(19)中华人民共和国国家知识产权局

(12)实用新型专利

(10)授权公告号 CN 204402245 U
(45)授权公告日 2015.06.17

(21)申请号 201420807404.7

(22)申请日 2014.12.11

(73)专利权人 广丰国铝实业有限公司
地址 334600 江西省广丰县上广路收费站东翼

(72)发明人 徐存国

(51)Int.Cl.
E06B 1/34(2006.01)

权利要求书1页 说明书2页 附图1页

(54)实用新型名称

一种铝合金门的组合式门头翻头

(57)摘要

本实用新型公开了一种铝合金门的组合式门头翻头，由内面板(1)、装饰面板(2)、外面板(3)和连接面板(4)组成，采用本实用新型的铝合金门的组合式门头翻头，在上凹门翻头与下凸门翻头之间可通过穿插连接，在上凹门翻头与下凸门翻头之间可通过螺丝钉固定，本实用新型结构简单，可装可卸，组装方便，设计美观。

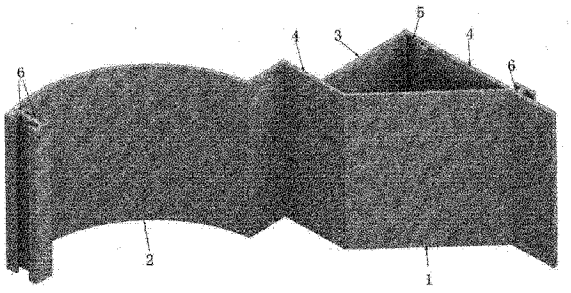

CN 204402245 U

1. 一种铝合金门的组合式门头翻头，由内面板 (1)、装饰面板 (2)、外面板 (3) 和连接面板 (4) 组成，其特征在于：内面板 (1) 一端与连接面板 (4) 一端固定连接，外面板 (3) 一端与连接面板 (4) 另一端固定连接，外面板 (3) 另一端与另一连接面板 (4) 中部固定连接，另一连接面板 (4) 一端与内面板 (1) 另一端固定连接，另一连接面板 (4) 另一端呈直角型弯折，弯折的端部与装饰面板 (2) 一端固定连接，连接面板 (4) 与内面板 (1) 固定连接的一端端部向外延伸，在外延的外侧设置连接槽 (6)，连接面板 (4) 与外面板 (3) 固定连接的另一端内侧设置加固槽 (5)，装饰面板 (2) 另一端弯折，弯折处两侧分别设置连接槽 (6)，装饰面板 (2) 设置为外弧形。

一种铝合金门的组合式门头翻头

技术领域

[0001] 本实用新型涉及一种铝合金门的组合式门头翻头。

背景技术

[0002] 随着生活水平的提高，人们对家居装潢所用材料的要求也越来越高，就铝合金家居门而言，要求已不局限于安全性和密闭性，而更多会考虑到美观性，目前，大多数的家居大门都使用豪华大门头铝合金材料来制做，由于设计的不合理性导致型材的浪费和不美观，使得铝合金门的使用受到了限制。

发明内容

[0003] 本实用新型的目的旨在提供一种铝合金门的组合式门头翻头，克服现有技术的不足，结构简单，可装可卸，组装方便，组合外观优美。

[0004] 为实现上述目的，本实用新型的铝合金门的组合式门头翻头由内面板、装饰面板、外面板和连接面板组成，内面板一端与连接面板一端固定连接，外面板一端与连接面板另一端固定连接，外面板另一端与另一连接面板中部固定连接，另一连接面板一端与内面板另一端固定连接，另一连接面板另一端呈直角型弯折，弯折的端部与装饰面板一端固定连接，连接面板与内面板固定连接的一端端部向外延伸，在外延的外侧设置连接槽，连接面板与外面板固定连接的另一端内侧设置加固槽，装饰面板另一端弯折，弯折处两侧分别设置连接槽，装饰面板设置为外弧形。

[0005] 本实用新型的铝合金门的组合式门头翻头与现有技术相比具有如下优异效果。

[0006] 采用本实用新型的铝合金门的组合式门头翻头，在上凹门翻头与下凸门翻头之间可通过穿插连接，在上凹门翻头与下凸门翻头之间可通过螺丝钉固定，本实用新型结构简单，可装可卸，组装方便，设计美观。

附图说明

[0007] 图 1 为本实用新型的铝合金门的门头翻头示意图。

[0008] 其中 :1、为内面板，2、为装饰面板，3、为外面板，4、为连接面板，5、为加固槽，6、为连接槽。

具体实施方式

[0009] 下面结合附图对本实用新型的铝合金门的组合式门头翻头做进一步的详细说明。

[0010] 图 1 所示的铝合金门的组合式门头翻头由内面板 1、装饰面板 2、外面板 3 和连接面板 4 组成，内面板 1 一端与连接面板 4 一端固定连接，外面板 3 一端与连接面板 4 另一端固定连接，外面板 3 另一端与另一连接面板 4 中部固定连接，另一连接面板 4 一端与内面板 1 另一端固定连接，另一连接面板 4 另一端呈直角型弯折，弯折的端部与装饰面板 2 一端固定连接，连接面板 4 与内面板 1 固定连接的一端端部向外延伸，在外延的外侧设置连接槽 6，

连接面板 4 与外面板 3 固定连接的另一端内侧设置加固槽 5，装饰面板 2 另一端弯折，弯折处两侧分别设置连接槽 6，装饰面板 2 设置为外弧形。

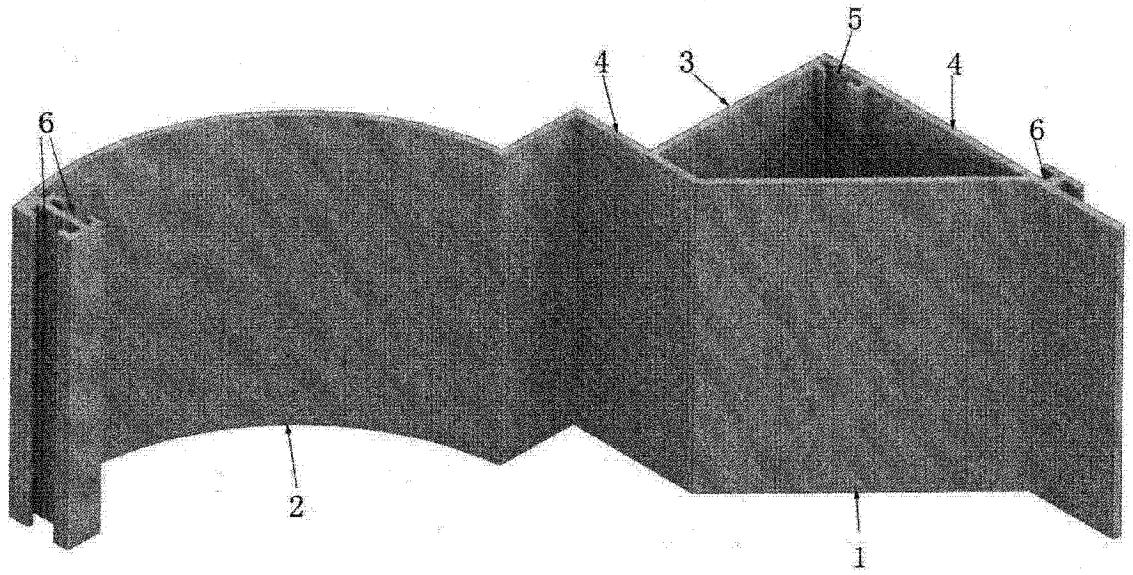

图 1