(19)中华人民共和国国家知识产权局

(12)实用新型专利

(10)授权公告号 CN 202590077 U
(45)授权公告日 2012.12.12

(21)申请号 201220245037.7

(22)申请日 2012.05.21

(73)专利权人 王金峰
地址 261100 山东省潍坊市寒亭区民主街201号寒亭区人民医院颅脑外科

(72)发明人 王金峰 陈有元

(51)Int.Cl.
A61M 5/178(2006.01)
A61M 5/315(2006.01)
A61B 17/50(2006.01)

权利要求书 1 页 说明书 1 页 附图 1 页

(54)实用新型名称

断针提取注射器

(57)摘要

断针提取注射器，属于医疗用具技术领域。本实用新型的技术方案是：包括针头、针管和活塞，其特征是在活塞上设有固定臂，固定臂上设有折槽，折槽中段设有两条镊臂，镊臂末端设有镊柄，镊柄上设有推板。本实用新型结构简单，在给病人进行注射断针时操作简便、省时省力，减轻了医务人员的工作难度。

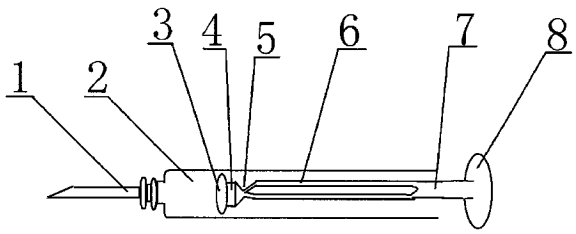

CN 202590077 U

1. 断针提取注射器，包括针头 (1)、针管 (2) 和活塞 (3)，其特征是：在活塞 (3) 上设有固定臂 (4)，固定臂 (4) 上设有折槽 (5)，折槽 (5) 中段设有两条镊臂 (6)，镊臂 (6) 末端设有镊柄 (7)，镊柄 (7) 上设有推板 (8)。

断针提取注射器

[0001] 技术领域：本实用新型属于医疗用具技术领域，具体地讲是一种断针提取注射器。

[0002] 背景技术：目前，临床上所使用的注射器主要由针头、针管、活塞和针芯构成，针头根部在注射过程中很容易断裂，特别是在给儿童注射时更为严重，一旦断裂需要及时寻找镊子取出断针，这样操作起来十分麻烦、费时费力，给医务人员增加了极大的工作难度。

[0003] 发明内容：本实用新型的目的是提供一种在给病人进行注射断针时操作简便、省时省力的断针提取注射器。

[0004] 本实用新型的技术方案是：包括针头、针管和活塞，其特征是在活塞上设有固定臂，固定臂上设有折槽，折槽中段设有两条镊臂，镊臂末端设有镊柄，镊柄上设有推板。

[0005] 本实用新型的有益效果是：本实用新型结构简单，在给病人进行注射断针时操作简便、省时省力，减轻了医务人员的工作难度。

[0006] 附图说明：附图 1 为本实用新型的结构示意图。

[0007] 图中 1、针头，2、针管，3、活塞，4、固定臂，5、折槽，6、镊臂，7、镊柄，8、推板。

[0008] 具体实施方式：包括针头 1、针管 2 和活塞 3，其特征是在活塞 3 上设有固定臂 4，固定臂 4 上设有折槽 5，折槽 5 中段设有两条镊臂 6，镊臂 6 末端设有镊柄 7，镊柄 7 上设有推板 8。在给病人进行注射断针时，自折槽 5 折断分离下镊臂 6，再用镊臂 6 钳夹断针即可。

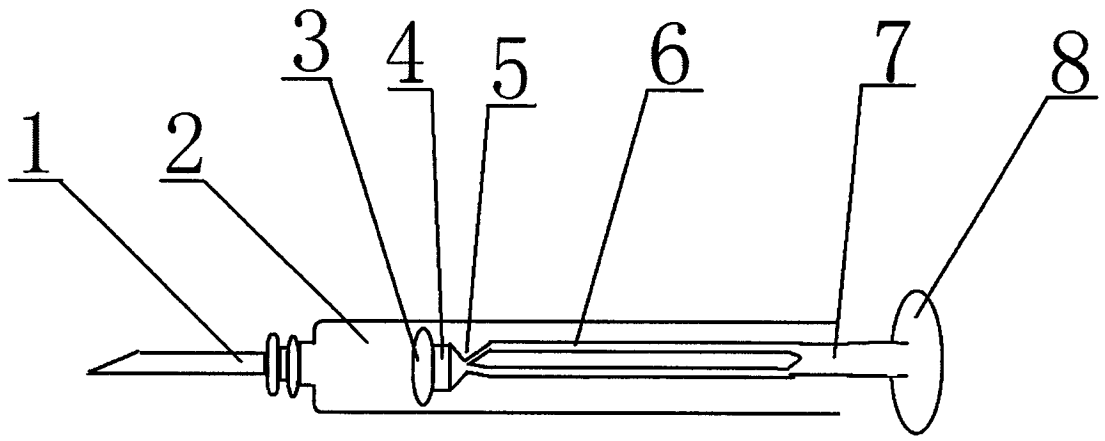

图 1