(19)中华人民共和国国家知识产权局

(12)实用新型专利

(10)授权公告号 CN 205829746 U
(45)授权公告日 2016.12.21

(21)申请号 201620816476.7

(22)申请日 2016.07.30

(73)专利权人 徐华林
地址 246300 安徽省安庆市潜山县综合经济开发区丹霞路20号

(72)发明人 徐华林 占磊

(51)Int.Cl.
H04M 1/04(2006.01)
A45C 1/06(2006.01)

(ESM)同样的发明创造已同日申请发明专利

权利要求书1页 说明书3页 附图5页

(54)实用新型名称

一种可作为钱包的多功能手机支架

(57)摘要

本实用新型公开了一种可作为钱包的多功能手机支架，其特征在于，包括可拆卸连接在一起的角度调节板和支撑板，所述角度调节板上设有多个角度调节槽，所述角度调节槽与竖直线的之间的夹角由中间至两侧逐渐变大，所述支撑板的一端设有与角度调节槽配合的第一插接部，使用时，该第一插接部与角度调节槽配合插接，从而将支撑板连接到角度调节板上，所述支撑板的顶部设有手机卡槽，所述支撑板的第一插接部的对面端设有多个卡片插槽，所述角度调节板的左侧还可拆卸连接有储存板，所述储存板设有储存空间。本实用新型可以方便放置手机，解放双手，同时方便携带筷子、牙膏和牙刷，绿色环保，且可以放置零散物品、钱币和银行卡，作为钱包使用。

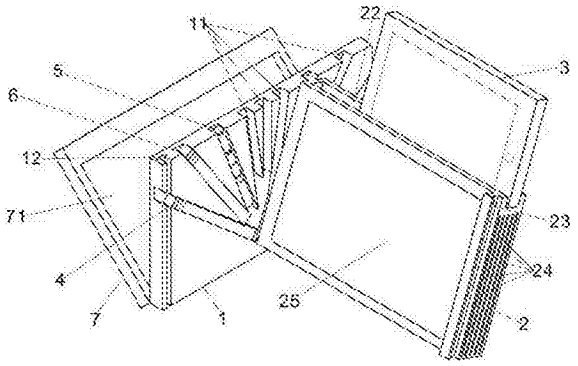

CN 205829746 U

1.一种可作为钱包的多功能手机支架，其特征在于，包括可拆卸连接在一起的角度调节板(1)和支撑板(2)，所述角度调节板(1)上设有多个角度调节槽(11)，所述角度调节槽(11)与竖直线的之间的夹角由中间至两侧逐渐变大，所述支撑板(2)的一端设有与角度调节槽(11)配合的第一插接部(21)，使用时，该第一插接部(21)与角度调节槽(11)配合插接，从而将支撑板(2)连接到角度调节板(1)上，所述支撑板(2)的顶部设有手机卡槽(22)，所述支撑板的第一插接部的对面端设有多个卡片插槽(24)，所述角度调节板的左侧还可拆卸连接有储存板(7)，所述储存板设有储存空间(71)。

2.根据权利要求1所述的一种可作为钱包的多功能手机支架，其特征在于，所述储存板(7)的下部与角度调节板(1)的下部铰链连接，所述储存板(7)的上部与角度调节板(1)的上部卡扣连接。

3.根据权利要求1所述的一种可作为钱包的多功能手机支架，其特征在于，所述角度调节槽(11)里设有筷子盒(4)、牙膏盒(5)和牙刷盒(6)，筷子盒(4)和牙刷盒(6)均包括顶部开口的中空盒体(41)，以及与盒体顶部开口配合的盖子(42)，所述盖子(42)的底部设有第三插接部(421)，所述盒体的顶端壁设有与第三插接部(421)配套的第二插接槽(411)。

4.根据权利要求1或2或3所述的一种可作为钱包的多功能手机支架，其特征在于，所述角度调节板(1)上设有第一插接槽(12)，所述支撑板(2)上设有与第一插接槽(12)配套的第二插接部(23)，收起时，该第二插接部(23)插入第一插接槽(12)中，从而将角度调节板(1)和支撑板(2)可拆卸连接在一起。

一种可作为钱包的多功能手机支架

技术领域

[0001] 本发明涉及一种手机支架。

背景技术

[0002] 现在智能手机越来越普及，人们在享受手机带来便利的同时，也承受了手机带来的一些不利后果——因为长时间的用手拿着手机，对手指和手臂肌肉都产生了不利影响。

[0003] 同时，为了绿色环保，不使用一次性用品，需要大家多随身携带自己的筷子、牙膏、牙刷等物品，另外，人们出行经常有一些其他的东西，这些物品都很零散，很难随身携带。

发明内容

[0004] 本发明就是针对上述问题，提供一种多功能的手机支架。

[0005] 为实现上述目的，本发明采用以下技术方案：

[0006] 一种可作为钱包的多功能手机支架，其特征在于，包括可拆卸连接在一起的角度调节板和支撑板，所述角度调节板上设有多个角度调节槽，所述角度调节槽与竖直线的之间的夹角由中间至两侧逐渐变大，所述支撑板的一端设有与角度调节槽配合的第一插接部，使用时，该第一插接部与角度调节槽配合插接，从而将支撑板连接到角度调节板上，所述支撑板的顶部设有手机卡槽，所述支撑板的第一插接部的对面端设有多个卡片插槽，所述角度调节板的左侧还可拆卸连接有储存板，所述储存板设有储存空间。

[0007] 本发明的技术特点还在于：所述储存板的下部与角度调节板的下部铰链连接，所述储存板的上部与角度调节板的上部卡扣连接。

[0008] 所述角度调节槽里设有筷子盒、牙膏盒和牙刷盒，所述筷子盒和牙刷盒均包括顶部开口的中空盒体，以及与盒体顶部开口配合的盖子，所述盖子的底部设有第三插接部，所述盒体的顶端壁设有与第三插接部配套的第二插接槽。

[0009] 所述角度调节板上设有第一插接槽，所述支撑板上设有与第一插接槽配套的第二插接部，收起时，该第二插接部插入第一插接槽中，从而将角度调节板和支撑板可拆卸连接在一起。

[0010] 采用以上技术方案，本发明具有以下优点：

[0011] 1.本发明的支撑板放置角度可通过配合不同的角度调节槽而改变，从而可以调节手机放置的角度。

[0012] 2.本发明不使用时，可以通过第二插接部与第一插接槽配合收起，以节省空间。

[0013] 3.本发明方便随时携带筷子、牙膏和牙刷，响应绿色环保的号召，同时可以在储存空间里放置一些零散物品或是钱币，在卡片插槽中放置银行卡，从而将本发明作为钱包使用。

附图说明

[0014] 图1是作为手机支架使用时的示意图。

[0015] 图2是手机支架加入钱包功能的示意图。

[0016] 图3是全部收起时的示意图。

[0017] 图4是牙膏盒的示意图。

[0018] 图5是牙膏盒的剖视图。

[0019] 图6是牙膏盒尾部段的示意图。

[0020] 图7是牙膏盒中间段的剖视图。

[0021] 图8是牙膏盒头部段的剖视图。

[0022] 图9是牙膏盒牙膏全部挤出时的剖视图。

[0023] 图10是牙刷盒和筷子盒的剖视图。

[0024] 图11是牙刷盒和筷子盒剖视图的上部放大示意图。

[0025] 图中标号：1角度调节板、11角度调节槽、12第一插接槽、2支撑板、21第一插接部、22手机卡槽、23第二插接部、24卡片插槽、25玻璃镜面、3手机、4筷子盒、41盒体、411第二插接槽、42盖子、421第三插接部、5牙膏盒、51头部段、511第一止挡、52中间段、521第二止挡、522第三止挡、523第四止挡、53尾部段、531第五止挡、532第六止挡、54头部盖、55盒帽、6牙刷盒、7储存板、71储存空间。

具体实施方式

[0026] 下面结合附图1到附图11，同时通过实施例对本发明作进一步的详细说明：

[0027] 实施例1：如图1、图2和图3所示，一种手机支架，其特征在于，包括可拆卸连接在一起的角度调节板1和支撑板2，所述角度调节板1上设有多个角度调节槽11，所述角度调节槽11与竖直线的之间的夹角由中间至两侧逐渐变大，所述支撑板2的一端设有与角度调节槽11配合的第一插接部21，使用时，该第一插接部21与角度调节槽11配合插接，从而将支撑板2连接到角度调节板1上，所述支撑板2的顶部设有手机卡槽22。

[0028] 所述角度调节板1上设有第一插接槽12，所述支撑板2上设有与第一插接槽12配套的第二插接部23，收起时，该第二插接部23插入第一插接槽12中，从而将角度调节板1和支撑板2可拆卸连接在一起。

[0029] 采用以上技术方案，本发明的手机卡槽22中可以放置手机3，放松手臂，且可以调节角度，方便观看，本发明不使用时，可以通过第二插接部23与第一插接槽12配合收起，以节省空间。

[0030] 实施例2：如图2所示，在实施例1的基础之上，本发明可以采用进一步的技术方案：所述支撑板2的第一插接部21的对面端设有多个卡片插槽24。这些卡片插槽24中可以插入银行卡、公交卡或是其他卡片，以便携带。

[0031] 所述支撑板2的内侧面还设有镜片卡槽，镜片卡槽内设置有玻璃镜面25。这样可以方便整理仪容。

[0032] 实施例3：在实施例1或实施例2的基础之上，本发明还可以采用进一步的技术方案：如图2到图11所示，所述角度调节槽11里设有筷子盒4、牙膏盒5和牙刷盒6。

[0033] 现在提倡绿色环保，且为了方便卫生，我们可以在盒子中随身携带自己的筷子、牙膏和牙刷。

[0034] 所述筷子盒4和牙刷盒6结构相同，均包括顶部开口的中空盒体41，以及与盒体顶

部开口配合的盖子42。

[0035] 所述盖子42的底部设有第三插接部421，所述盒体41的顶端壁设有与第三插接部421配套的第二插接槽411。

[0036] 所述牙膏盒5采用多段式结构，包括头部段51、中间段52和尾部段53。所述头部段51和中间段52均为两端开口的中空圆柱体，所述尾部段53为实心圆柱体，所述头部段51的右端可拆卸连接有头部盖54，所述头部盖54顶部设有凸起的牙膏出口，所述牙膏出口上可拆卸连接有盒帽55；

[0037] 所述头部段51左端的内侧面设有第一止挡511，中间段52右端的外侧面设有与第一止挡511配合的第二止挡521，所述第二止挡521的外径与头部段51的内径配合一致，中间段52向左侧移动时，通过第一止挡511与第二止挡521的抵紧配合进行限位；

[0038] 中间段52左端的外侧面设有第三止挡522，中间段52向右侧移动时，通过第三止挡522与头部段51左端端壁的抵紧配合进行限位，且第三止挡522与头部段51左端端壁抵紧配合时，中间段52的右端面与头部段51的右端面重合；

[0039] 中间段52左端的内侧面设有第四止挡523，尾部段53的右端外侧面设有与第四止挡523配合的第五止挡531，尾部段53向左侧移动时，通过第四止挡523与第五止挡531的抵紧配合进行限位，所述第五止挡的外径与中间段的内径配合一致；

[0040] 尾部段53左端的外侧面设有第六止挡532，尾部段53向右侧移动时，通过第六止挡532与中间段52左端端壁的抵紧配合进行限位，且第六止挡532与中间段52左端端壁抵紧配合时，尾部段53的右端面与中间段52的右端面重合。

[0041] 牙膏盒可以重复使用，平时可以将牙膏盒的头部盖54取下，将中间段52和尾部段53向左侧移动，以留出空间，然后将买来的牙膏挤入牙膏盒中，挤满后，再将头部盖54装上。需要刷牙时，可以将盖子上的盒帽55拧开，然后推动尾部段53，这样中间段52内的牙膏就会被挤出来，如果中间段52内的牙膏挤完了，此时，尾部段53的右端面就会与中间段52的右端面重合，此时继续向右推动尾部段53，这样尾部段53就会与中间段52一起向右移动，将头部段51内的牙膏挤出，直至中间段52的右端面与头部段51的右端面重合，将牙膏盒内的牙膏全部挤出。

[0042] 实施例4：在实施例1或2或3的基础之上，本发明还可以采用进一步的技术方案：

[0043] 如图2所示，所述角度调节板1的左侧还可拆卸连接有储存板7，所述储存板7设有储存空间71，所述储存板7的下部与角度调节板1的下部铰链连接，所述储存板7的上部与角度调节板1的上部卡扣连接。

[0044] 设置储存板7的目的是为了方便携带一些小物品或是钱币，同时配合支撑板上的卡片插槽，从而可以将本发明作为一个钱包使用。

[0045] 应当理解，虽然本说明书按照实施方式加以描述，但并非每个实施方式仅包含一个独立的技术方案，说明书的这种叙述方式仅仅是为清楚起见，本领域技术人员应当将说明书作为一个整体，各实施例中的技术方案也可以经适当组合，形成本领域技术人员可以理解的其他实施方式。

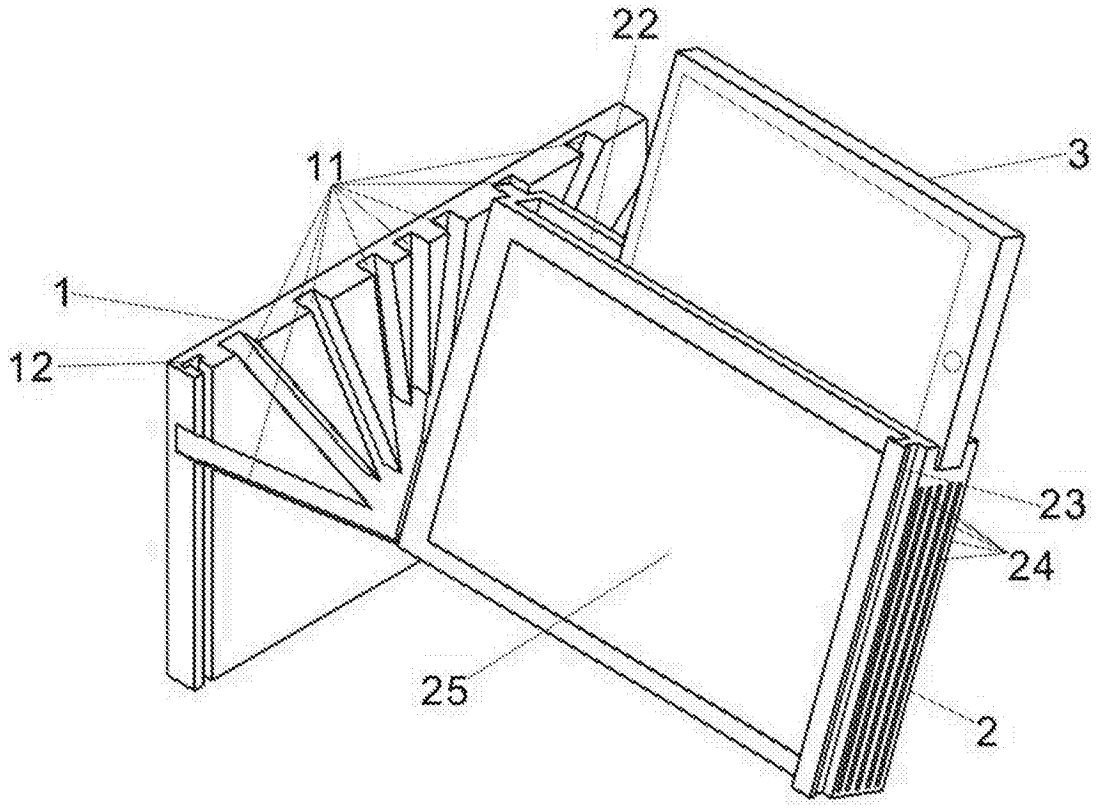

图1

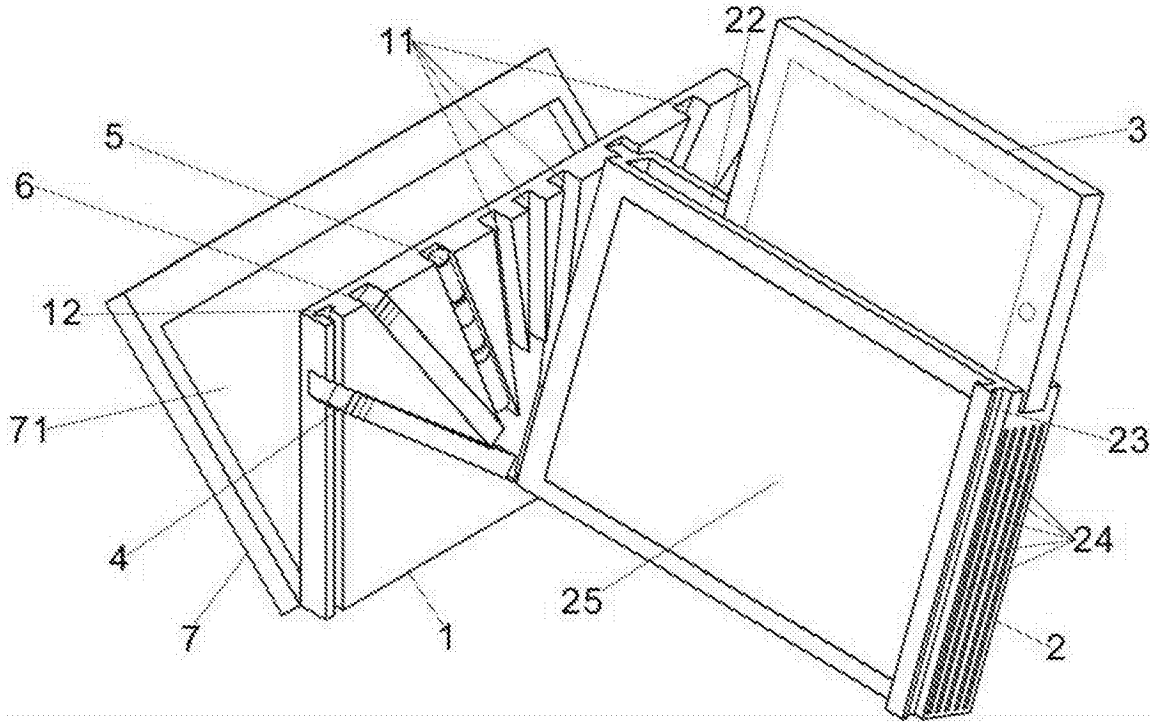

图2

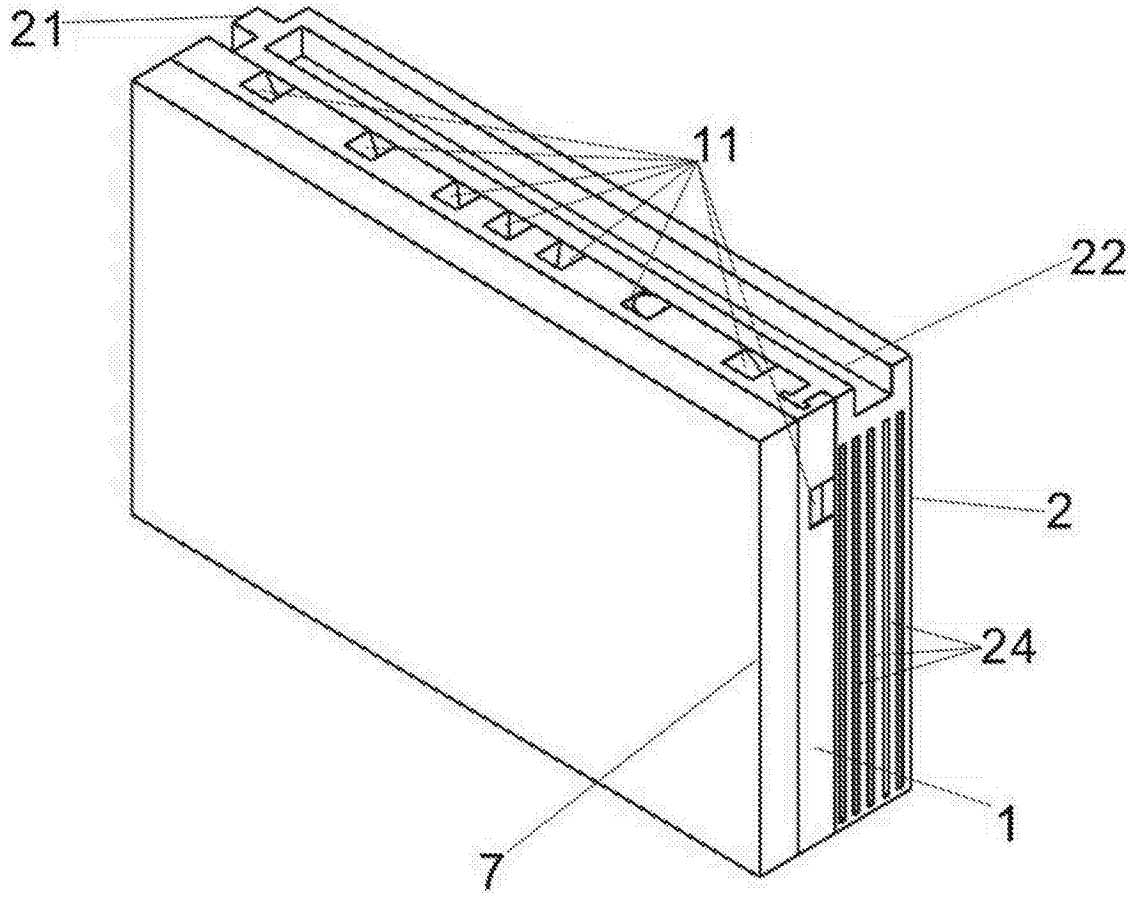

图3

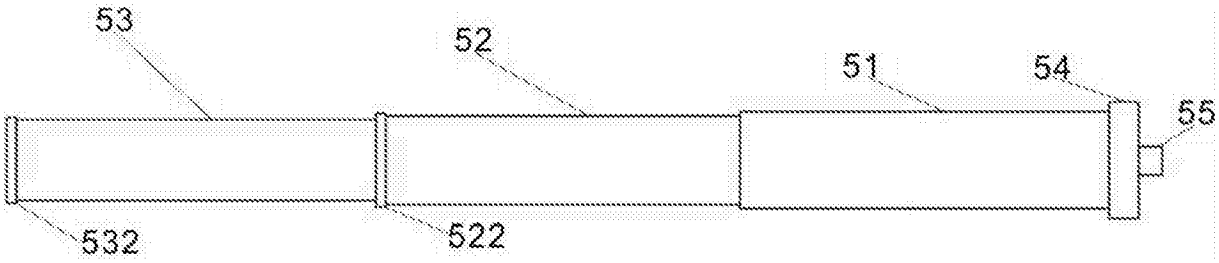

图4

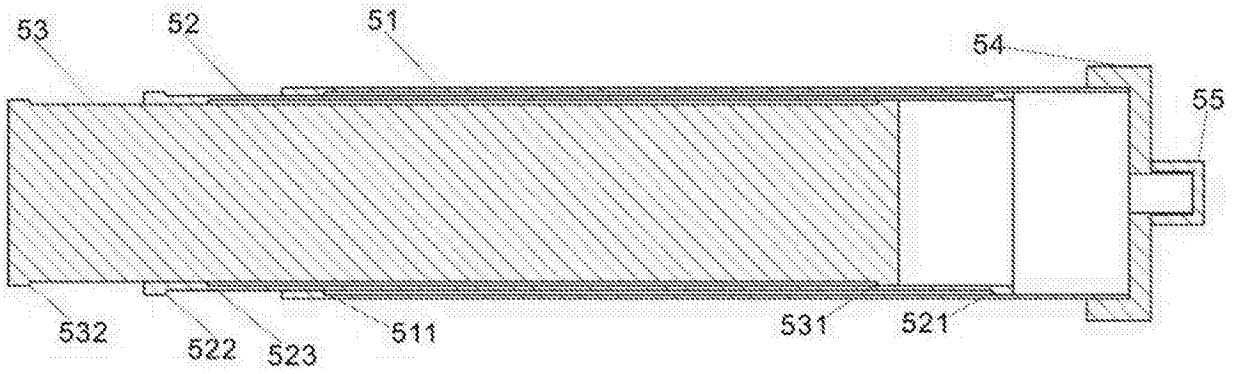

图5

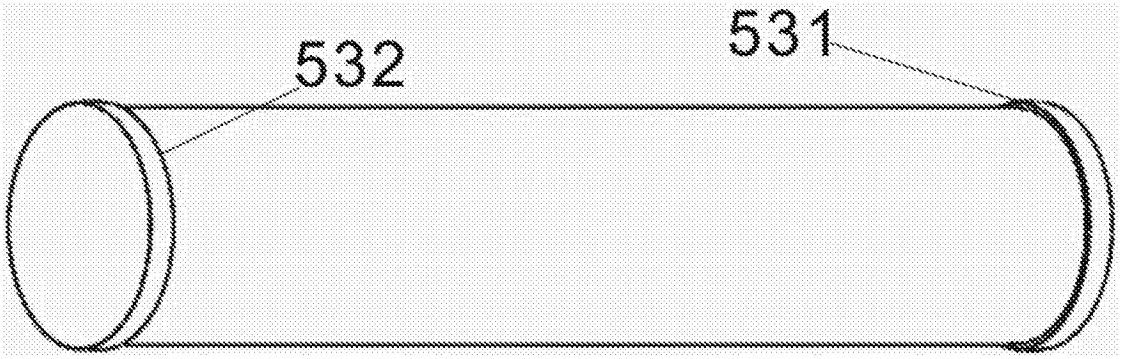

图6

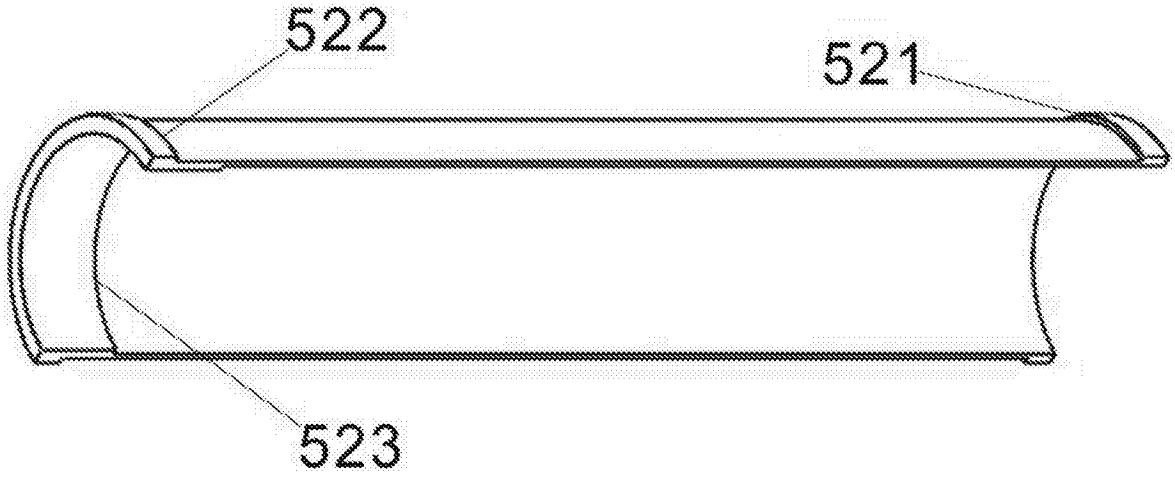

图7

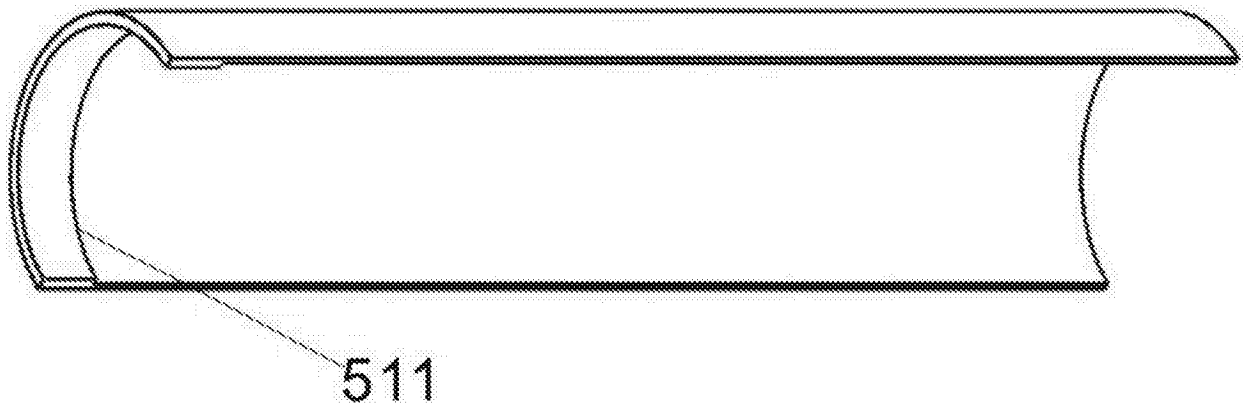

图8

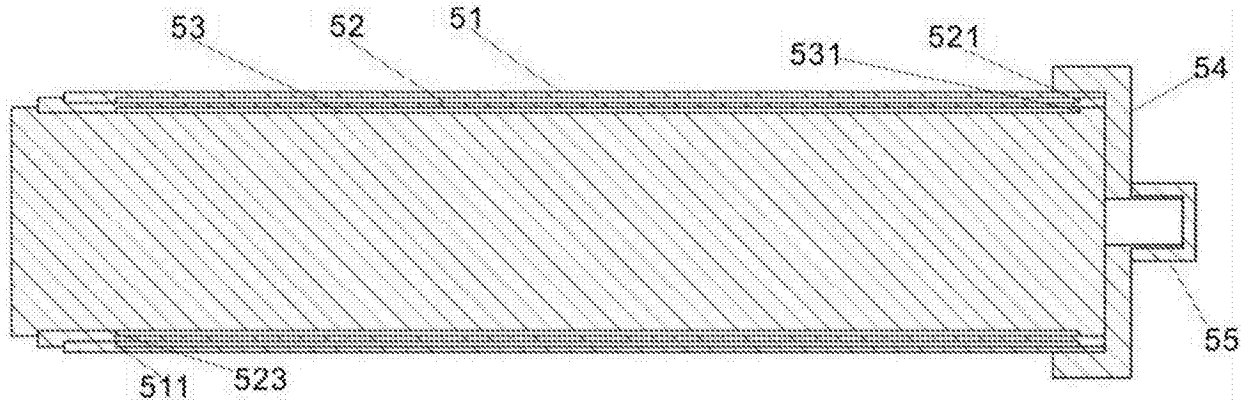

图9

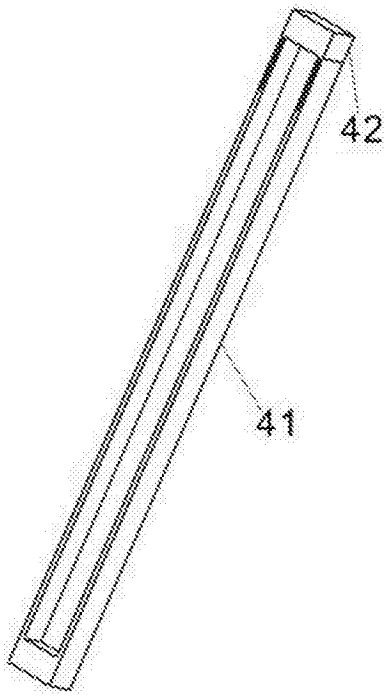

图10

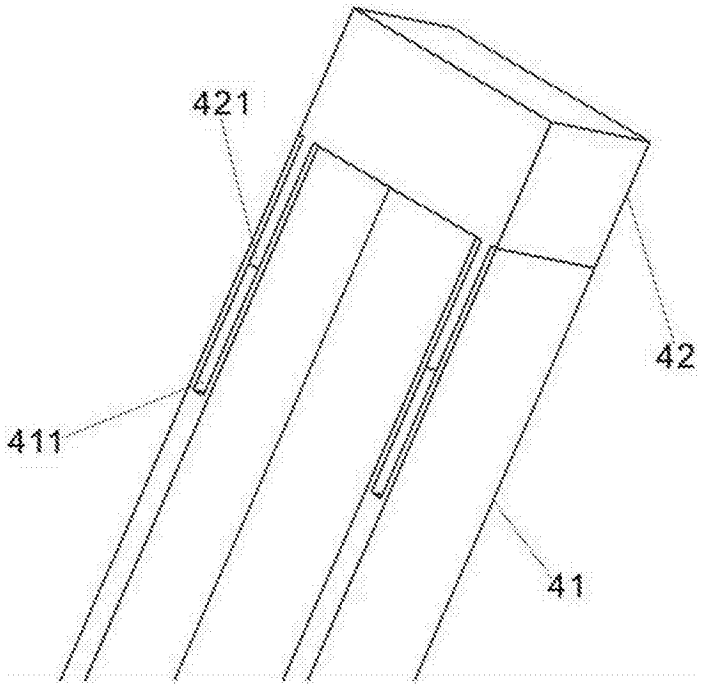

图11