(19)中华人民共和国国家知识产权局

(12)实用新型专利

(10)授权公告号 CN 205276543 U
(45)授权公告日 2016.06.01

(21)申请号 201520957507.6

(22)申请日 2015.11.26

(73)专利权人 文登蓝岛建筑工程有限公司
地址 264499 山东省威海市南海新区金海路

(72)发明人 谢民 潘宇

(74)专利代理机构 威海科星专利事务所 37202
代理人 于涛

(51)Int.Cl.
E04B 2/00(2006.01)
E04B 1/80(2006.01)
E04B 1/38(2006.01)

权利要求书1页 说明书2页 附图1页

(54)实用新型名称

带有L形连接件的组装式墙体

(57)摘要

本实用新型属于建筑技术领域，具体的说是一种带有L形连接件的组装式墙体，设有聚苯乙烯泡沫塑料板，聚苯乙烯泡沫塑料板前、后两侧分别经胶液粘结与内侧结构板和外侧结构板相连接，其特征在于内侧结构板的各角部设有第一L形连接块，外侧结构板上对应设有大小、位置与第一L形连接块相对应的第二L形连接块，第一L形连接块转角部和第二L形连接块转角部分别经膨胀螺钉与内侧结构板和外侧结构板相连接，墙体同一角部的第一L连接块和第二L形连接块共同形成横向连接槽和竖向连接槽，具有施工效率高、实用性强等优点。

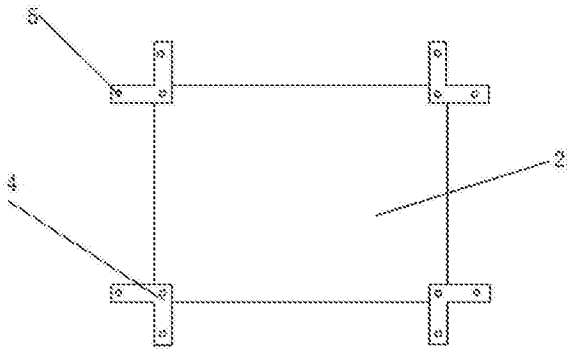

CN 205276543 U

1.一种带有L形连接件的组装式墙体，设有聚苯乙烯泡沫塑料板，聚苯乙烯泡沫塑料板前、后两侧分别经胶液粘结与内侧结构板和外侧结构板相连接，其特征在于内侧结构板的各角部设有第一L形连接块，外侧结构板上对应设有大小、位置与第一L形连接块相对应的第二L形连接块，第一L形连接块转角部和第二L形连接块转角部分别经膨胀螺钉与内侧结构板和外侧结构板相连接，墙体同一角部的第一L连接块和第二L形连接块共同形成横向连接槽和竖向连接槽。

2.根据权利要求书1所述的一种带有L形连接件的组装式墙体，其特征在于第一L形连接块和第二L形连接块外侧面上绝设有装饰层。

3.根据权利要求书1所述的一种带有L形连接件的组装式墙体，其特征在于第一L形连接块和第二L形连接块上均由横向连接板和竖向连接板，横向连接板和竖向连接板上均设置有定位通孔。

带有L形连接件的组装式墙体

技术领域

[0001] 本实用新型属于建筑技术领域，具体的说是一种施工效率高、实用性强的带有L形连接件的组装式墙体。

背景技术

[0002] 当前我国工业与民用建筑工程中，剪力结构的墙体保温方式有粘贴、喷涂如粘贴XPS保温板、现场喷制聚氨酯泡沫塑料；模板内置保温板现浇如聚苯乙烯泡沫塑料板现浇混凝土外墙外保温系统(无网现浇系统)和钢丝网架聚苯乙烯泡沫塑料板现浇混凝土外墙外保温系统(有网现浇系统)。在实际应用中，采用粘贴、喷涂等方式制作的外墙保温层不仅工序繁多、工程施工和管理任务繁重，还经常出现空鼓、开裂、渗水、脱落等质量问题；随着建筑行业的快速发展，人们不仅仅在材质、性能上对外墙板提出了更高的要求，如何实现机械化安装施工这一问题也成了急需解决的问题。目前，市场上出现了“三明治”式的外墙板，该外墙板设有外层装饰板、聚苯乙烯泡沫保温板和内层结构板，虽然该外墙板通过模块化生产，加快了施工进度，提高施工效率，但是由于土地资源的限制，建筑日渐呈现出高层化的趋势，工人在高空作业时，对外墙板之间进行连接时，墙板与墙板之间很难进行固定，在很大程度上降低了施工效率。

发明内容

[0003] 为了解决现有技术中的不足，本实用新型旨在提供一种施工效率高、实用性强的带有L形连接件的组装式墙体。

[0004] 为了达到上述目的，本实用新型提供了以下技术方案：

[0005] 一种带有L形连接件的组装式墙体，设有聚苯乙烯泡沫塑料板，聚苯乙烯泡沫塑料板前、后两侧分别经胶液粘结与内侧结构板和外侧结构板相连接，其特征在于内侧结构板的各角部设有第一L形连接块，外侧结构板上对应设有大小、位置与第一L形连接块相对应的第二L形连接块，第一L形连接块转角部和第二L形连接块转角部分别经膨胀螺钉与内侧结构板和外侧结构板相连接，墙体同一角部的第一L连接块和第二L形连接块共同形成横向连接槽和竖向连接槽。

[0006] 本实用新型所述第一L形连接块和第二L形连接块外侧面上绝设有装饰层，以增加墙体的美观。

[0007] 本实用新型所述第一L形连接块和第二L形连接块上均由横向连接板和竖向连接板，横向连接板和竖向连接板上均设置有定位通孔，以方便本墙体与相邻墙体之间进行连接。

[0008] 在安装时，由于本墙体四个角部均设有横向连接板和竖向连接板，只需将底层墙体固定好，利用本墙体结构，即可对本墙体相邻上端、左端、右端的墙体进行固定，尤其适用于高空作业，可以极大提高安装效率，降低作业风险，具有施工效率高、实用性强等优点。

附图说明

[0009] 图1为本实用新型的结构示意图。

[0010] 图2为图1的右视图。

具体实施方式

[0011] 下面将结合附图对本实用新型作进一步的说明：

[0012] 一种带有L形连接件的组装式墙体，设有聚苯乙烯泡沫塑料板1，聚苯乙烯泡沫塑料板1前、后两侧分别经胶液粘结与内侧结构板2和外侧结构板3相连接，其特征在于内侧结构板2的各角部设有第一L形连接块4，外侧结构板上对应设有大小、位置与第一L形连接块相对应的第二L形连接块5，第一L形连接块转角部和第二L形连接块转角部分别经膨胀螺钉与内侧结构板和外侧结构板相连接，墙体同一角部的第一L连接块和第二L形连接块共同形成横向连接槽和竖向连接槽，第一L形连接块和第二L形连接块外侧面上绝设有装饰层，以增加墙体的美观，第一L形连接块和第二L形连接块上均由横向连接板和竖向连接板，横向连接板和竖向连接板上均设置有定位通孔6，以方便本墙体与相邻墙体之间进行连接。

[0013] 在安装时，由于本墙体四个角部均设有横向连接板和竖向连接板，只需将底层墙体固定好，利用本墙体结构，即可对本墙体相邻上端、左端、右端的墙体进行固定，尤其适用于高空作业，可以极大提高安装效率，降低作业风险，具有施工效率高、实用性强等优点。

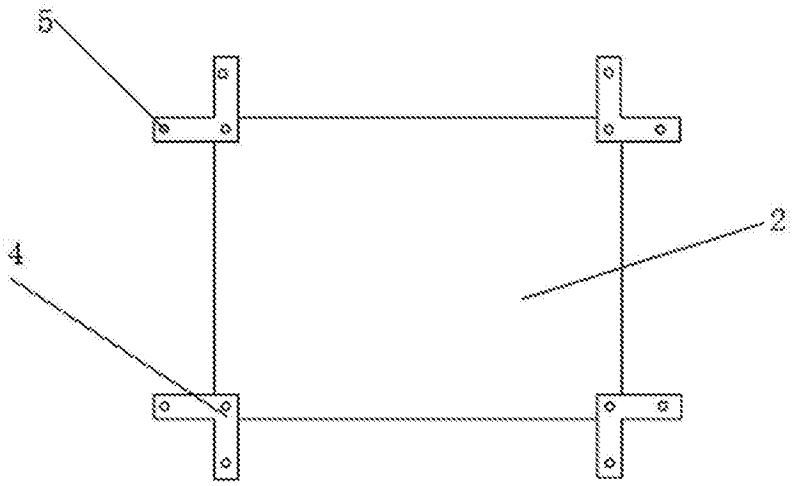

图1

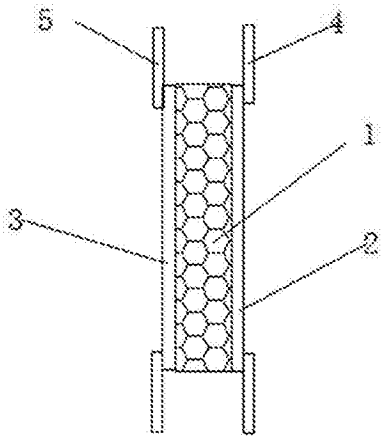

图2