(19)中华人民共和国国家知识产权局

(12)实用新型专利

(10)授权公告号 CN 208675669 U
(45)授权公告日 2019.03.29

(21)申请号 201821202742.2

(22)申请日 2018.07.26

(73)专利权人 广东学苑教育发展有限公司
地址 510000 广东省广州市天河区长福路205号4A层01单元

(72)发明人 霍冬梅 叶其瑶

(74)专利代理机构 广州云领专利代理事务所（普通合伙）44441
代理人 张莲珍

(51)Int.Cl.
H05K 7/20(2006.01)

权利要求书1页 说明书3页 附图3页

(54)实用新型名称

一种数据处理网络终端

(57)摘要

本实用新型公开了一种数据处理网络终端，包括处理箱，处理箱的内部设有处理器，处理箱的内壁设有通风通道，通风通道的进风口固定设有鼓风机，鼓风机的进口固定设有过滤筒，通风通道的出风口固定设有抽风机，处理箱的正面开设有限位槽，限位槽内开设有限位孔，且限位孔有若干个，每个限位孔的底端均固定设有弹簧，每个弹簧的顶端均固定设有支撑杆，每个支撑杆的顶端均与挡板的底端固定连接。本实用新型通过设有的鼓风机将风吹入通风通道内，对处理器上的热量进行置换，从而降低处理器的温度，通过设有抽风机，加速将通风通道内的风排出，提高换热的速度。

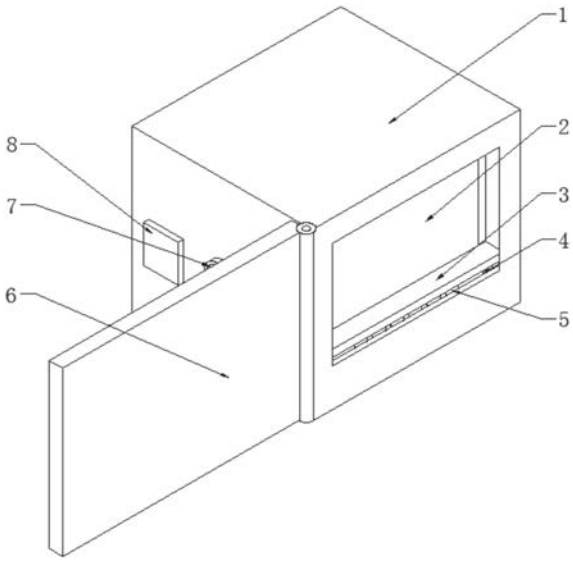

CN 208675669 U

1.一种数据处理网络终端,包括处理箱(1),其特征在于,所述处理箱(1)的内部设有处理器(2),所述处理箱(1)的内壁设有通风通道(9),所述通风通道(9)的进风口固定设有鼓风机(12),所述鼓风机(12)的进口固定设有过滤筒(7),所述通风通道(9)的出风口固定设有抽风机(13),所述处理箱(1)的正面开设有限位槽(4),所述限位槽(4)内开设有限位孔(10),且限位孔(10)有若干个,每个所述限位孔(10)的底端均固定设有弹簧(11),每个所述弹簧(11)的顶端均固定设有支撑杆(5),每个所述支撑杆(5)的顶端均与挡板(3)的底端固定连接,所述挡板(3)与限位槽(4)活动连接,所述处理箱(1)的背面开设有网络终端接入槽(15),所述网络终端接入槽(15)内固定设有网络终端接入口(14),且网络终端接入口(14)有若干个,所述处理箱(1)一侧的外壁固定设有开关面板(8),所述开关面板(8)上设有鼓风开关和抽风开关,所述鼓风机(12)与鼓风开关电性连接,所述抽风机(13)与抽风开关电性连接,所述鼓风开关与抽风开关均匀外接电源电性连接。

2.根据权利要求1所述的一种数据处理网络终端,其特征在于,所述通风通道(9)呈网格状均匀分布。

3.根据权利要求1所述的一种数据处理网络终端,其特征在于,所述过滤筒(7)的内部设有活性炭层。

4.根据权利要求1所述的一种数据处理网络终端,其特征在于,所述处理箱(1)的正面铰合连接有箱门(6)。

5.根据权利要求1所述的一种数据处理网络终端,其特征在于,所述挡板(3)的长度大于处理箱(1)内壁的长度。

6.根据权利要求1所述的一种数据处理网络终端,其特征在于,每个所述网络终端接入口(14)的外部均套设有盖子(16)。

一种数据处理网络终端

技术领域

[0001] 本实用新型涉及一种网络终端，具体为一种数据处理网络终端。

背景技术

[0002] 数据处理网络终端又称为处理器，处理器是电子计算机的主要设备之一，电脑中的核心配件，其功能主要是解释计算机指令以及处理计算机软件中的数据，电脑中所有操作都由CPU负责读取指令，对指令译码并执行指令的核心部件。

[0003] 目前，市场上的数据处理网络终端一般散热效果不明显，影响数据处理网络终端正常使用，且一般数据处理网络终端固定在处理箱内时，可能出现晃动，对数据处理网络终端造成损坏。因此我们对此做出改进，提出一种数据处理网络终端。

实用新型内容

[0004] 为解决现有技术存在的缺陷，本实用新型提供一种数据处理网络终端。

[0005] 为了解决上述技术问题，本实用新型提供了如下的技术方案：

[0006] 本实用新型一种数据处理网络终端，包括处理箱，所述处理箱的内部设有处理器，所述处理箱的内壁设有通风通道，所述通风通道的进风口固定设有鼓风机，所述鼓风机的进口固定设有过滤筒，所述通风通道的出风口固定设有抽风机，所述处理箱的正面开设有限位槽，所述限位槽内开设有限位孔，且限位孔有若干个，每个所述限位孔的底端均固定设有弹簧，每个所述弹簧的顶端均固定设有支撑杆，每个所述支撑杆的顶端均与挡板的底端固定连接，所述挡板与限位槽活动连接，所述处理箱的背面开设有网络终端接入槽，所述网络终端接入槽内固定设有网络终端接入口，且网络终端接入口有若干个，所述处理箱一侧的外壁固定设有开关面板，所述开关面板上设有鼓风开关和抽风开关，所述鼓风机与鼓风开关电性连接，所述抽风机与抽风开关电性连接，所述鼓风开关与抽风开关均匀外接电源电性连接。

[0007] 作为本实用新型的一种优选技术方案，所述通风通道呈网格状均匀分布。

[0008] 作为本实用新型的一种优选技术方案，所述过滤筒的内部设有活性炭层。

[0009] 作为本实用新型的一种优选技术方案，所述处理箱的正面铰合连接有箱门。

[0010] 作为本实用新型的一种优选技术方案，所述挡板的长度大于处理箱内壁的长度。

[0011] 作为本实用新型的一种优选技术方案，每个所述网络终端接入口的外部均套设有盖子。

[0012] 本实用新型的有益效果是：

[0013] 1、该种数据处理网络终端，通过设有的鼓风机将风吹入通风通道内，对处理器上的热量进行置换，从而降低处理器的温度，通过设有抽风机，加速将通风通道内的风排出，提高换热的速度。

[0014] 2、该种数据处理网络终端，通过限位槽内设有的挡板，限制处理器在处理箱内晃动，避免处理器受到损坏，通过设有的弹簧将支撑杆和挡板顶起，使得挡板能够上下活动，

方便人们将处理器放入处理箱内。

附图说明

[0015] 附图用来提供对本实用新型的进一步理解，并且构成说明书的一部分，与本实用新型的实施例一起用于解释本实用新型，并不构成对本实用新型的限制。在附图中：

[0016] 图1是本实用新型一种数据处理网络终端的结构示意图；

[0017] 图2是本实用新型一种数据处理网络终端的分拆结构示意图；

[0018] 图3是本实用新型一种数据处理网络终端的正视剖面结构示意图；

[0019] 图4是本实用新型一种数据处理网络终端的俯视剖面结构示意图；

[0020] 图5是本实用新型一种数据处理网络终端的电路连接示意图。

[0021] 图中：1、处理箱；2、处理器；3、挡板；4、限位槽；5、支撑杆；6、箱门；7、过滤筒；8、开关面板；9、通风通道；10、限位孔； 11、弹簧；12、鼓风机；13、抽风机；14、网络终端接入口；15、网络终端接入槽；16、盖子。

具体实施方式

[0022] 以下结合附图对本实用新型的优选实施例进行说明，应当理解，此处所描述的优选实施例仅用于说明和解释本实用新型，并不用于限定本实用新型。

[0023] 实施例：如图1、图2、图3、图4和图5所示，本实用新型一种数据处理网络终端，包括处理箱1，处理箱1的内部设有处理器2，处理箱1的内壁设有通风通道9，通风通道9的进风口固定设有鼓风机12，鼓风机12的进口固定设有过滤筒7，通风通道9的出风口固定设有抽风机13，处理箱1的正面开设有限位槽4，限位槽4内开设有限位孔10，且限位孔10有若干个，每个限位孔10的底端均固定设有弹簧11，每个弹簧11的顶端均固定设有支撑杆5，每个支撑杆5的顶端均与挡板3的底端固定连接，挡板3与限位槽4活动连接，处理箱1的背面开设有网络终端接入槽15，网络终端接入槽15内固定设有网络终端接入口14，且网络终端接入口14有若干个，处理箱 1一侧的外壁固定设有开关面板8，开关面板8上设有鼓风开关和抽风开关，鼓风机12与鼓风开关电性连接，抽风机13与抽风开关电性连接，鼓风开关与抽风开关均匀外接电源电性连接。

[0024] 其中，通风通道9呈网格状均匀分布，增到通风通道9与处理器 2的接触面积，提高通风通道9的散热效果。

[0025] 其中，过滤筒7的内部设有活性炭层，将通过鼓风机12吹入处理箱1内的风进行干燥、吸附，避免灰尘和水分进入处理箱1内，对处理器2造成损坏。

[0026] 其中，处理箱1的正面铰合连接有箱门6，方便人们随时打开处理箱1，对处理器2进行检修。

[0027] 其中，挡板3的长度大于处理箱1内壁的长度，避免挡板3滑出限位槽4内。

[0028] 其中，每个网络终端接入口14的外部均套设有盖子16，使用时取下盖子16，避免垃圾进入网络终端接入口14内，造成污染。

[0029] 工作时，打开处理箱1的箱门6，按压限位槽4内的挡板3，将处理器2放入处理箱1后，限位孔10内的弹簧11将支撑杆5和挡板 3顶起，从而限制处理器2在处理箱1内晃动，避免处理器2受到损坏，其中处理器2的型号为FTR-AL-AA-08HX08D型，关闭箱门6，拔下盖子

16,将外界的数据线接入网络终端接入槽15内的网络终端接入口14,打开开关面板8上的鼓风开关和抽风开关,使得鼓风机12 和抽风机13开始工作,鼓风机12将经过过滤筒7过滤过后的风吹进通风通道9内,将处理器2上的热量进行置换,从而降低处理器2的温度,通过设有抽风机13,加速将通风通道9内的风排出,提高散热的速度。

[0030] 最后应说明的是:以上所述仅为本实用新型的优选实施例而已,并不用于限制本实用新型,尽管参照前述实施例对本实用新型进行了详细的说明,对于本领域的技术人员来说,其依然可以对前述各实施例所记载的技术方案进行修改,或者对其中部分技术特征进行等同替换。凡在本实用新型的精神和原则之内,所作的任何修改、等同替换、改进等,均应包含在本实用新型的保护范围之内。

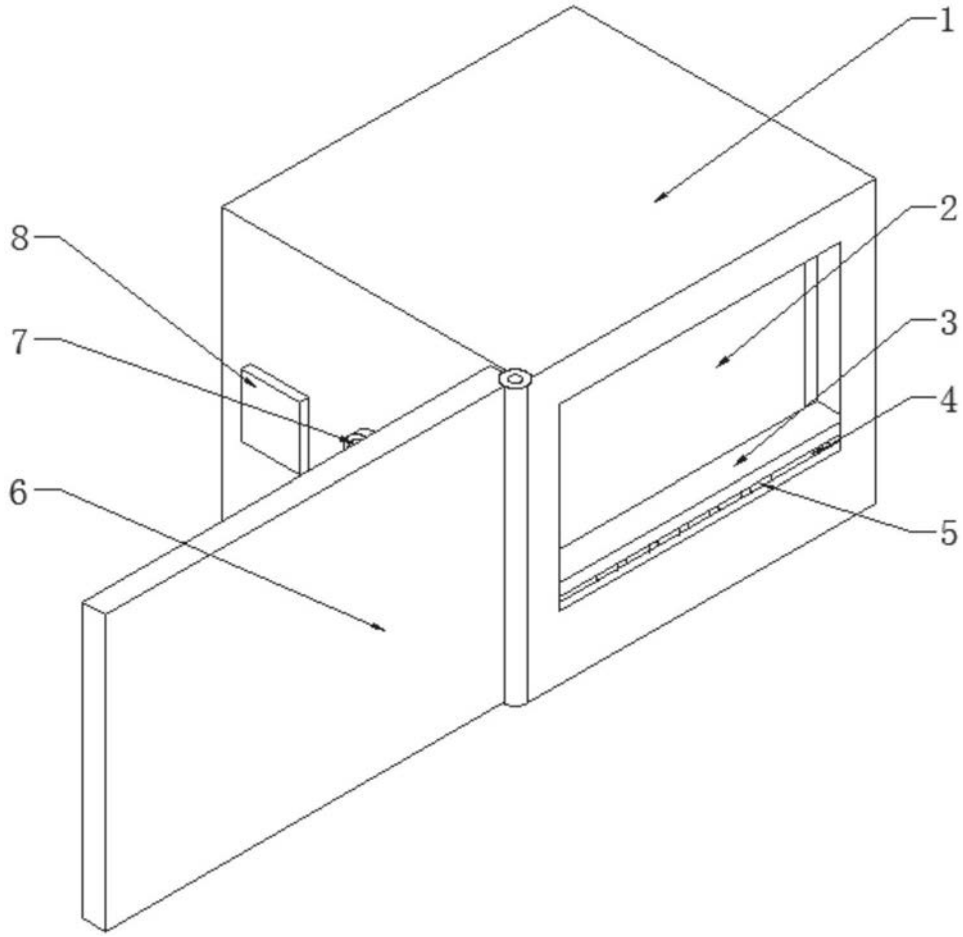

图1

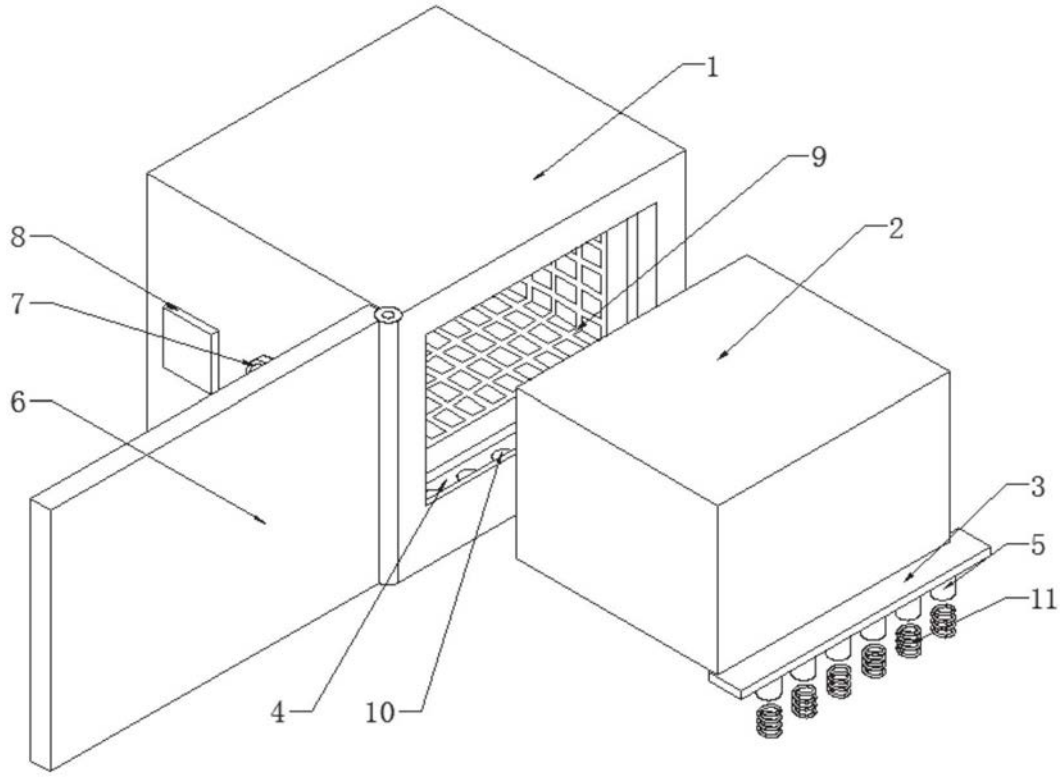

图2

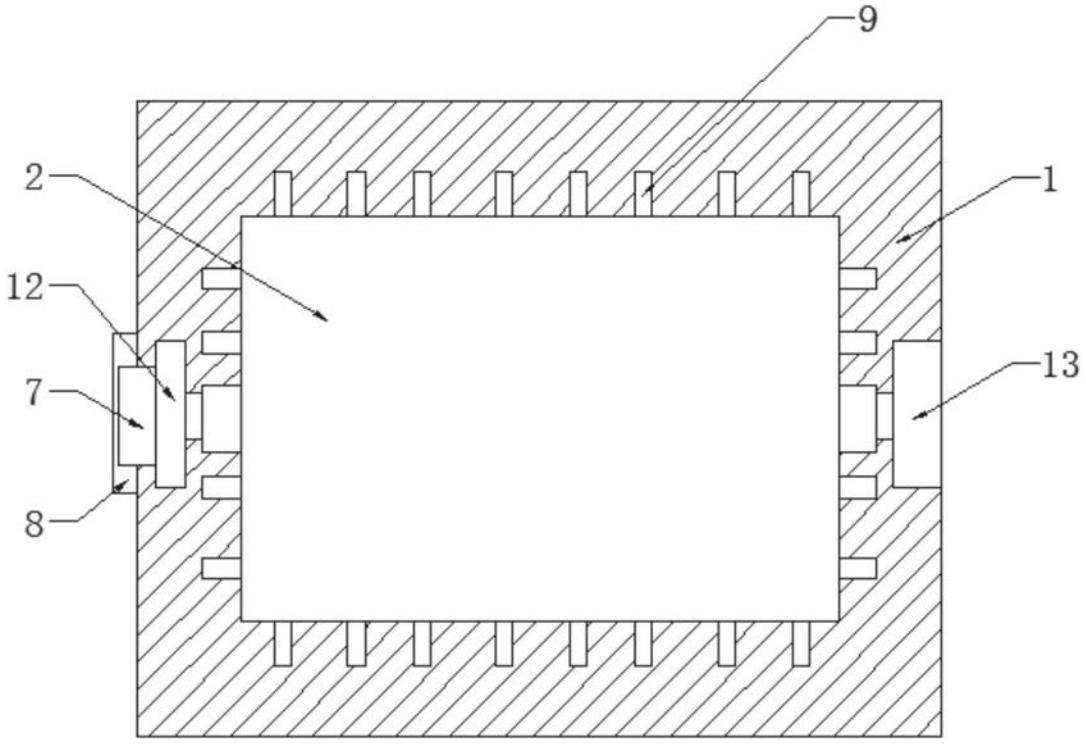

图3

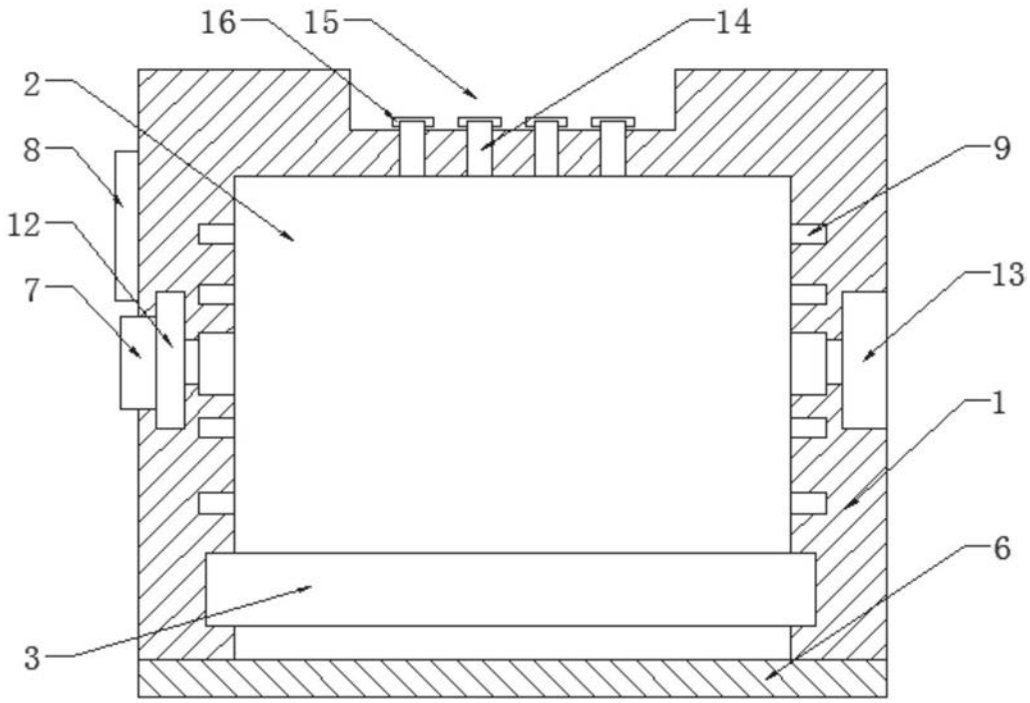

图4

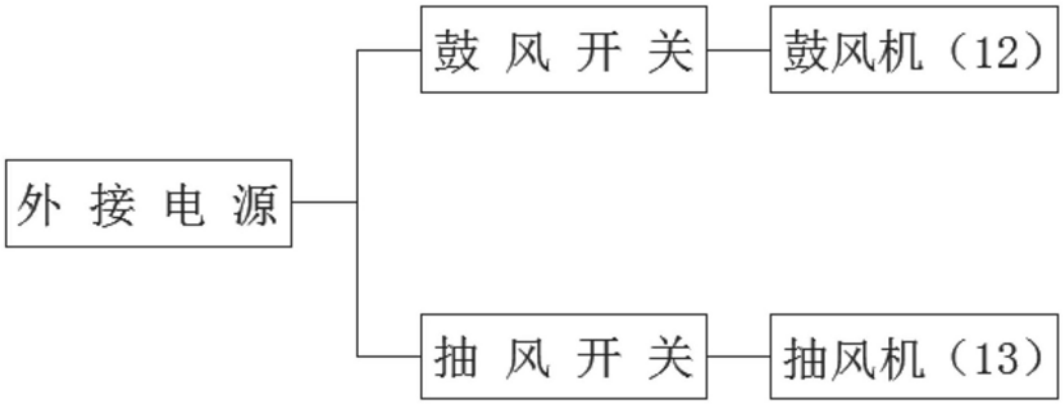

图5