(19)国家知识产权局

(12)实用新型专利

(10)授权公告号 CN 219332621 U
(45)授权公告日 2023.07.14

(21)申请号 202320703401.8

(22)申请日 2023.04.03

(73)专利权人 阳江市华展工贸有限公司
地址 529500 广东省阳江市珠海(阳江万象)产业转移工业园五金刀剪示范园5号楼

(72)发明人 张辛酉

(74)专利代理机构 东台金诚石专利代理事务所(特殊普通合伙) 32482
专利代理师 侯秀君

(51)Int.Cl.
A61L 2/10(2006.01)
A61L 2/26(2006.01)
A47L 19/00(2006.01)

权利要求书1页 说明书3页 附图3页

(54)实用新型名称

一种厨房用具消毒器

(57)摘要

本实用新型公开的一种厨房用具消毒器，包括防护主体、限位板和通风消毒组件，所述防护主体呈上端开口的中空腔体设置，所述限位板设于防护主体两侧内侧壁，所述限位板呈两两对称设置，对称设置的所述限位板之间形成滑槽，所述通风消毒组件滑动设于滑槽内，所述通风消毒组件包括支撑板、盖板、紫外线消毒灯、气泵、底板和防护网。本实用新型属于消毒器具技术领域，具体是一种可上下滑动抽拉分离，便于清理，具有通风效果，通过紫外线消毒灯实现对厨具的消毒，便于厨具的悬挂，便于对厨具进行收纳并通风消毒的厨房用具消毒器。

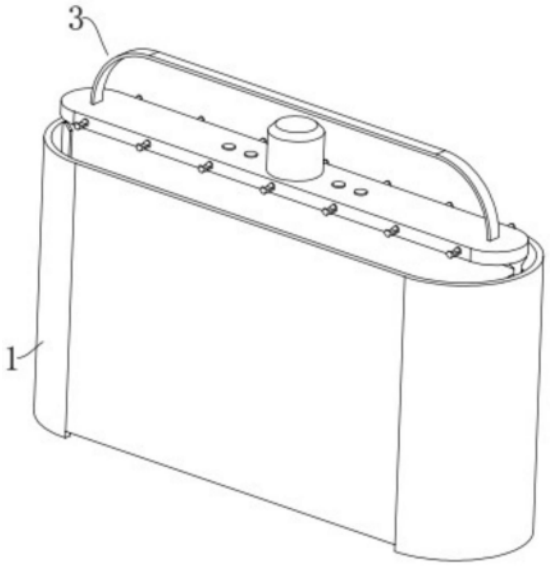

CN 219332621 U

1.一种厨房用具消毒器,其特征在于:包括防护主体、限位板和通风消毒组件,所述防护主体呈上端开口的中空腔体设置,所述限位板设于防护主体两侧内侧壁,所述限位板呈两两对称设置,对称设置的所述限位板之间形成滑槽,所述通风消毒组件滑动设于滑槽内,所述通风消毒组件包括支撑板、盖板、紫外线消毒灯、气泵、底板和防护网,所述支撑板滑动设于滑槽内,所述盖板设于支撑板上部,所述底板设于支撑板底部,所述气泵设于盖板上部中间处,所述支撑板上部中间处设有出气仓,所述气泵出气端与出气仓相连通,所述出气仓底壁贯穿底板设有出风孔一和出风孔二,所述出风孔一和出风孔二呈对称设置,所述紫外线消毒灯设于支撑板相邻限位板的侧壁,所述紫外线消毒灯呈等间距平铺排列设置,等间距平铺排列的紫外线消毒灯以支撑板为中心呈对称设置,所述防护网设于底板上部边缘处。

2.根据权利要求1所述的一种厨房用具消毒器,其特征在于:所述支撑板靠近紫外线灯一侧的侧面贯穿设有调节螺柱,所述调节螺柱与支撑板螺纹连接。

3.根据权利要求1所述的一种厨房用具消毒器,其特征在于:所述盖板靠近紫外线消毒灯的侧壁设有挂柱,所述挂柱呈等间距排列设置。

4.根据权利要求3所述的一种厨房用具消毒器,其特征在于:所述挂柱上部设有凹槽。

5.根据权利要求1所述的一种厨房用具消毒器,其特征在于:所述盖板上部设有把手。

6.根据权利要求1所述的一种厨房用具消毒器,其特征在于:所述防护主体底部设有支撑垫,所述支撑垫呈对称设置。

一种厨房用具消毒器

技术领域

[0001] 本实用新型属于消毒器具技术领域，尤其涉及一种厨房用具消毒器。

背景技术

[0002] 筷子、菜刀、铲子、勺子和菜板等都是家庭日常生活中不可缺少的厨房用具，家用厨具的种类较多，使用时摆放杂乱，现有的大多数家庭将厨具通过收纳篮或消毒器具进行收纳摆放，但现有的消毒器具通用性差，同时现有的消毒器具体型较大，结构复杂，现亟需一种结构简单，成本低，且可以收纳摆放多种厨具的消毒装置。

实用新型内容

[0003] 针对上述情况，为克服现有技术的缺陷，本实用新型提供一种厨房用具消毒器，可上下滑动抽拉分离，便于清理，具有通风效果，通过紫外线消毒灯实现对厨具的消毒，便于厨具的悬挂，便于对厨具进行收纳并通风消毒。

[0004] 本实用新型采用的技术方案如下：一种厨房用具消毒器，包括防护主体、限位板和通风消毒组件，所述防护主体呈上端开口的中空腔体设置，所述限位板设于防护主体两侧内侧壁，所述限位板呈两两对称设置，对称设置的所述限位板之间形成滑槽，所述通风消毒组件滑动设于滑槽内，所述通风消毒组件包括支撑板、盖板、紫外线消毒灯、气泵、底板和防护网，所述支撑板滑动设于滑槽内，所述盖板设于支撑板上部，所述底板设于支撑板底部，所述气泵设于盖板上部中间处，所述支撑板上部中间处设有出气仓，所述气泵出气端与出气仓相连通，所述出气仓底壁贯穿底板设有出风孔一和出风孔二，所述出风孔一和出风孔二呈对称设置，所述紫外线消毒灯设于支撑板相邻限位板的侧壁，所述紫外线消毒灯呈等间距平铺排列设置，等间距平铺排列的紫外线消毒灯以支撑板为中心呈对称设置，所述防护网设于底板上部边缘处。

[0005] 进一步地，所述支撑板靠近紫外线灯一侧的侧面贯穿设有调节螺柱，所述调节螺柱与支撑板螺纹连接。

[0006] 进一步地，所述盖板靠近紫外线消毒灯的侧壁设有挂柱，所述挂柱呈等间距排列设置。

[0007] 进一步地，所述挂柱上部设有凹槽。

[0008] 进一步地，所述盖板上部设有把手。

[0009] 进一步地，所述防护主体底部设有支撑垫，所述支撑垫呈对称设置。

[0010] 采用上述结构后，本实用新型有益效果如下：本实用新型提出的一种厨房用具消毒器，结构简单，使用方便，可上下滑动抽拉分离，便于清理，防护主体内部由下至上具有通风效果，支撑板两侧通过紫外线消毒灯实现对器具的消毒，便于厨具的悬挂，可对碗、盘子、锅具、筷子和勺子等等进行收纳并通风消毒。

附图说明

[0011] 附图用来提供对本实用新型的进一步理解，并且构成说明书的一部分，与本实用新型的实施例一起用于解释本实用新型，并不构成对本实用新型的限制。

[0012] 图1为本实用新型提出的一种厨房用具消毒器的整体结构示意图；

[0013] 图2为本实用新型提出的一种厨房用具消毒器的支撑板结构示意图；

[0014] 图3为图2的A部分放大图；

[0015] 图4为本实用新型提出的一种厨房用具消毒器的内部结构示意图；

[0016] 图5为本实用新型提出的一种厨房用具消毒器的防护主体内部结构示意图；

[0017] 图6为图5的B部分放大图。

[0018] 在附图中：1、防护主体，2、限位板，3、通风消毒组件，4、滑槽，5、支撑板，6、盖板，7、紫外线消毒灯，8、气泵，9、底板，10、防护网，11、出气仓，12、出风孔一，13、出风孔二，14、调节螺柱，15、挂柱，16、凹槽，17、把手，18、支撑垫。

具体实施方式

[0019] 如图1、图2和图4所示，一种厨房用具消毒器，它包括防护主体1、限位板2和通风消毒组件3，防护主体1呈上端开口的中空腔体设置，限位板2设于防护主体1两侧内侧壁，限位板2呈两两对称设置，对称设置的限位板2之间形成滑槽4，通风消毒组件3滑动设于滑槽4内，通风消毒组件3包括支撑板5、盖板6、紫外线消毒灯7、气泵8、底板9和防护网10，支撑板5滑动设于滑槽4内，盖板6设于支撑板5上部，底板9设于支撑板5底部，气泵8设于盖板6上部中间处，支撑板5上部中间处设有出气仓11，气泵8出气端与出气仓11相连通，出气仓11底壁贯穿底板9设有出风孔一12和出风孔二13，出风孔一12和出风孔二13呈对称设置，紫外线消毒灯7设于支撑板5相邻限位板2的侧壁，紫外线消毒灯7呈等间距平铺排列设置，等间距平铺排列的紫外线消毒灯7以支撑板5为中心呈对称设置，防护网10设于底板9上部边缘处，通风消毒组件3在滑槽4内上下抽拉滑动，便于拆卸清理，支撑板5的两侧设置多个等间距的紫外线消毒灯7，对清洗后的厨具进行照明消毒，常用的筷子、碗和盘子等厨具可放置在防护网10与支撑板5之间，气泵8抽取空气，将空气泵8入出气仓11内，通过出气仓11底部的出风孔一12和出风孔二13直接通入支撑板5下部与防护主体1内底壁之间，增加防护主体1内部的通风效果，对清洗后的厨具进行干燥处理，避免内部潮湿发霉。

[0020] 如图2和图5所示，为了避免大型厨具触碰到紫外线消毒灯7，调节螺柱14可用于支撑厨具，增加厨具与紫外线消毒灯7之间的距离，支撑板5靠近紫外线灯一侧的侧面贯穿设有调节螺柱14，调节螺柱14与支撑板5螺纹连接，同时也可用于悬挂厨具，盖板6靠近紫外线消毒灯7的侧壁设有挂柱15，挂柱15呈等间距排列设置，用于悬挂长柄厨具或锅具，使厨具在防护主体1内部垂直向下，挂柱15上部设有凹槽16，用于对悬挂的厨具进行悬挂限位，避免厨具掉落。

[0021] 其中，盖板6上部设有把手17，用于提拉盖板6，使支撑板5与支撑主体两侧的限位板2分离，实现便于清洗和悬挂拿取的效果，防护主体1底部设有支撑垫18，支撑垫18呈对称设置，增加防护主体1底部的支撑稳定性。

[0022] 具体使用时，操作人员通过把手17将通风消毒组件3提起，将厨具放入支撑板5两侧的防护网10内，也可以悬挂于盖板6两侧的挂柱15上，调节螺柱14起支撑作用，主要针对

于锅具的消毒，避免厨具直接出泵紫外线消毒灯7，使紫外线消毒灯7与厨具之间保持一定距离，厨具摆放后，提拉把手17，将通风消毒组件3的支撑板5滑动插入滑槽4内，启动气泵8，气泵8抽取空气，将空气泵8入出气仓11内，通过出气仓11底部的出风孔一12和出风孔二13直接通入支撑板5下部与防护主体1内底壁之间，增加防护主体1内部的通风效果，对清洗后的厨具进行干燥处理，避免内部潮湿发霉，本装置成本低，结构简单，便于清洗，实用性强。

[0023] 尽管已经示出和描述了本实用新型的实施例，对于本领域的普通技术人员而言，可以理解在不脱离本实用新型的原理和精神的情况下可以对这些实施例进行多种变化、修改、替换和变型，本实用新型的范围由所附权利要求及其等同物限定。总而言之如果本领域的普通技术人员受其启示，在不脱离本实用新型创造宗旨的情况下，不经创造性的设计出与该技术方案相似的结构方式及实施例，均应属于本实用新型的保护范围。

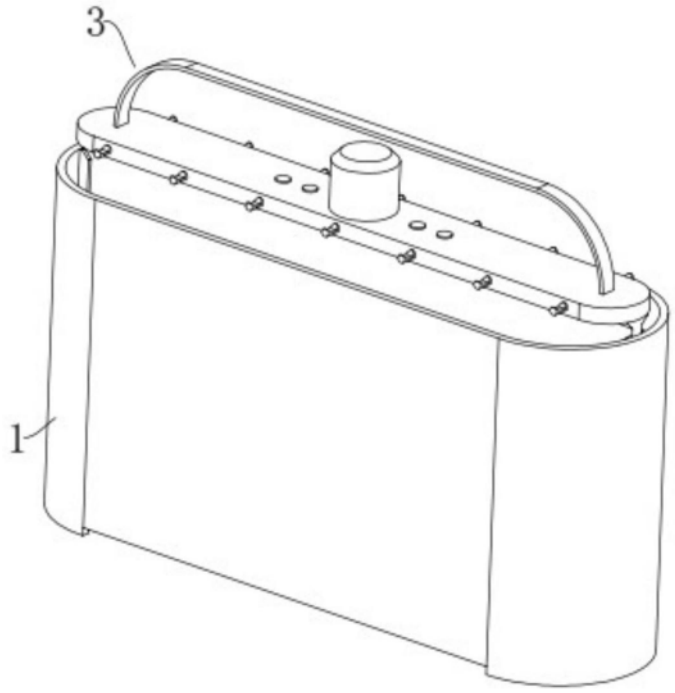

图1

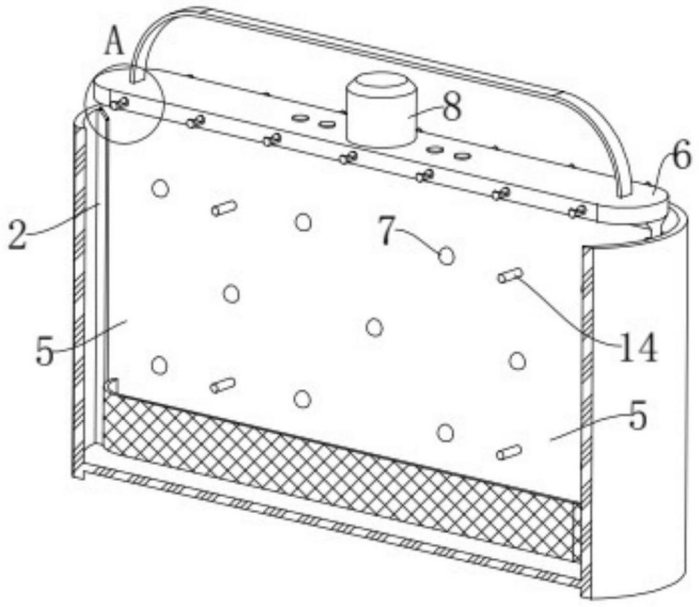

图2

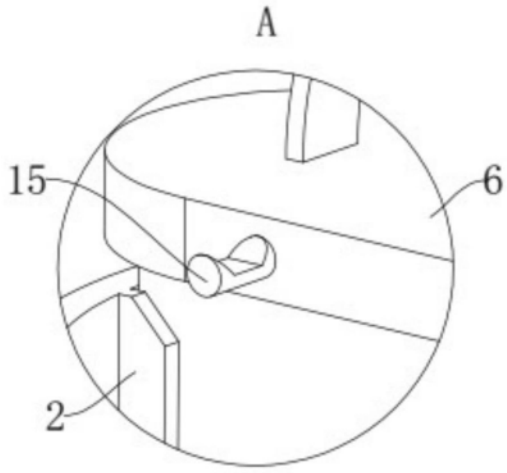

图3

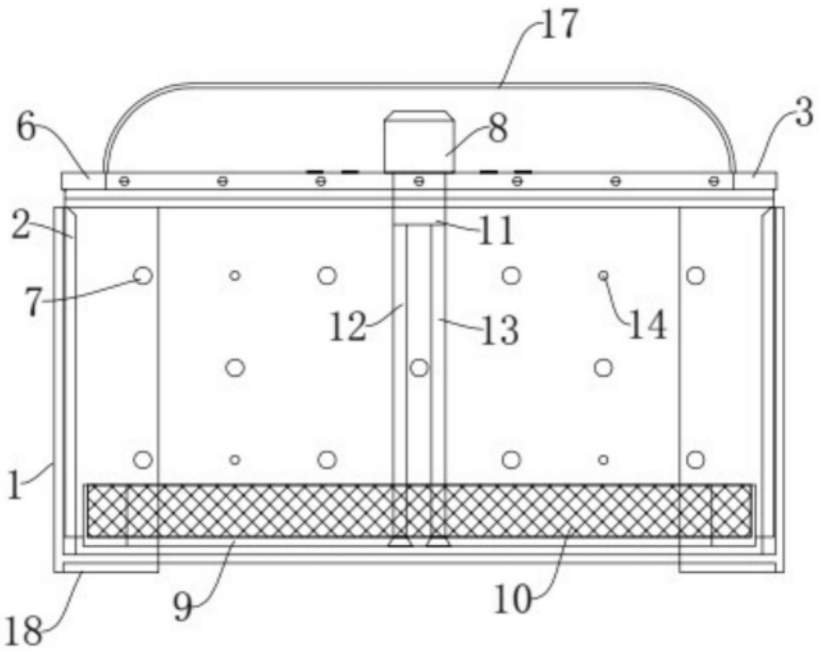

图4

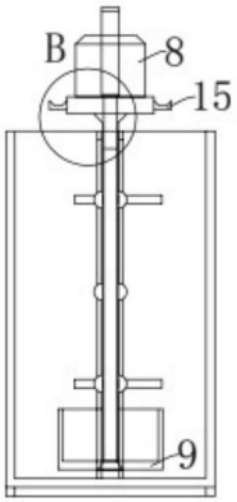

图5

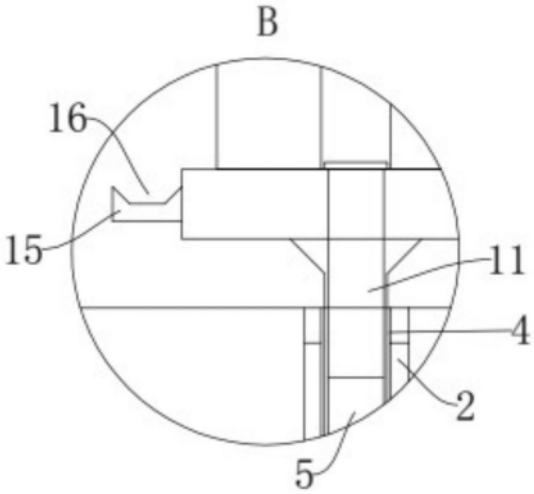

图6