(19)中华人民共和国国家知识产权局

(12)实用新型专利

(10)授权公告号 CN 202859363 U
(45)授权公告日 2013.04.10

(21)申请号 201220534648.3

(22)申请日 2012.10.18

(73)专利权人 天津市普光医用材料制造有限公司
地址 301700 天津市武清区武清经济开发区泉达路 19 号

(72)发明人 李少博

(74)专利代理机构 天津盛理知识产权代理有限公司 12209
代理人 王倩

(51)Int.Cl.
A61C 17/00(2006.01)

权利要求书 1 页 说明书 3 页 附图 1 页

(54)实用新型名称

一次性口护包

(57)摘要

本实用新型涉及一种一次性口护包，包括口腔护理棒包、防渗透治疗巾、压舌板和一次性 PE 检查手套，该口腔护理棒包、防渗透治疗巾、压舌板和一次性 PE 检查手套均放置在一个托盘内。本实用新型是一种设计巧妙、结构小巧、使用方便、适用范围广的一次性口护包，本品为具有灭菌及预湿润作用的口腔清洁产品的组合产品，本口护包使用柠檬棉棒替代传统口腔护理中使用的棉球，提供了便捷有效的口腔护理方式、避免了医源性感染对病患的伤害、节省了时间、减轻了病人的痛苦。

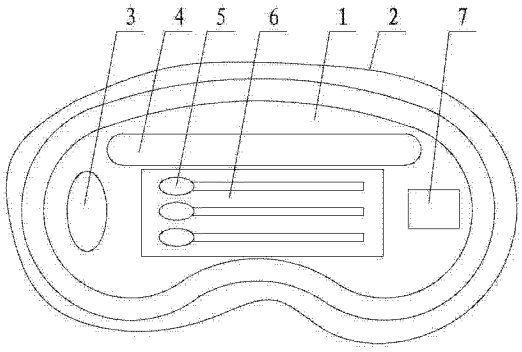

CN 202859363 U

1. 一种一次性口护包，其特征在于：包括口腔护理棒包、防渗透治疗巾、压舌板和一次性 PE 检查手套，该口腔护理棒包、防渗透治疗巾、压舌板和一次性 PE 检查手套均放置在一个托盘内。

2. 根据权利要求 1 所述的一次性口护包，其特征在于：所述的口腔护理棒包、防渗透治疗巾、压舌板和一次性 PE 检查手套直接置放在托盘内。

3. 根据权利要求 1 所述的一次性口护包，其特征在于：所述的口腔护理棒包、防渗透治疗巾、压舌板和一次性 PE 检查手套通过胶条粘贴在托盘内。

4. 根据权利要求 1 所述的一次性口护包，其特征在于：所述托盘内部通过隔板分割成多个储物室，口腔护理棒包、防渗透治疗巾、压舌板和一次性 PE 检查手套置放在各自的储物室内。

5. 根据权利要求 1 所述的一次性口护包，其特征在于：口腔护理棒包为一个或者多个，每个口腔护理棒包均由独立密封袋和柠檬棒组成，每个独立密封袋内置放一个或多个含有柠檬剂药液的柠檬棒。

6. 根据权利要求 1 所述的一次性口护包，其特征在于：所述的防渗透治疗巾、压舌板和一次性 PE 检查手套分别密封放置在各自的独立密封包装袋内。

7. 根据权利要求 1 所述的一次性口护包，其特征在于：所述的托盘为腰形托盘。

8. 根据权利要求 1 所述的一次性口护包，其特征在于：托盘外包裹一个纸塑包装袋，该纸塑包装袋使托盘和置放在其内部的口腔护理棒包、防渗透治疗巾、压舌板和一次性 PE 检查手套成为一个整体的密闭结构。

一次性口护包

技术领域

[0001] 本实用新型涉及口腔清洁护理用品领域，尤其是一种无菌口腔护理用的一次性口护包。

背景技术

[0002] 口腔护理是在临床中最常见的护理方式之一，传统的口腔护理操作是用两把弯血管钳夹住蘸药液棉球擦洗口腔。传统清洁方法的缺陷在于：1、操作麻烦、耗时长；2、棉球上蘸的生理盐水或者漱口水会使患者产生不适感，易造成患者呛咳；3、为昏迷病人擦洗时还容易将棉球遗留于口腔内而造成病人窒息，严重时甚至会导致病人出现生命危险；4、器械为反复使用，若消毒不干净会造成交叉感染。

发明内容

[0003] 本实用新型的目的在于克服现有技术的不足，提供了一种设计合理、结构简单、使用方便、安全卫生的一次性口护包。

[0004] 本实用新型解决其技术问题是通过以下技术方案实现的：

[0005] 一种一次性口护包，其特征在于：包括口腔护理棒包、防渗透治疗巾、压舌板和一次性 PE 检查手套，该口腔护理棒包、防渗透治疗巾、压舌板和一次性 PE 检查手套均放置在一个托盘内。

[0006] 而且，所述的口腔护理棒包、防渗透治疗巾、压舌板和一次性 PE 检查手套直接置放在托盘内。

[0007] 而且，所述的口腔护理棒包、防渗透治疗巾、压舌板和一次性 PE 检查手套通过胶条粘贴在托盘内。

[0008] 而且，所述托盘内部通过隔板分割成多个储物室，口腔护理棒包、防渗透治疗巾、压舌板和一次性 PE 检查手套置放在各自的储物室内。

[0009] 而且，口腔护理棒包为一个或者多个，每个口腔护理棒包均由独立密封袋和柠檬棒组成，每个独立密封袋内置放一个或多个含有柠檬剂药液的柠檬棒。

[0010] 而且，所述的防渗透治疗巾、压舌板和一次性 PE 检查手套分别密封放置在各自的独立密封包装袋内。

[0011] 而且，所述的托盘为腰形托盘。托盘外包裹一个纸塑包装袋，该纸塑包装袋使托盘和置放在其内部的口腔护理棒包、防渗透治疗巾、压舌板和一次性 PE 检查手套成为一个整体的密闭结构。

[0012] 本实用新型的优点和有益效果为：

[0013] 1、本口护包是由口腔护理棒包、防渗透治疗巾、压舌板、一次性 PE 检查手套和托盘组成的一个密封口腔消毒包，本口护包打破了传统口腔清洁的繁琐性，突破性的使用柠檬棉棒替代棉球，免除了传统口护中器械对口腔的损伤，不会因为棉球遗留口腔而对病人造成窒息，预防交叉感染，促进口腔血液循环，更加便于观察口腔粘膜和舌苔变化，及时提

供病情的动态信息。

[0014] 2、本口护包使用无菌棉签替代传统消毒方式中的弯血管钳和药球，省去了某些器械消毒的程序、节省了夹棉球及用物准备的时间、方便了医护工作者、节约了时间、降低了病患的痛苦。

[0015] 3、无菌棉棒采用药液为柠檬剂，与传统的漱口水或生理盐水相比具有更好的清洁及滋润的效果，对口腔内膜刺激小，使用时可减轻病人的痛苦。

[0016] 4、本产品为一次性产品，使用安全卫生，不会导致交叉感染，可直接用于临床口腔护理。

[0017] 5、本实用新型是一种设计巧妙、结构小巧、使用方便、适用范围广的一次性口护包，本品为具有灭菌及预湿润作用的口腔清洁产品的组合产品，本口护包使用柠檬棉棒替代传统口腔护理中使用的棉球，提供了便捷有效的口腔护理方式、避免了医源性感染对病患的伤害、节省了时间、减轻了病人的痛苦。

附图说明

[0018] 图 1 是本实用新型的主视图；

[0019] 图 2 是图 1 的俯视示意图一；

[0020] 图 3 是图 1 的俯视示意图二(省略纸塑包装袋)；

[0021] 图 4 是图 1 的俯视示意图三(省略纸塑包装袋)；

[0022] 图 5 是图 1 的俯视示意图四(省略纸塑包装袋)。

具体实施方式

[0023] 下面通过具体实施例对本实用新型作进一步详述，以下实施例只是描述性的，不是限定性的，不能以此限定本实用新型的保护范围。

[0024] 一种一次性口护包，包括口腔护理棒包、防渗透治疗巾 7、压舌板 4 和一次性 PE 检查手套 3，该口腔护理棒包、防渗透治疗巾、压舌板和一次性 PE 检查手套均放置在一个托盘 1 内。其放置形式多样，如图 2 和图 3 所示：口腔护理棒包、防渗透治疗巾、压舌板和一次性 PE 检查手套直接置放在托盘内，其既可以平摊摆放，也可以竖直码放。如图 4 所示，口腔护理棒包、防渗透治疗巾、压舌板和一次性 PE 检查手套通过胶条 8 粘贴在托盘内。如图 5 所示，托盘内部通过隔板 9 分割成多个储物室，口腔护理棒包、防渗透治疗巾、压舌板和一次性 PE 检查手套置放在各自的储物室内。口腔护理棒包、防渗透治疗巾、压舌板和一次性 PE 检查手套数量不限，可根据需要进行调整，通常口腔护理棒包为两个，防渗透治疗巾和压舌板均为一个，一次性 PE 检查手套为一双。

[0025] 每个口腔护理棒包均由独立密封袋 6 和柠檬棒 5 组成，每个独立密封袋内置放一个或多个含有柠檬剂药液的柠檬棒。防渗透治疗巾、压舌板和一次性 PE 检查手套可以直接放置在托盘内，也可以先分别密封放置在各自的独立密封包装袋内，再放置在托盘内。

[0026] 托盘为腰形托盘，托盘外包裹一个纸塑包装袋 2，该纸塑包装袋使托盘和置放在其内部的口腔护理棒包、防渗透治疗巾、压舌板和一次性 PE 检查手套成为一个整体的密闭结构。

[0027] 本实用新型的的应用范围：

[0028] （1）长期卧床长期不能自理的病人的口腔清洁，清除口腔异味，促进病人食欲，甘油成分有利于润滑和软化组织，起到温润舒缓，柠檬香味刺激唾液分泌，清爽宜人。

[0029] （2）用于入住或转出重症监护病房患者口腔护清理，预防和控制定植造成的感染传播，清除微生物以及其他污垢，防止细菌繁殖。

[0030] （3）为禁食、高热、昏迷、鼻饲、术后及口腔疾患的病人进行口腔护理。

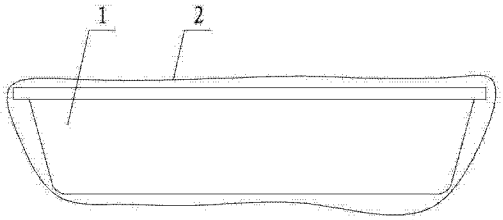

图 1

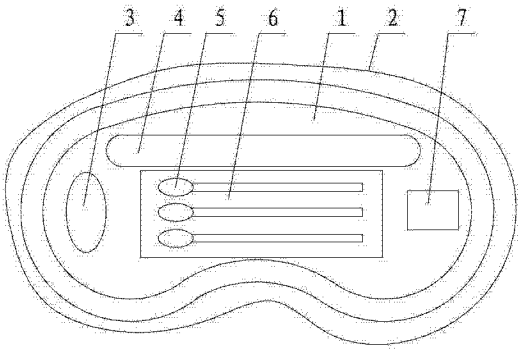

图 2

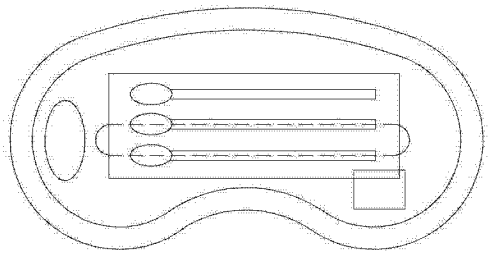

图 3

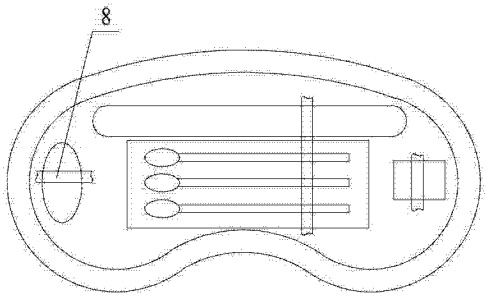

图 4

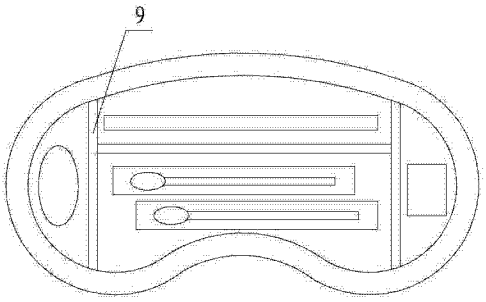

图 5