(19)中华人民共和国国家知识产权局

(12)实用新型专利

(10)授权公告号 CN 213641809 U
(45)授权公告日 2021.07.09

(21)申请号 202022540075.2

(22)申请日 2020.11.06

(73)专利权人 刘春菲
地址 274000 山东省菏泽市牡丹区黄河路53号

(72)发明人 刘春菲

(74)专利代理机构 北京棘龙知识产权代理有限公司 11740
代理人 戴丽伟

(51)Int.Cl.
A61G 12/00(2006.01)
A61B 50/31(2016.01)

权利要求书1页 说明书4页 附图1页

(54)实用新型名称

一种医疗护理便携式护理箱

(57)摘要

本实用新型公开了一种医疗护理便携式护理箱，包括顶部为开口设置的护理箱，所述护理箱的前侧内壁和后侧内壁之间固定安装有两个隔板，两个隔板将护理箱分割成三个放置区域，所述护理箱上滑动套设有套管，套管的两侧内壁上均开设有第一槽，第一槽的顶部内壁和底部内壁之间固定安装有定位杆，护理箱的两侧顶部均固定安装有滑块，滑块远离护理箱的一侧延伸至对应的第一槽内。本实用新型设计合理，便于对放置区域的容纳体积进行调节，达到便于竖直放置不同高度的药品瓶，避免因水平放置造成的药品洒落风险，且便于对放置区域内的工具和药品进行压紧固定，降低在移动的过程中因晃动造成的药品或工具碰撞损坏的风险。

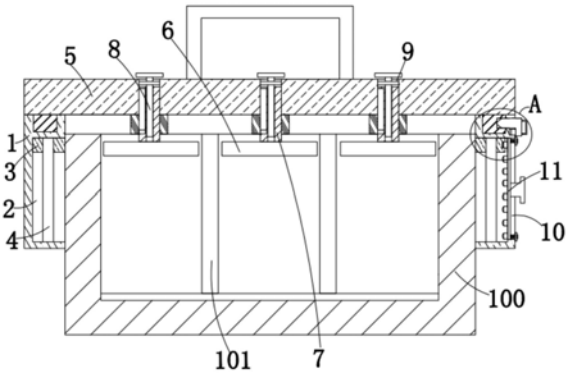

CN 213641809 U

1.一种医疗护理便携式护理箱，包括顶部为开口设置的护理箱(100)，所述护理箱(100)的前侧内壁和后侧内壁之间固定安装有两个隔板(101)，两个隔板(101)将护理箱(100)分割成三个放置区域，其特征在于，所述护理箱(100)上滑动套设有套管(1)，套管(1)的两侧内壁上均开设有第一槽(2)，第一槽(2)的顶部内壁和底部内壁之间固定安装有定位杆(4)，护理箱(100)的两侧顶部均固定安装有滑块(3)，滑块(3)远离护理箱(100)的一侧延伸至对应的第一槽(2)内，滑块(3)滑动套设在对应的定位杆(4)上，放置区域内设有压板(6)，压板(6)的顶部固定安装有移动杆(7)，套管(1)的顶部活动接触有盖板(5)，盖板(5)的底部两侧均固定安装有固定块(19)，套管(1)活动套设在两个固定块(19)上，盖板(5)的顶部开设有三个第一矩形孔(9)，移动杆(7)的顶端延伸至对应的第一矩形孔(9)内，第一矩形孔(9)的两侧内壁之间转动安装有T形螺杆(8)，T形螺杆(8)的底端延伸至护理箱(100)内，T形螺杆(8)的顶部延伸至盖板(5)的上方，移动杆(7)螺纹套设在对应的T形螺杆(8)上，两个固定块(19)中位于右侧的固定块(19)的右侧开设有第一卡槽(12)，第一卡槽(12)内活动卡装有L形卡杆(13)，L形卡杆(13)的右侧延伸至套管(1)的右侧，L形卡杆(13)磁吸固定在套管(1)的右侧顶部，两个滑块(3)中位于右侧的滑块(3)的右侧开设有第二卡槽(14)，两个第一槽(2)中位于右侧的第一槽(2)的右侧内壁上开设有第一通孔(10)，第一通孔(10)内滑动套设有移动板(11)，移动板(11)的左侧固定安装有多个卡块(15)，卡块(15)的左侧嵌装有滚珠，多个卡块(15)中的一个卡块(15)延伸至第二卡槽(14)内，一个卡块(15)与第二卡槽(14)相卡装，移动板(11)的右侧固定安装有T形拉头，T形拉头的右侧延伸至套管(1)的右侧，套管(1)的右侧固定安装有两个安装块(16)，移动板(11)的右侧顶部和右侧底部均固定安装有T形杆(17)，T形杆(17)的右侧延伸至套管(1)的右侧，安装块(16)滑动套设在对应的T形杆(17)上，安装块(16)的左侧与移动板(11)的右侧之间固定安装有弹簧(18)，弹簧(18)活动套设在T形杆(17)上。

2.根据权利要求1所述的一种医疗护理便携式护理箱，其特征在于，所述移动杆(7)的顶端开设有螺纹孔，螺纹孔与对应的T形螺杆(8)螺纹连接，盖板(5)的底部固定安装有三个定位套，定位套滑动套设在对应的移动杆(7)上，定位套的左侧内壁上固定安装有限位块，移动杆(7)的左侧开设有限位槽，限位块与对应的限位槽滑动连接。

3.根据权利要求1所述的一种医疗护理便携式护理箱，其特征在于，所述套管(1)的右侧顶部开设有第一矩形槽，第一矩形槽远离其开口的一侧内壁上固定安装有磁铁，L形卡杆(13)的右侧内壁上固定安装有铁块，铁块的左侧延伸至第一矩形槽内并与磁铁的右侧相吸附，L形卡杆(13)的右侧固定安装有第一U形把手。

4.根据权利要求1所述的一种医疗护理便携式护理箱，其特征在于，所述安装块(16)的右侧开设有第二矩形孔，第二矩形孔的内壁与对应的T形杆(17)的外侧滑动连接。

5.根据权利要求1所述的一种医疗护理便携式护理箱，其特征在于，所述滑块(3)的顶部开设有第三矩形孔，第三矩形孔的内壁与对应的定位杆(4)的外侧滑动连接。

6.根据权利要求1所述的一种医疗护理便携式护理箱，其特征在于，所述套管(1)的顶部两侧均开设有第二矩形槽，第二矩形槽的内壁与对应的固定块(19)的外侧活动接触，两个第二矩形槽中位于右侧的第二矩形槽的右侧内壁上开设有第四矩形孔，第四矩形孔的内壁与L形卡杆(13)的外侧活动接触，盖板(5)的顶部固定安装有第二U形把手。

一种医疗护理便携式护理箱

技术领域

[0001] 本实用新型涉及护理箱技术领域，尤其涉及一种医疗护理便携式护理箱。

背景技术

[0002] 医用便携式护理箱是医疗护理中常用的存储工具，它可以存放一些护理药品和工具，在发生突发事件，导致有人员受到伤害时，医护人员需要将护理箱装放一些药品和护理工具，并通过手提的方式带到事故发生地对伤员进行治疗，方便使用；现有的护理箱的容纳体积大多是固定的，不便于根据实际需要进行调节，进而在放置较高的药品瓶时经常存在盖不上箱盖的现象，需要水平放置药品瓶，造成在移动的过程药品洒落的风险较大，且在移动的过程中不便于对护理箱内的物体进行压紧固定，容易因移动过程中的震动力造成护理箱内的物体晃动，并与护理箱发生碰撞的现象，不能满足使用需求，因此我们提出了一种医疗护理便携式护理箱用于解决上述问题。

实用新型内容

[0003] 本实用新型的目的是为了解决现有技术中存在的缺点，而提出的一种医疗护理便携式护理箱。

[0004] 为了实现上述目的，本实用新型采用了如下技术方案：

[0005] 一种医疗护理便携式护理箱，包括顶部为开口设置的护理箱，所述护理箱的前侧内壁和后侧内壁之间固定安装有两个隔板，两个隔板将护理箱分割成三个放置区域，所述护理箱上滑动套设有套管，套管的两侧内壁上均开设有第一槽，第一槽的顶部内壁和底部内壁之间固定安装有定位杆，护理箱的两侧顶部均固定安装有滑块，滑块远离护理箱的一侧延伸至对应的第一槽内，滑块滑动套设在对应的定位杆上，放置区域内设有压板，压板的顶部固定安装有移动杆，套管的顶部活动接触有盖板，盖板的底部两侧均固定安装有固定块，套管活动套设在两个固定块上，盖板的顶部开设有三个第一矩形孔，移动杆的顶端延伸至对应的第一矩形孔内，第一矩形孔的两侧内壁之间转动安装有T形螺杆，T形螺杆的底端延伸至护理箱内，T形螺杆的顶部延伸至盖板的上方，移动杆螺纹套设在对应的T形螺杆上，两个固定块中位于右侧的固定块的右侧开设有第一卡槽，第一卡槽内活动卡装有L形卡杆，L形卡杆的右侧延伸至套管的右侧，L形卡杆磁吸固定在套管的右侧顶部，两个滑块中位于右侧的滑块的右侧开设有第二卡槽，两个第一槽中位于右侧的第一槽的右侧内壁上开设有第一通孔，第一通孔内滑动套设有移动板，移动板的左侧固定安装有多个卡块，卡块的左侧嵌装有滚珠，多个卡块中的一个卡块延伸至第二卡槽内，一个卡块与第二卡槽相卡装，移动板的右侧固定安装有T形拉头，T形拉头的右侧延伸至套管的右侧，套管的右侧固定安装有两个安装块，移动板的右侧顶部和右侧底部均固定安装有T形杆，T形杆的右侧延伸至套管的右侧，安装块滑动套设在对应的T形杆上，安装块的左侧与移动板的右侧之间固定安装有弹簧，弹簧活动套设在T形杆上。

[0006] 优选的，所述移动杆的顶端开设有螺纹孔，螺纹孔与对应的T形螺杆螺纹连接，盖

板的底部固定安装有三个定位套，定位套滑动套设在对应的移动杆上，定位套的左侧内壁上固定安装有限位块，移动杆的左侧开设有限位槽，限位块与对应的限位槽滑动连接。

[0007] 优选的，所述套管的右侧顶部开设有第一矩形槽，第一矩形槽远离其开口的一侧内壁上固定安装有磁铁，L形卡杆的右侧内壁上固定安装有铁块，铁块的左侧延伸至第一矩形槽内并与磁铁的右侧相吸附，L形卡杆的右侧固定安装有第一U形把手。

[0008] 优选的，所述安装块的右侧开设有第二矩形孔，第二矩形孔的内壁与对应的T形杆的外侧滑动连接。

[0009] 优选的，所述滑块的顶部开设有第三矩形孔，第三矩形孔的内壁与对应的定位杆的外侧滑动连接。

[0010] 优选的，所述套管的顶部两侧均开设有第二矩形槽，第二矩形槽的内壁与对应的固定块的外侧活动接触，两个第二矩形槽中位于右侧的第二矩形槽的右侧内壁上开设有第四矩形孔，第四矩形孔的内壁与L形卡杆的外侧活动接触，盖板的顶部固定安装有第二U形把手。

[0011] 与现有的技术相比，本实用新型的有益效果是：

[0012] 通过护理箱、隔板、套管、第一槽、滑块、定位杆、盖板、压板、移动杆、T形螺杆、第一矩形孔、第一通孔、移动板、第一卡槽、L形卡杆、第二卡槽、卡块、安装块、T形杆、弹簧与固定块相配合，放置药品或工具时，向右拉动第一U形把手带动L形卡杆向右从第一卡槽和第四矩形孔内移出，L形卡杆带动铁块向右移动并与磁铁分离，紧接着向上拉动第二U形把手带动盖板向上与套管分离，盖板通过三个T形螺杆和三个移动杆带动三个压板从三个放置区域内移出，即可向护理箱内放置工具或药品，当放置的药品过高露出套管的顶部时，向右拉动T形拉头带动移动板向右移动并对两个弹簧进行压缩，同时移动板带动多个卡块向右移动，多个卡块中的一个卡块向右移动的同时带动对应的滚珠从第二卡槽内移出，紧接着向上推动套管带动两个定位杆分别在对应的第三矩形孔内向上滑动，当套管的顶部高于药品瓶的高度时，停止推动套管，紧接着放松对T形拉头的拉力，此时弹簧的弹力通过移动板带动多个卡块向左移动，多个卡块中的一个卡块带动对应的滚珠逐渐移动至第二卡槽内，进而使得套管被固定，紧接着向下按压盖板带动两个固定块分别移动至对应的第二矩形槽内，盖板通过三个T形螺杆和三个移动杆带动三个压板分别移动至对应的放置区域内，紧接着向左推动L形卡杆移动至第一卡槽内，L形卡杆带动铁块向左移动至第一矩形槽内并与磁铁相吸附，对药品或工具进行压紧固定时，正向转动对应的T形螺杆，T形螺杆转动的同时带动对应的移动杆向下移动，移动杆带动对应的压板向下对对应的放置区域内的药品或工具进行下压固定，降低其在移动过程中晃动的风险。

[0013] 本实用新型设计合理，便于对放置区域的容纳体积进行调节，达到便于竖直放置不同高度的药品瓶，避免因水平放置造成的药品洒落风险，且便于对放置区域内的工具和药品进行压紧固定，降低在移动的过程中因晃动造成的药品或工具碰撞损坏的风险。

附图说明

[0014] 图1为本实用新型提出的一种医疗护理便携式护理箱的剖视结构示意图；

[0015] 图2为图1中A部分的放大结构示意图。

[0016] 图中：100护理箱、101隔板、1套管、2第一槽、3滑块、4定位杆、5盖板、6压板、7移动

杆、8T形螺杆、9第一矩形孔、10第一通孔、11移动板、12第一卡槽、13L形卡杆、14第二卡槽、15卡块、16安装块、17T形杆、18弹簧、19固定块。

具体实施方式

[0017] 下面将结合本实用新型实施例中的附图，对本实用新型实施例中的技术方案进行清楚、完整地描述，显然，所描述的实施例仅仅是本实用新型一部分实施例，而不是全部的实施例。

[0018] 参照图1-2，一种医疗护理便携式护理箱，包括顶部为开口设置的护理箱100，护理箱100的前侧内壁和后侧内壁之间固定安装有两个隔板101，两个隔板101将护理箱100分割成三个放置区域，护理箱100上滑动套设有套管1，套管1的两侧内壁上均开设有第一槽2，第一槽2的顶部内壁和底部内壁之间固定安装有定位杆4，护理箱100的两侧顶部均固定安装有滑块3，滑块3远离护理箱100的一侧延伸至对应的第一槽2内，滑块3滑动套设在对应的定位杆4上，放置区域内设有压板6，压板6的顶部固定安装有移动杆7，套管1的顶部活动接触有盖板5，盖板5的底部两侧均固定安装有固定块19，套管1活动套设在两个固定块19上，盖板5的顶部开设有三个第一矩形孔9，移动杆7的顶端延伸至对应的第一矩形孔9内，第一矩形孔9的两侧内壁之间转动安装有T形螺杆8，T形螺杆8的底端延伸至护理箱100内，T形螺杆8的顶部延伸至盖板5的上方，移动杆7螺纹套设在对应的T形螺杆8上，两个固定块19中位于右侧的固定块19的右侧开设有第一卡槽12，第一卡槽12内活动卡装有L形卡杆13，L形卡杆13的右侧延伸至套管1的右侧，L形卡杆13磁吸固定在套管1的右侧顶部，两个滑块3中位于右侧的滑块3的右侧开设有第二卡槽14，两个第一槽2中位于右侧的第一槽2的右侧内壁上开设有第一通孔10，第一通孔10内滑动套设有移动板11，移动板11的左侧固定安装有多个卡块15，卡块15的左侧嵌装有滚珠，多个卡块15中的一个卡块15延伸至第二卡槽14内，一个卡块15与第二卡槽14相卡装，移动板11的右侧固定安装有T形拉头，T形拉头的右侧延伸至套管1的右侧，套管1的右侧固定安装有两个安装块16，移动板11的右侧顶部和右侧底部均固定安装有T形杆17，T形杆17的右侧延伸至套管1的右侧，安装块16滑动套设在对应的T形杆17上，安装块16的左侧与移动板11的右侧之间固定安装有弹簧18，弹簧18活动套设在T形杆17上，本实用新型设计合理，便于对放置区域的容纳体积进行调节，达到便于竖直放置不同高度的药品瓶，避免因水平放置造成的药品洒落风险，且便于对放置区域内的工具和药品进行压紧固定，降低在移动的过程中因晃动造成的药品或工具碰撞损坏的风险。

[0019] 本实用新型中，移动杆7的顶端开设有螺纹孔，螺纹孔与对应的T形螺杆8螺纹连接，盖板5的底部固定安装有三个定位套，定位套滑动套设在对应的移动杆7上，定位套的左侧内壁上固定安装有限位块，移动杆7的左侧开设有限位槽，限位块与对应的限位槽滑动连接，套管1的右侧顶部开设有第一矩形槽，第一矩形槽远离其开口的一侧内壁上固定安装有磁铁，L形卡杆13的右侧内壁上固定安装有铁块，铁块的左侧延伸至第一矩形槽内并与磁铁的右侧相吸附，L形卡杆13的右侧固定安装有第一U形把手，安装块16的右侧开设有第二矩形孔，第二矩形孔的内壁与对应的T形杆17的外侧滑动连接，滑块3的顶部开设有第三矩形孔，第三矩形孔的内壁与对应的定位杆4的外侧滑动连接，套管1的顶部两侧均开设有第二矩形槽，第二矩形槽的内壁与对应的固定块19的外侧活动接触，两个第二矩形槽中位于右侧的第二矩形槽的右侧内壁上开设有第四矩形孔，第四矩形孔的内壁与L形卡杆13的外侧

活动接触，盖板5的顶部固定安装有第二U形把手，本实用新型设计合理，便于对放置区域的容纳体积进行调节，达到便于竖直放置不同高度的药品瓶，避免因水平放置造成的药品洒落风险，且便于对放置区域内的工具和药品进行压紧固定，降低在移动的过程中因晃动造成的药品或工具碰撞损坏的风险。

[0020] 工作原理：使用时，放置药品或工具时，向右拉动第一U形把手，第一U形把手带动L形卡杆13向右移动，L形卡杆13带动铁块向右移动并与磁铁分离，同时L形卡杆13逐渐从第一卡槽12和第四矩形孔内移出，进而解除了对盖板5的固定，紧接着向上拉动第二U形把手，第二U形把手带动盖板5向上与套管1分离，盖板5带动两个固定块19分别从对应的第二矩形槽内移出，盖板5通过三个T形螺杆8带动三个移动杆7向上移动，三个移动杆7带动三个压板6从三个放置区域内移出，即可向护理箱100内放置工具或药品；

[0021] 当放置的药品过高露出套管1的顶部时，向右拉动T形拉头，T形拉头带动移动板11向右移动，移动板11带动多个卡块15向右移动，移动板11带动两个T形杆17向右移动，移动板11向右移动的同时对两个弹簧18进行压缩，多个卡块15中的一个卡块15向右移动的同时带动对应的滚珠从第二卡槽14内移出，进而解除了对套管1的固定，紧接着向上推动套管1，套管1带动两个定位杆4分别在对应的第三矩形孔内向上滑动，套管1向上移动的同时使得容纳体积逐渐增大，当套管1的顶部高于药品瓶的高度时，停止推动套管1，紧接着放松对T形拉头的拉力，此时处于压缩状态的弹簧18复位，弹簧18的弹力带动移动板11向左移动，移动板11带动多个卡块15向左移动，同时多个卡块15中的一个卡块15带动对应的滚珠逐渐移动至第二卡槽14内，一个卡块15与第二卡槽14相卡装，进而使得套管1被固定，紧接着将固定块19与对应的第二矩形槽相对齐，向下按压盖板5，盖板5带动两个固定块19分别移动至对应的第二矩形槽内，同时盖板5通过三个T形螺杆8和三个移动杆7带动三个压板6分别移动至对应的放置区域内，紧接着向左推动L形卡杆13，L形卡杆13向左移动至第一卡槽12内，L形卡杆13带动铁块向左移动至第一矩形槽内并与磁铁相吸附，进而使得盖板5被固定；

[0022] 紧接着正向转动对应的T形螺杆8，在开设在移动杆7上的螺纹孔的作用下，使得T形螺杆8转动的同时带动移动杆7向下移动，移动杆7带动对应的压板6向下移动，压板6向下移动的同时对对应的放置区域内的药品或工具进行下压，达到对药品或工具进行压紧固定的目的，降低其在移动过程中晃动的风险。

[0023] 本实用的描述中，还需要说明的是，除非另有明确的规定和限制，术语“设置”、“安装”、“相连”、“连接”应做广义理解，例如，可以是固定连接，也可以是可拆卸连接，或一体地连接，可以是机械连接，也可以是电连接，可以是直接连接，也可以是通过中间媒介相连，可以是两个元件内部的连通。对于本领域的普通技术人员而言，可以根据具体情况理解上述术语在本实用中的具体含义。

[0024] 以上所述，仅为本实用新型较佳的具体实施方式，但本实用新型的保护范围并不局限于此，任何熟悉本技术领域的技术人员在本实用新型揭露的技术范围内，根据本实用新型的技术方案及其实用新型构思加以等同替换或改变，都应涵盖在本实用新型的保护范围之内。

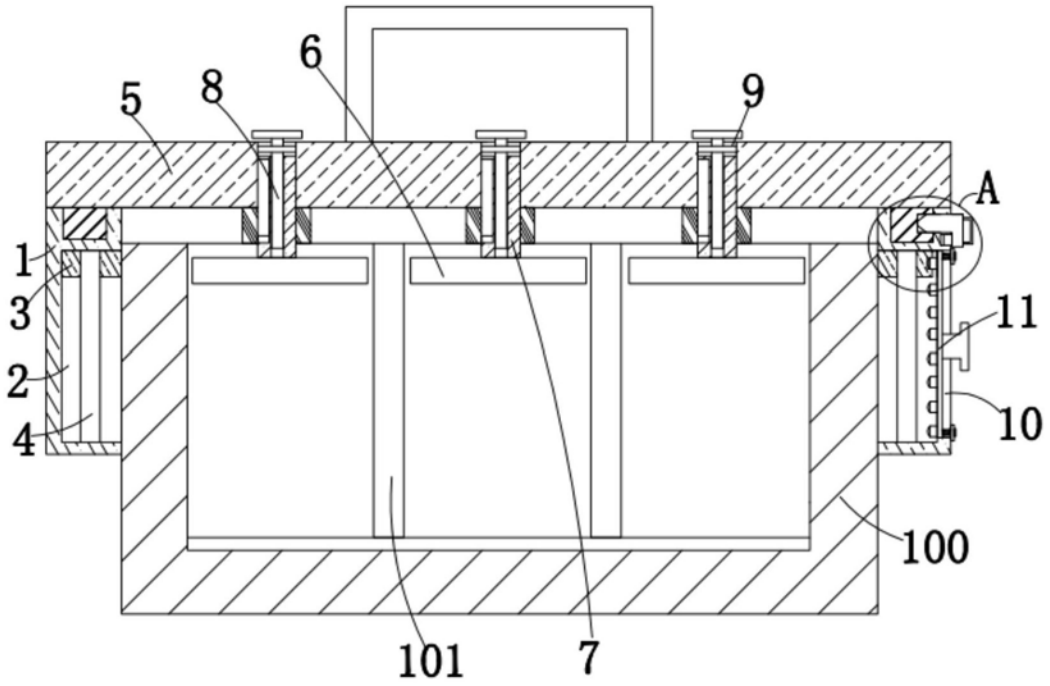

图1

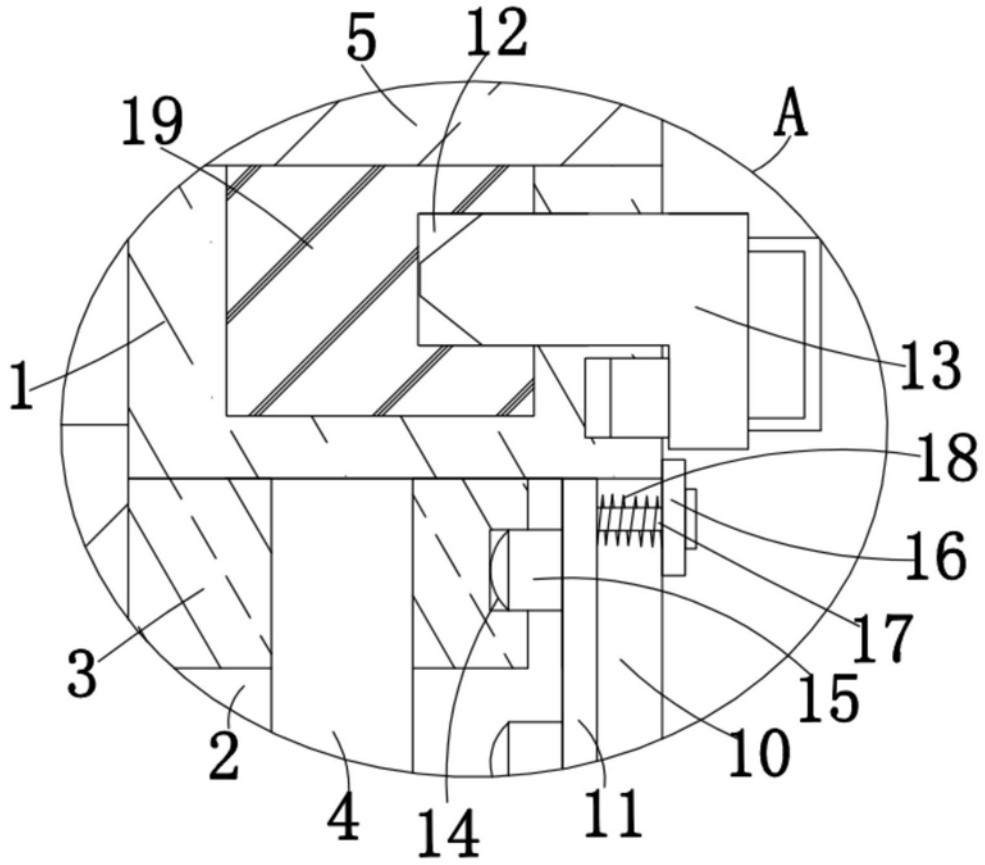

图2