【公報種別】特許法第１７条の２の規定による補正の掲載
【部門区分】第６部門第２区分
【発行日】令和5年10月23日(2023.10.23)

【国際公開番号】WO2022/163672
【出願番号】特願2022-578428(P2022-578428)
【国際特許分類】
Ｇ０２Ｂ 27/02(2006.01)
Ｈ０４Ｎ 5/64(2006.01)
【ＦＩ】
Ｇ０２Ｂ 27/02 Ｚ
Ｈ０４Ｎ 5/64 ５１１Ａ

【手続補正書】
【提出日】令和5年7月28日(2023.7.28)
【手続補正１】
【補正対象書類名】明細書
【補正対象項目名】０１３９
【補正方法】変更
【補正の内容】
【０１３９】
各第１フレームネジ止め部１１６ａ、１１６ｂ、１１６ｃには、それぞれ第１ユニット位置調節用ネジ１６０が通される穴１１８が備えられる。各穴１１８は、それぞれ第１ユニット位置調節用ネジ１６０の外径φ１よりも大きな内径φ２を有する（φ１＜φ２）。すなわち、各穴１１８は、第１ユニット位置調節用ネジ１６０を通した際に、第１ユニット位置調節用ネジ１６０との間に隙間（いわゆる「遊び」）を生じる関係を有する。
【手続補正２】
【補正対象書類名】明細書
【補正対象項目名】０１５３
【補正方法】変更
【補正の内容】
【０１５３】
表示テストの結果、２つの画像が正しく表示される場合は、調節が不要と判断される。一方、２つの画像が正しく表示されない場合は、調節が行われる。すなわち、第１ユニット１０Ａ及び／又は第２ユニット１０Ｂの傾き具合を調節し、繋ぎ目が見えない状態にする。
【手続補正３】
【補正対象書類名】明細書
【補正対象項目名】０１８４
【補正方法】変更
【補正の内容】
【０１８４】
まず、所定のテスト用画像を画像入力部４００に入力し、各表示ユニットに画像を表示させて、表示状態を確認する。この際、各表示素子に表示させる画像は、各表示素子の表示エリアに設定された原点位置に表示させる。原点位置は、たとえば、各表示素子の表示エリアの中央に設定される。この状態で２つの画像にズレがないかを確認する。図２８（Ａ）に示すように、観察される２つの画像にズレが生じている場合は、画像の表示位置の調節を行う。すなわち、図２８（Ｂ）に示すように、２つの画像に繋ぎ目が見えなくなるように、各表示素子に表示させる画像の位置を調節する。
【手続補正４】

【補正対象書類名】明細書
【補正対象項目名】０１９４
【補正方法】変更
【補正の内容】
【０１９４】
１　頭部装着型画像表示装置
２　フレーム
１０　画像表示ユニット
１０Ａ　第１ユニット
１０Ｂ　第２ユニット
２０Ａ　第１表示画像光入力装置
２０Ｂ　第２表示画像光入力装置
２０ｂ　第２表示画像光入力装置の筐体
２１Ａ　第１表示素子
２１Ｂ　第２表示素子
２２Ａ　第１入力光学系
２２Ｂ　第２入力光学系
３０Ａ　第１導光板
３０Ｂ　第２導光板
３１Ａ　第１導光板の第１入力部
３１Ｂ　第２導光板の第２入力部
３２Ａ　第１導光板の第１出力部
３２Ｂ　第２導光板の第２出力部
３３Ａ　第１導光板の第１入力面
３３Ｂ　第２導光板の第２入力面
３４Ａ　第１導光板のミラー
３４Ｂ　第２導光板のミラー
３５Ａ　第１導光板の第１出力面
３５Ｂ　第２導光板の第２出力面
３６Ａ　第１導光板のハーフミラー
３６Ｂ　第２導光板のハーフミラー
１１０　第１フレーム
１１２　第１フレーム本体
１２２Ａ　ネジ当接部
１１４　第１表示画像光入力装置取付部
１１６ａ　第１フレームネジ止め部
１１６ｂ　第１フレームネジ止め部
１１６ｃ　第１フレームネジ止め部
１１８　第１フレームネジ止め部の穴
１２０　第２フレーム
１２２　第２フレーム本体
１２４　第２表示画像光入力装置取付部
１２６ａ　第２フレームネジ止め部
１２６ｂ　第２フレームネジ止め部
１２６ｃ　第２フレームネジ止め部
１２８　第２フレームネジ止め部の穴
１３０　ベースフレーム
１３２　ベースフレームの内周部
１４０　第２ユニット傾き調節用ネジ
１４２ａ　第２ユニット取付部

１４２ｂ　第２ユニット取付部
１４２ｃ　第２ユニット取付部
１４４　第２ユニット取付部のネジ穴
１４６　第２ユニット付勢バネ
１４８　スペーサ
１５０　第１ユニット固定用ネジ
１６０　第１ユニット位置調節用ネジ
１６２ａ　第１ユニット取付部
１６２ｂ　第１ユニット取付部
１６２ｃ　第１ユニット取付部
１６４　第１ユニット取付部のネジ穴
１６６　第１ユニット付勢バネ
２１０　横位置調節機構
２１２　横方向付勢バネ
２１４　横位置調節ネジ
２１６　ブラケット
２１８　ブラケット
２２０　縦位置調節機構
２２２　縦方向付勢バネ
２２４　縦位置調節ネジ
２２６　ブラケット
２２８　ブラケット
３００　傾き調節機構
３０２　第２表示画像光入力装置ネジ止め部
３０４　第２表示画像光入力装置ネジ止め部の穴
３０６　第２表示画像光入力装置位置調節用ネジ
３０８　第２表示画像光入力装置取付部のネジ穴
３１０　第２表示画像光入力装置付勢バネ
４００　画像入力部
４１０Ａ　第１表示素子駆動部
４１０Ｂ　第２表示素子駆動部
４２０　表示制御部
４２２　表示画像生成部
４２４Ａ　第１画像表示制御部
４２４Ｂ　第２画像表示制御部
４３０　操作部
５００　導光板
５０２　導光板の入力部
５０４　導光板の出力部
ＩｍＡ　第１表示素子の表示画像
ＩｍＢ　第２表示素子の表示画像
ＩｍＣ　観察画像
【手続補正５】
【補正対象書類名】図面
【補正対象項目名】図１７
【補正方法】変更
【補正の内容】

【図１７】

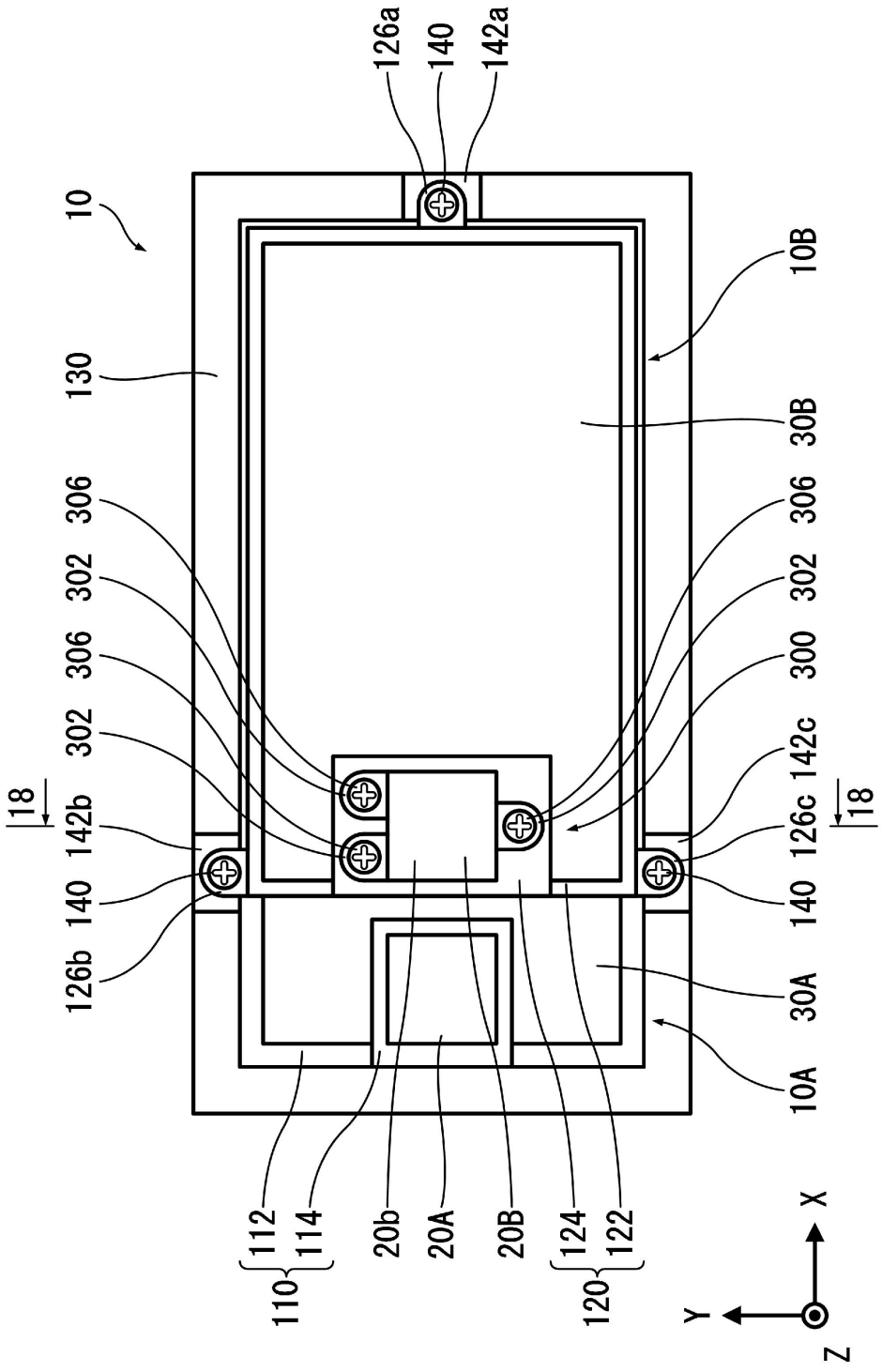

【手続補正６】
【補正対象書類名】図面
【補正対象項目名】図２４
【補正方法】変更
【補正の内容】

【図２４】

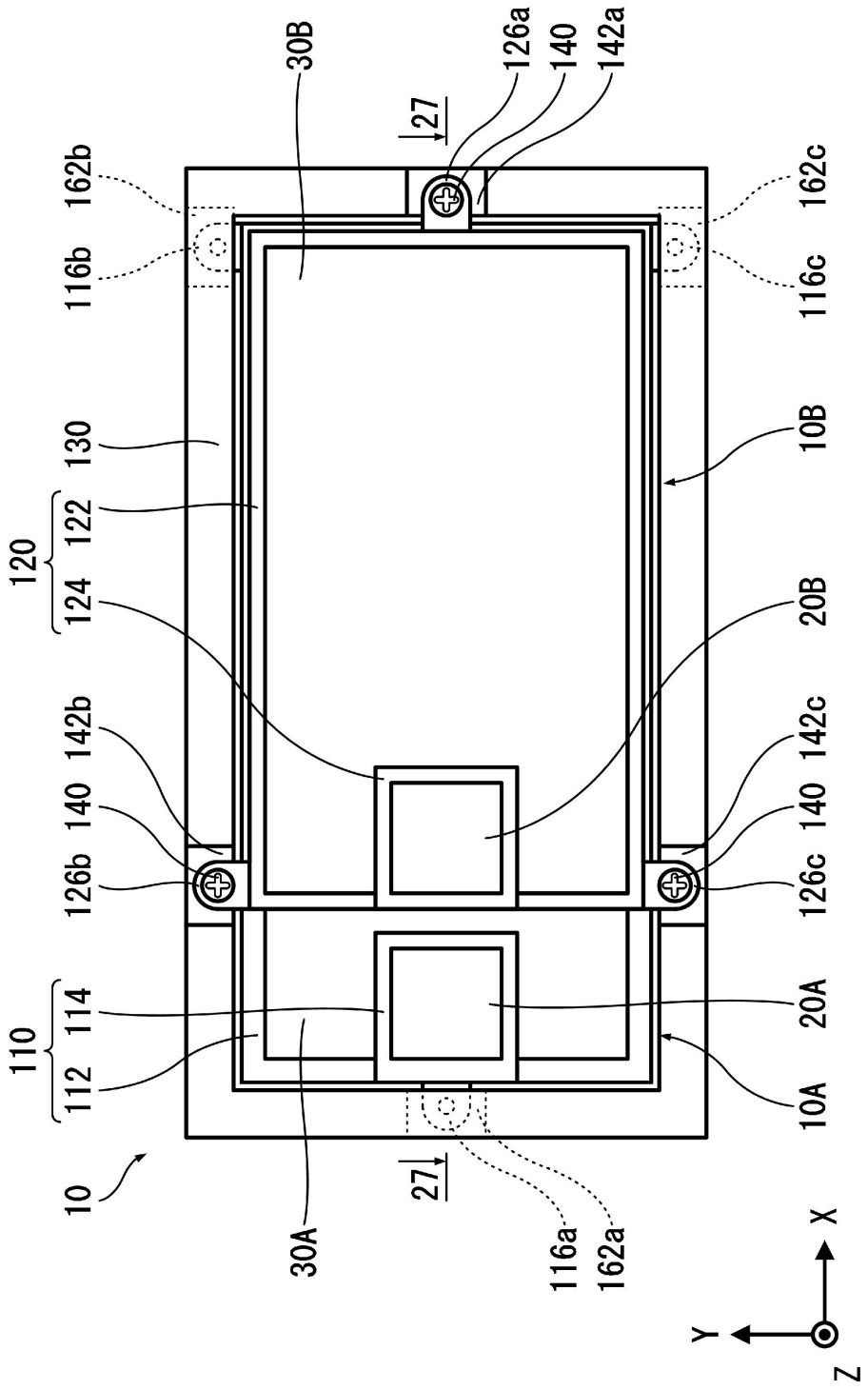

【手続補正７】
【補正対象書類名】図面
【補正対象項目名】図２９
【補正方法】変更
【補正の内容】

【図２９】

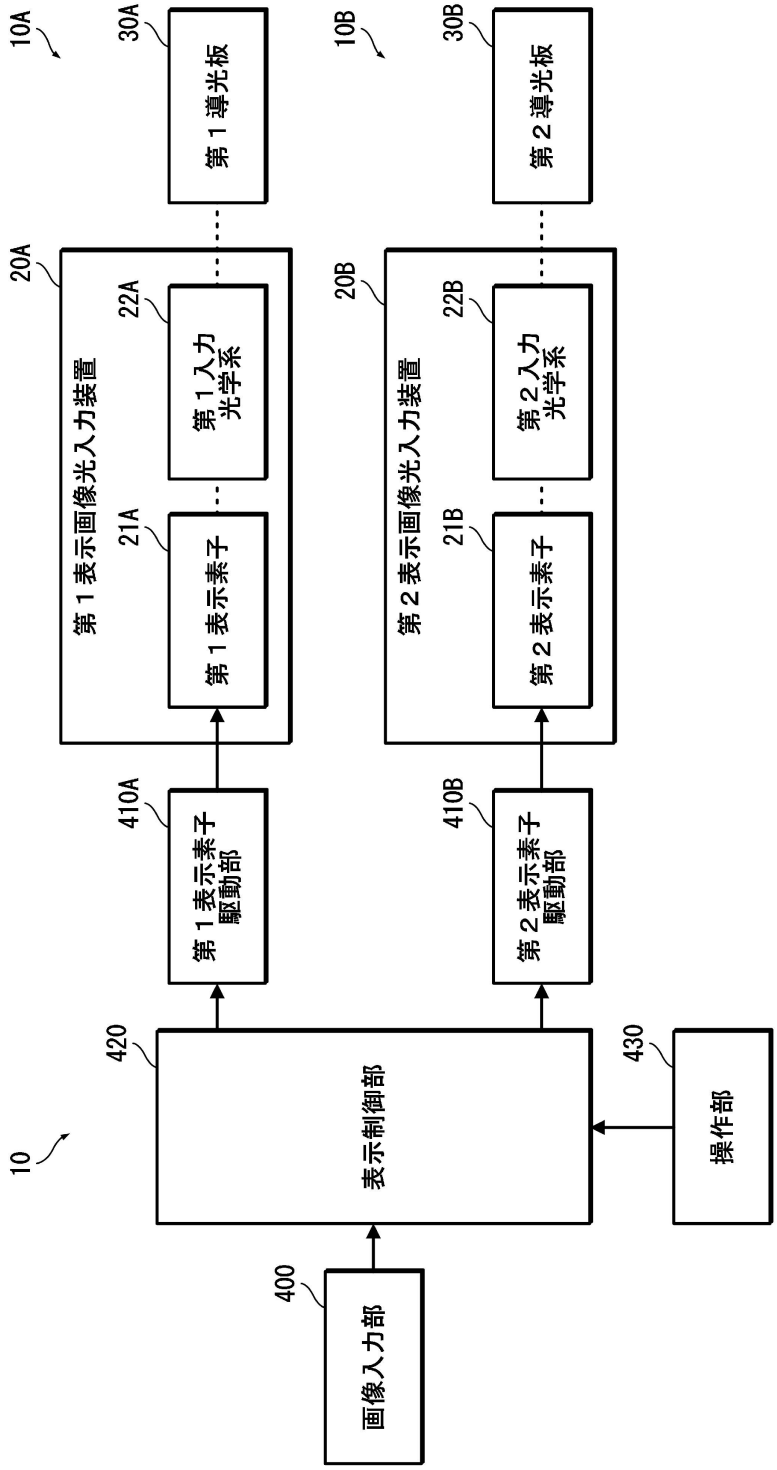
10
10A
10B
20A
20B
21A
21B
22A
22B
30A
30B
400
410A
410B
420
430
第１導光板
第２導光板
第１表示画像光入力装置
第２表示画像光入力装置
第１入力光学系
第２入力光学系
第１表示素子
第２表示素子
第１表示素子駆動部
第２表示素子駆動部
表示制御部
操作部
画像入力部