(19)中华人民共和国国家知识产权局

(12)实用新型专利

(10)授权公告号 CN 205180429 U
(45)授权公告日 2016.04.27

(21)申请号 201521006346.9

(22)申请日 2015.12.08

(73)专利权人 苏州乐天防护用品有限公司
地址 215600 江苏省苏州市张家港市南丰镇南丰村

(72)发明人 张文

(74)专利代理机构 北京汇信合知识产权代理有限公司 11335
代理人 袁辉志

(51)Int.Cl.
A41D 13/11(2006.01)
A41D 27/08(2006.01)

权利要求书1页 说明书2页 附图1页

(54)实用新型名称

一种水刺印花口罩

(57)摘要

本实用新型涉及一种水刺印花口罩，包括口罩本体、弹性耳带、中间凹槽和塑形条，所述的口罩本体分为内层、中间层和外层；所述的外层为表面设有印花的水刺无纺布，中间层为过滤层，内层为水刺无纺布；所述的口罩本体两侧设置有弹性耳带；所述的中间凹槽设置在口罩本体的中间，使口罩本体打开时呈半球形贴于面部；所述的塑形条镶嵌在口罩本体的鼻梁处。本实用新型具有时尚美观、舒适性好、过滤性能好。

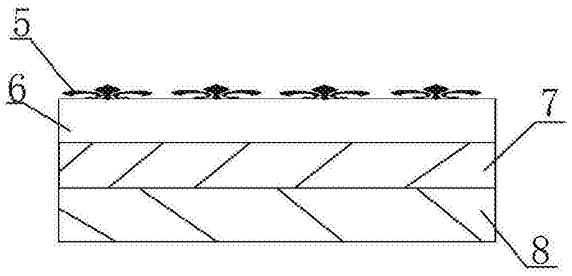

CN 205180429 U

1.一种水刺印花口罩，包括口罩本体、弹性耳带、中间凹槽和塑形条，其特征在于：所述的口罩本体分为内层、中间层和外层；所述的外层为表面设有印花的水刺布，中间层为过滤层，内层为水刺纺粘无纺布；所述的口罩本体两侧设置有弹性耳带；所述的中间凹槽设置在口罩本体的中间，使口罩本体打开时呈半球形贴于面部；所述的塑形条镶嵌在口罩本体的鼻梁处。

2.根据权利要求1所述的一种水刺印花口罩，其特征在于：塑形条内部嵌入可塑形的金属条。

一种水刺印花口罩

技术领域

[0001] 本实用新型涉及生活日用产品技术领域，尤其涉及一种时尚美观、舒适性好、过滤性能好的水刺印花口罩。

背景技术

[0002] 随着城市空气污染越来越严重，空气中开始充满了各种细菌，此时，已经不单单是工作者需要配备口罩了，一些市民也开始配戴相对应的防护口罩，以防护自己的安全，口罩是一种卫生用品，一般指戴在口鼻部位用于过滤进出口鼻的空气，以达到阻挡有害的气体、气味、飞沫进出佩戴者口鼻的用具，以纱布或纸等制成，口罩对进入肺部的空气有一定的过滤作用，在呼吸道传染病流行时，在粉尘等污染的环境中作业时，戴口罩具有非常好的作用，但是，目前的口罩过滤性能比较差，而且外形也不美观。

发明内容

[0003] 本实用新型针对以上不足，提供一种水刺印花口罩，它具有密封性好、伸缩性好、呼吸阻力小、佩戴更时尚舒适、过滤性能好，通过优化整体的设计，解决了背景技术中的问题。

[0004] 本实用新型所采用的技术方案是：

[0005] 一种水刺印花口罩，包括口罩本体、弹性耳带、中间凹槽和塑形条，所述的口罩本体分为内层、中间层和外层；所述的外层为表面设有印花的水刺布，中间层为过滤层，内层为纺粘无纺布，水刺无纺布对皮肤无刺激，柔软舒适，过滤效果好；所述的口罩本体两侧设置有弹性耳带；所述的中间凹槽设置在口罩本体的中间，使口罩本体打开时呈半球形贴于面部；所述的塑形条缝制在口罩本体的鼻梁处，可以更好的调节口罩的密封性和舒适度。

[0006] 作为优选的，所述的塑形条内部嵌入可塑形的金属条。

[0007] 本实用新型的有益效果是：

[0008] 1、由于口罩内设置有中间凹槽、塑形条和弹性耳带，这样使口罩密封性能好，更贴合使用者脸型。

[0009] 2、由于口罩本体外层为水刺无纺布，佩戴时更美观时尚、舒适。

[0010] 3、过滤性能好，且外形美观时尚。

附图说明

[0011] 图1为本实用新型的结构示意图。

[0012] 图2为本实用新型口罩本体的剖视图。

[0013] 图中1、口罩本体，2、弹性耳带，3、中间凹槽，4、塑形条，5、印花，6、外层，7、中间层，8、内层。

[0014] 具体实施方式：

[0015] 如附图1、2所示，一种水刺印花口罩，包括口罩本体1、弹性耳带2、中间凹槽3和塑

形条4，口罩本体1分为内层8、中间层7和外层6；外层6为表面设有印花5的水刺布，中间层7为过滤层，内层8为纺粘无纺布，水刺无纺布对皮肤无刺激，柔软舒适，过滤效果好；口罩本体1两侧设置有弹性耳带2，这样密封性能更好，中间凹槽3设置在口罩本体1的中间，使口罩本体1打开时呈半球形贴于面部；塑形条4镶嵌在口罩本体的鼻梁处，可以更好的调节口罩的密封性和舒适度，塑形条内部嵌入可塑形的金属条。

[0016] 以上所述，仅为本实用新型的具体实施方式，但本实用新型的保护范围并不局限于此，任何熟悉本领域的技术人员在本实用新型所揭露的技术范围内，可轻易想到的变化或替换，都应涵盖在本实用新型的保护范围之内。因此，本实用新型的保护范围应该以权利要求书所限定的保护范围为准。

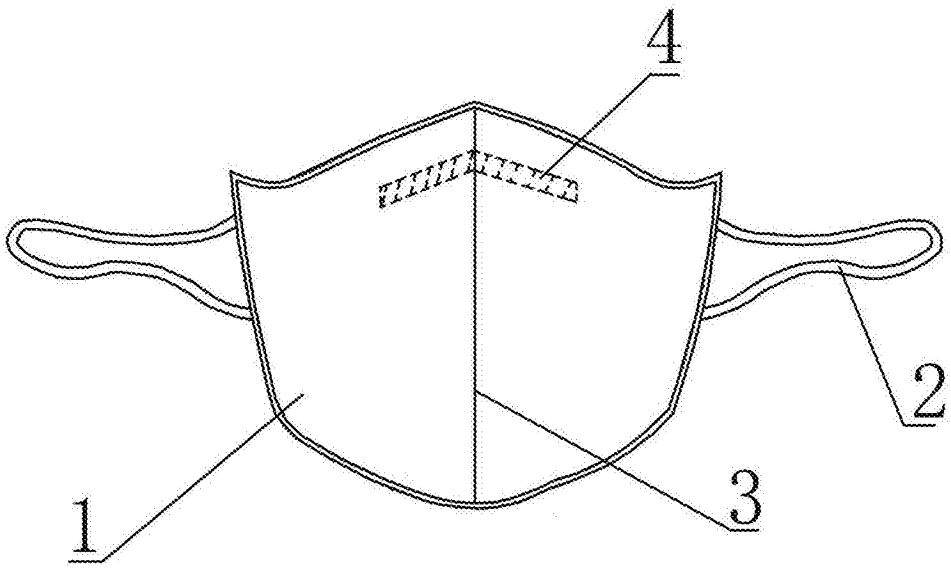

图1

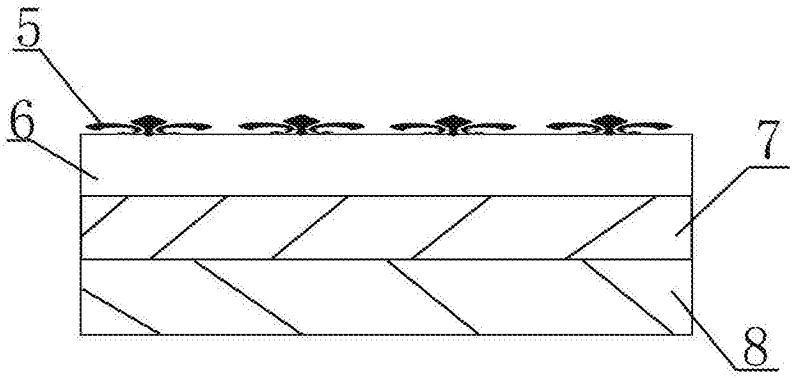

图2