(19)中华人民共和国国家知识产权局

(12)实用新型专利

(10)授权公告号 CN 202727841 U
(45)授权公告日 2013.02.13

(21)申请号 201220089889.1

(22)申请日 2012.03.12

(73)专利权人 方杰
地址 322000 浙江省浦江县黄宅镇古塘村 5 区 41 号

(72)发明人 方杰

(51)Int.Cl.
B44C 5/08(2006.01)

权利要求书 1 页 说明书 2 页 附图 2 页

(54)实用新型名称

发光工艺品

(57)摘要

本实用新型公开了一种发光工艺品，其包括一透明或半透明的工艺本体及一多色发光装置，该工艺本体的上部中间位置设有具有立体效果的装饰物，所述多色发光装置设置在所述工艺本体的底部。本实用新型结构设计巧妙、合理，加设有多色发光装置，能发出多种不同颜色的灯光，如红色、绿色、蓝色等颜色的灯光，该灯光透过工艺本体，能显现出极佳的观赏效果，而且工艺本体上设有具有立体效果的装饰物，进一步加强可欣赏性，装饰效果强，另外整体结构简洁，外形美观，易于生产，成本低，利于广泛推广应用。

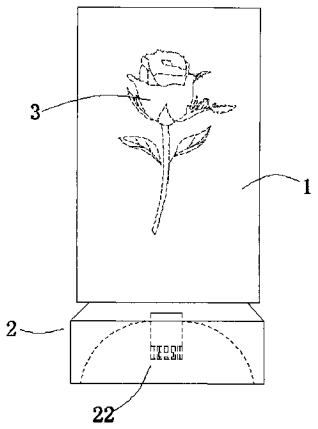

CN 202727841 U

1. 一种发光工艺品，其特征在于，其包括一透明或半透明的工艺本体及一多色发光装置，该工艺本体的上部中间位置设有装饰物，所述多色发光装置设置在所述工艺本体的底部。

2. 根据权利要求 1 所述的发光工艺品，其特征在于：所述工艺本体为水晶玻璃制品或塑胶制品。

3. 根据权利要求 2 所述的发光工艺品，其特征在于：所述多色发光装置包括一由水晶玻璃制品或塑胶制品制成的透明或半透明的基座及一发光组件，所述基座的底面向内凹入形成一球面凹腔，所述发光组件设置在该球面凹腔上，并正对所述装饰物。

4. 根据权利要求 3 所述的发光工艺品，其特征在于：所述基座与所述工艺本体为一体结构。

5. 根据权利要求 3 所述的发光工艺品，其特征在于：所述发光组件包括套管、电源、开关旋盖、控制电路板及设置在该控制电路板上的混色发光二极管，所述套管的上端固定在所述球面凹腔上，所述控件电路板、电源依次置入所述套管中，所述开关旋盖旋设在套管的下端，并能使电源与电路板相连通。

6. 根据权利要求 5 所述的发光工艺品，其特征在于：所述电源包括至少一钮扣电池。

7. 根据权利要求 6 所述的发光工艺品，其特征在于：所述钮扣电池的数量为三个，其依次叠置呈串联状态。

8. 根据权利要求 5 所述的发光工艺品，其特征在于：其还包括一绝缘插片，于所述开关旋盖的底部一侧设有一与所述绝缘插片的外形轮廓相适配的插槽， 所述绝缘插片经所述插槽插入所述开关旋盖内，并能使该开关旋盖与所述电源相隔开。

发光工艺品

技术领域

[0001] 本实用新型涉及工艺品领域，具体涉及一种发光工艺品。

背景技术

[0002] 随着物质文化生活水平的提高，人们对生活、物质的品位也有了更高的要求，造型工艺品已在各个领域得到了广泛的应用。

[0003] 现有的造型工艺品多采用玻璃、金属、陶瓷以及玻璃钢或树脂材料。其的外形多种多样，其各自都有不同的设计理念，力求能达到不同用户的装饰要求。

[0004] 但是这些造型工艺品均是通过在造型上改变从而达到装饰的效果，随着人们物质文化生活水平以及消费味的不断提高，单独的造型改变已经不能满足消费者的需求。且该造型工艺品均无发光效果，很容易会让人看了厌烦，没有新鲜的感觉，而且只能在白天时显现出艺术装饰效果，但是在晚上，再漂亮的造型工艺品也不能让人们欣赏到，缺少乐趣。

实用新型内容

[0005] 本实用新型的目的在于，针对上述不足，提供一种结构设计巧妙、合理，外形美观且具有发效果、装饰性强的发光工艺品。

[0006] 为实现上述目的，本实用新型所提供的技术方案是：

[0007] 一种发光工艺品，其包括一透明或半透明的工艺本体及一多色发光装置，该工艺本体的上部中间位置设有具有立体效果的装饰物，所述多色发光装置设置在所述工艺本体的底部。

[0008] 所述工艺本体为水晶玻璃制品或塑胶制品。

[0009] 所述多色发光装置包括一由水晶玻璃制品或塑胶制品制成的透明或半透明的基座及一发光组件，所述基座的底面向内凹入形成一球面凹腔，所述发光组件设置在该球面凹腔上，并正对所述装饰物。

[0010] 所述基座与所述工艺本体为一体结构。

[0011] 所述发光组件包括套管、电源、开关旋盖、控制电路板及设置在该控制电路板上的混色发光二极管，所述套管的上端固定在所述球面凹腔上，所述控件电路板、电源依次置入所述套管中，所述开关旋盖旋设在套管的下端，并能使电源与电路板相连通。

[0012] 所述电源包括至少一钮扣电池。

[0013] 所述钮扣电池的数量为三个，其依次叠置呈串联状态。

[0014] 其还包括一绝缘插片，于所述开关旋盖的底部一侧设有一与所述绝缘插片的外形轮廓相适配的插槽，所述绝缘插片经所述插槽插入所述开关旋盖内，并能使该开关旋盖与所述电源相隔开。

[0015] 本实用新型的有益效果为：本实用新型结构设计巧妙、合理，加设有多色发光装置，能发出多种不同颜色的灯光，如红色、绿色、蓝色等颜色的灯光，该灯光透过工艺本体，能显现出极佳的观赏效果，而且工艺本体上设有具有立体效果的装饰物，进一步加强可欣

赏性，装饰效果强，另外整体结构简洁，外形美观，易于生产，成本低，利于广泛推广应用。

[0016] 下面结合附图与实施例，对本实用新型进一步说明。

附图说明

[0017] 图 1 是本实用新型的结构示意图；

[0018] 图 2 是图 1 中多色发光装置的结构示意图。

具体实施方式

[0019] 参见图 1 和图 2，本实施例提供的一种发光工艺品，其包括一透明或半透明的工艺本体 1 及一多色发光装置 2，该工艺本体 1 的上部中间位置设有具有立体效果的装饰物 3，所述多色发光装置 2 设置在所述工艺本体 1 的底部。

[0020] 本实施例中，所述装饰物 3 的呈花形。其它实施例中，可根据所需的装饰效果来将该装饰物 3 设定成卡通人物、动物、山水或其它所需的形状。

[0021] 所述工艺本体 1 为水晶玻璃制品或塑胶制品。

[0022] 所述多色发光装置 2 包括一由水晶玻璃制品或塑胶制品制成的透明或半透明的基座 21 及一发光组件 22，所述基座 21 的底面向内凹入形成一球面凹腔 211，所述发光组件 22 设置在该球面凹腔 211 上，并正对所述装饰物 3。

[0023] 所述基座 21 与所述工艺本体 1 为一体结构。

[0024] 所述发光组件 22 包括套管 221、电源 222、开关旋盖 223、控制电路板 224 及设置在该控制电路板 224 上的混色发光二极管 225，所述套管 221 的上端固定在所述球面凹腔 211 上，所述控件电路板、电源 222 依次置入所述套管 221 中，所述开关旋盖 223 旋设在套管 221 的下端，并能使电源 222 与电路板相连通。

[0025] 所述电源 222 包括至少一钮扣电池。

[0026] 本实施例中，所述钮扣电池的数量为三个，其依次叠置呈串联状态。其它实施例中，可根据发光组件 22 的功率来相应设定钮扣电池的数量。

[0027] 其还包括一绝缘插片 4，于所述开关旋盖 223 的底部一侧设有一与所述绝缘插片 4 的外形轮廓相适配的插槽，所述绝缘插片 4 经所述插槽插入所述开关旋盖 223 内，并能使该开关旋盖 223 与所述电源 222 相隔开。

[0028] 使用时，通过多色发光装置 2，能发出多种不同颜色的灯光，如红色、绿色、蓝色等颜色的灯光，该灯光透过工艺本体 1，能显现出极佳的观赏效果，而且工艺本体 1 上设有具有立体效果的装饰物 3，进一步加强可欣赏性，装饰效果强。

[0029] 在不使用时，可旋动开关旋盖 223，使开关旋盖 223 撤消对电源 222 的推力，使电源 222 与电路板断开。则多色发光装置 2 停止工作。

[0030] 若长时间不使用或运输储存过程中，将绝缘插片 4 对准所述插槽，然后插入所述开关旋盖 223 内，使开关旋盖 223 与所述电源 222 相隔开，避免漏电放电情况发生，延长电源 222 使用寿命。

[0031] 如本实用新型上述实施例所述，采用与其相同或相似的结构而得到的其它结构的工艺品，均在本实用新型保护范围内。

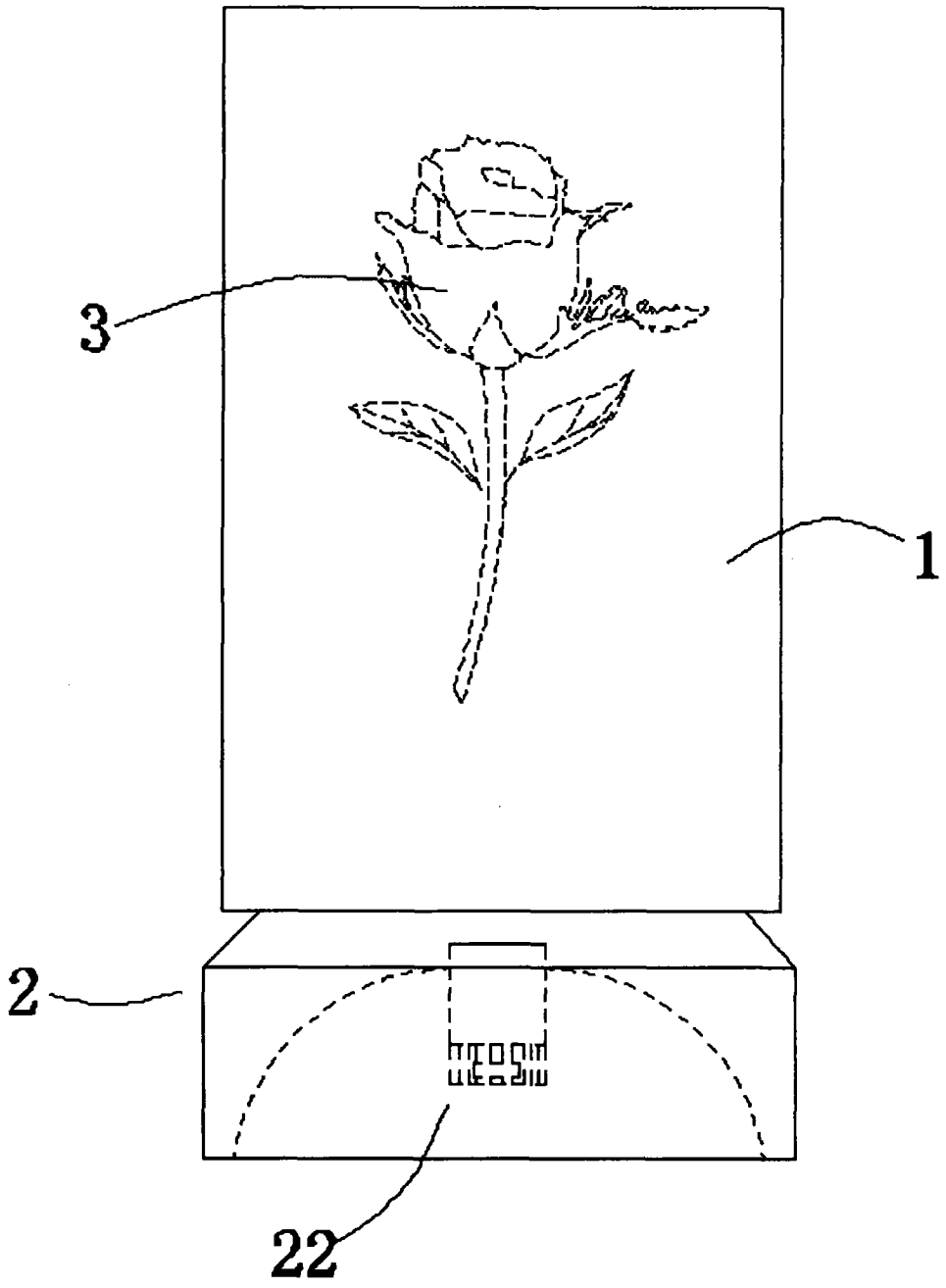

图 1

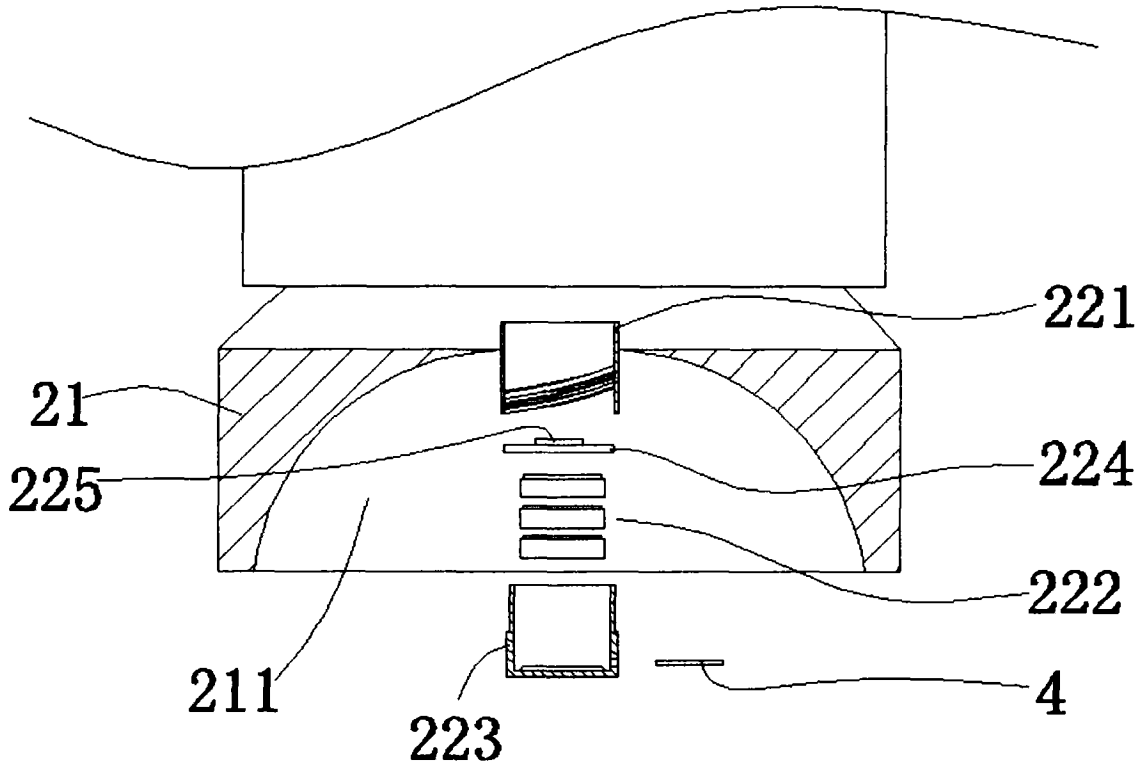

图 2