(19)中华人民共和国国家知识产权局

(12)实用新型专利

(10)授权公告号 CN 202194274 U
(45)授权公告日 2012.04.18

(21)申请号 201120260374.9

(22)申请日 2011.07.22

(73)专利权人 李为民
地址 250032 山东省济南市天桥区洛口南路11号

(72)发明人 李为民

(74)专利代理机构 济南日新专利代理事务所 37224
代理人 谢省法

(51)Int.Cl.
E04B 2/74(2006.01)
E04B 2/82(2006.01)

(ESM)同样的发明创造已同日申请发明专利

权利要求书 1 页 说明书 2 页 附图 2 页

(54)实用新型名称

组合式隔墙套件

(57)摘要

本实用新型涉及一种在装饰装修中使用的组合式隔墙套件。它解决了目前设计隔墙的装修施工中存在费时、耗材、制作工艺复杂、环保性差、质量无法控制、施工周期长等问题。它包括墙板、连接件，所述墙板的侧边设有连接机构。本实用新型具有结构简单、易于实现标准化加工制造、施工方便简易的优点，主要用于装饰装修。

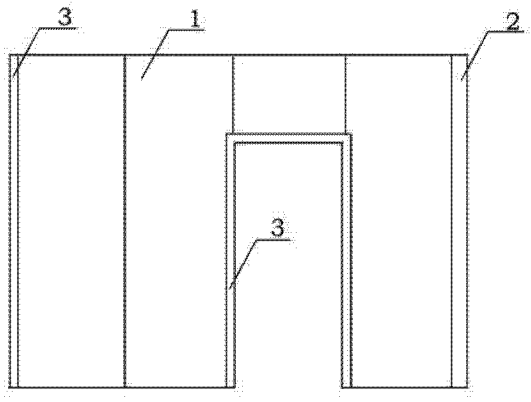

CN 202194274 U

1. 组合式隔墙套件，包括墙板、连接件，其特征是所述墙板的侧边设有连接机构。

2. 如权利要求 1 所述的组合式隔墙套件，其特征是所述墙板的连接机构为沿所述墙板的侧边自上而下的凹槽，所述的连接件包含有与所述凹槽相配合的连接片。

3. 如权利要求 1 或 2 所述的组合式隔墙套件，其特征是还包含有收口板，该收口板设有自上而下贯穿整个收口板的凹槽。

4. 如权利要求 3 所述的组合式隔墙套件，其特征是所述的收口板的凹槽为 U 型槽。

5. 如权利要求 1 或 2 所述的组合式隔墙套件，其特征是还包含有拐角板，该拐角板的侧边设有连接机构。

6. 如权利要求 5 所述的组合式隔墙套件，其特征是所述拐角板的连接机构为沿该拐角板的侧边自上而下的凹槽，所述的连接件包含有与该凹槽相配合的连接片。

7. 如权利要求 3 所述的组合式隔墙套件，其特征是还包含有拐角板，该拐角板的侧边设有连接机构。

8. 如权利要求 4 所述的组合式隔墙套件，其特征是还包含有拐角板，该拐角板的侧边设有自上而下的凹槽，所述的连接件包含有与该凹槽相配合的连接片。

组合式隔墙套件

技术领域

[0001] 本实用新型涉及一种可拼接成墙体的成套构件，特别是涉及一种在装饰装修中使用的可组合成隔墙的套件。

背景技术

[0002] 目前，装饰装修中木质结构的隔墙，且多为在现场加工制作，没有定型的工厂制造产品，所以存在费时、耗材、制作工艺复杂、环保性差、质量无法控制、施工周期长等问题。

发明内容

[0003] 为了解决上述设计隔墙的装修施工中存在的问题，本实用新型提供了一种能够标准化生产的、方便运输和施工的可组合隔墙套件。

[0004] 本实用新型的组合式隔墙套件，包括墙板、连接件，所述墙板的侧边设有连接机构。在所述墙板的侧边设置连接机构的作用是保证两相邻墙板方便牵固连接。

[0005] 另外，前述的组合式隔墙套件，还可以包括收口板，该收口板设有自上而下贯穿整个收口板的凹槽。设置所述的收口板的作用是通过将墙板的侧边插入所述的凹槽内的方式封装墙板侧边，保持隔墙的边缘处整齐美观，或用于实现墙板与墙体之间的连接，或用于实现墙板与墙板的变向连接，或用于方便地实现隔墙通道与成品门之间的组装。

[0006] 此外，前述的组合式隔墙套件，还可以包括拐角板，该拐角板的侧边设有连接机构。设置所述拐角板的作用是通其侧边的连接机构与墙板连接，实现隔墙的变向。

[0007] 所述墙板的连接机构最好为沿所述墙板的侧边自上而下的凹槽，并通过与所述凹槽相配合的连接片实现连接。这种连接机构和连接方式，具有连接机构结构简单、连接牢固性好，施工简便，连接处平整美观的优点。

[0008] 所述的收口板的凹槽最好为 U 型槽。因为 U 型槽结构简单，便于加工，施工方便的优点。

[0009] 所述拐角板的连接机构最好为沿该拐角板的侧边自上而下的凹槽，并通过与该凹槽相配合的连接片实现连接。这种连接机构和连接方式，具有连接机构结构简单、连接牢固性好，施工简便，连接处平整美观的优点。

[0010] 本实用新型有益效果是结构简单，易于实现标准化加工制造，施工方便简易，提高装饰装修工作效率，减少施工对环境污染。

[0011] 附图说明：

[0012] 下面结合附图和实施例对本实用新型进一步说明。

[0013] 图 1 为本实用新型实施例组装后的正面结构示意图；

[0014] 图 2 为本实用新型实施例局部结构连接处分解示意图；

[0015] 图 3 及本实用新型实施例组装后的横断剖面结构示意图。

[0016] 图中 1、墙板，2、拐角板， 3、收口板， 4、连接片， 11 凹槽， 21、凹槽，31、凹槽。

[0017] 具体实施方式：

[0018] 如图 1、2、和 3 所示的组合式隔墙套件，包括墙板 1、连接件、拐角板 2、收口板 3，所述墙板 1 的侧边设有连接机构，所述拐角板 2 的侧边设有连接机构。所述墙板 1 的连接机构为沿所述墙板 1 的侧边自上而下的凹槽 11，所述的连接件包含有与所述凹槽 11 相配合的连接片 4。相邻的两块墙板 1 通过凹槽 11 和连接片 4 实现连接。所述拐角板 2 的连接机构为沿该拐角板 2 的侧边自上而下的凹槽 21，所述的连接件包含有与该凹槽 21 相配合的连接片 4。拐角板 2 通过该凹槽 21、连接片 4、凹槽 11 与墙板 1 实现连接。所述的收口板 3 设有自上而下贯穿整个收口板的 U 型凹槽 31。收口板 3 与墙体固定后，通过凹槽 31 对墙板 1 侧边缘收口连接，从而使墙板 1 与墙体间实现固定连接。收口板 3 通过凹槽 31 对隔墙通道处的墙板 1 侧边缘收口连接，方便了隔墙通道处成品门的安装。

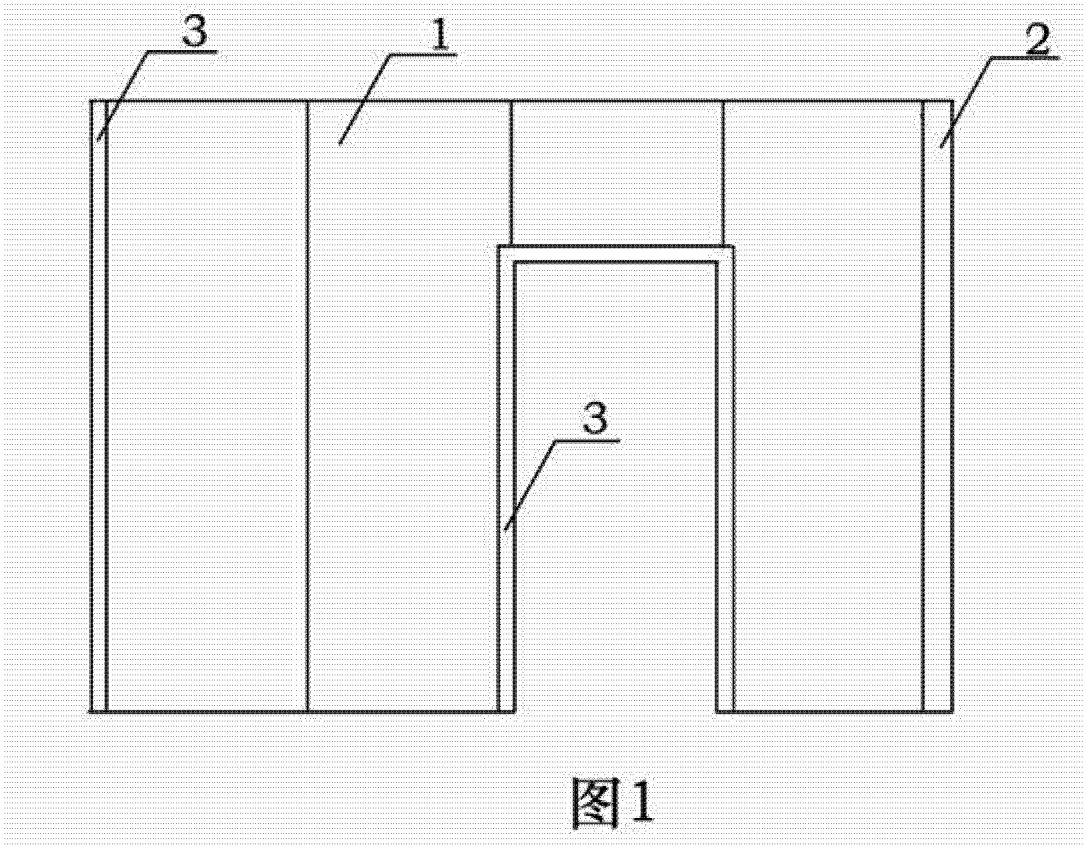

图1

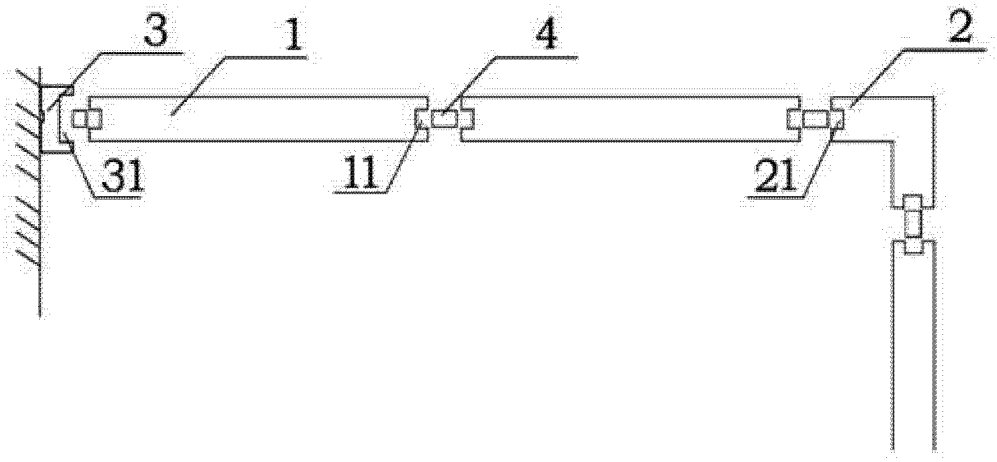

图2

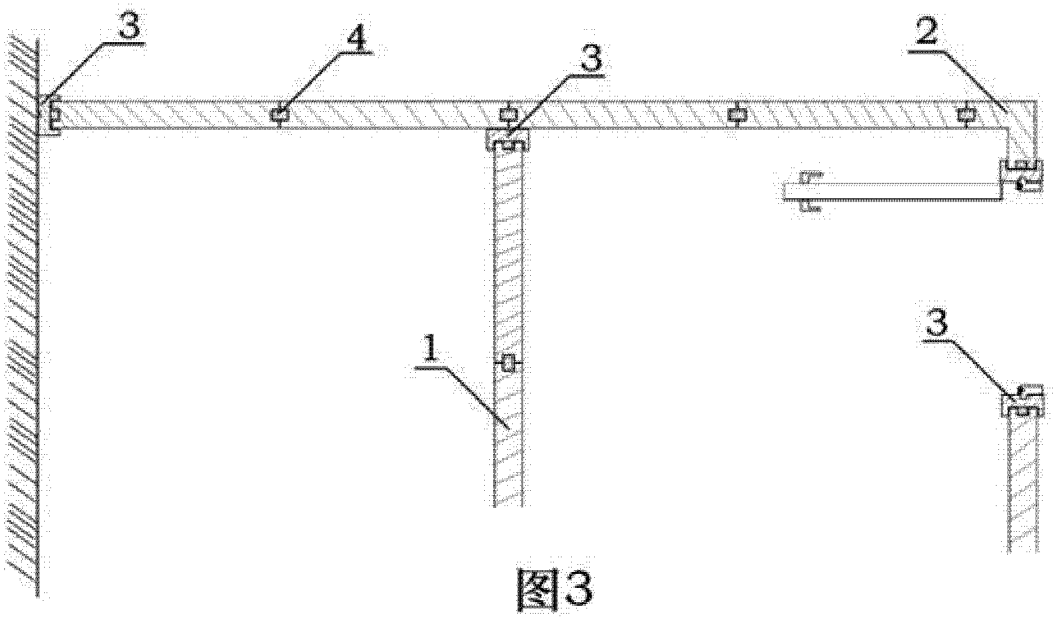

图3