(19)中华人民共和国国家知识产权局

(12)实用新型专利

(10)授权公告号 CN 215915481 U
(45)授权公告日 2022.03.01

(21)申请号 202122178752.5

(22)申请日 2021.09.09

(73)专利权人 张雪莲
地址 256200 山东省滨州市邹平县黛溪三路250号

(72)发明人 张雪莲

(74)专利代理机构 青岛致嘉知识产权代理事务所(普通合伙) 37236
代理人 李浩成

(51)Int.Cl.
A61G 12/00(2006.01)

权利要求书1页 说明书3页 附图3页

(54)实用新型名称

一种用于全科护理的医用护理装置

(57)摘要

本实用新型公开了一种用于全科护理的医用护理装置，包括主体、清洗室与旋转机构，旋转机构还包括旋转漏台，所述旋转漏台位于清洗室内侧；第一空槽，所述第一空槽开设于清洗室内侧底端表面；转杆，所述转杆顶端表面固定连接于旋转漏台，所述转杆一端位于第一空槽内侧；副齿轮，所述副齿轮固定连接于转杆外侧，所述副齿轮位于第一空槽内侧；所述副齿轮转动带动转杆转动，所述旋转漏台在清洗室内侧转动；通过设置的旋转机构，能让一些污渍沾惹不多的物体在清洗室内清洗时，能被旋转漏台带动着进行旋转，自动的将各个部位与水不停进行接触，进一步提高了本装置的清洗效率，降低部分人工清洗所需精力。

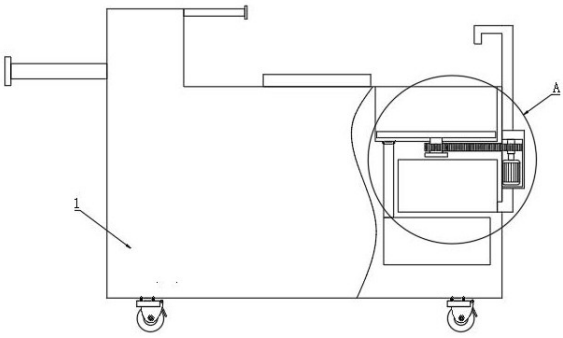

CN 215915481 U

1.一种用于全科护理的医用护理装置,包括主体(1)、清洗室(2)与旋转机构,其特征在于,旋转机构还包括

旋转漏台(4),所述旋转漏台(4)位于清洗室(2)内侧;

第一空槽(11),所述第一空槽(11)开设于清洗室(2)内侧底端表面;

转杆(41),所述转杆(41)顶端表面固定连接于旋转漏台(4),所述转杆(41)一端位于第一空槽(11)内侧;

副齿轮(35),所述副齿轮(35)固定连接于转杆(41)外侧,所述副齿轮(35)位于第一空槽(11)内侧;

所述副齿轮(35)转动带动转杆(41)转动,所述旋转漏台(4)在清洗室(2)内侧转动。

2.根据权利要求1所述的一种用于全科护理的医用护理装置,其特征在于:所述副齿轮(35)外侧啮合有传动齿轮(34),所述传动齿轮(34)外侧啮合有主齿轮(33),所述主体(1)外侧固定连接有外腔室(3),所述主齿轮(33)一端位于外腔室(3)内侧,所述主齿轮(33)内侧固定连接有传动杆(32),所述传动杆(32)底端表面连接有电机(31)。

3.根据权利要求1所述的一种用于全科护理的医用护理装置,其特征在于:所述转杆(41)底端表面固定连接有轴承(42),所述轴承(42)外侧固定连接于第一空槽(11)内侧。

4.根据权利要求1所述的一种用于全科护理的医用护理装置,其特征在于:所述旋转漏台(4)直径为清洗室(2)内直径的零点九倍,且所述旋转漏台(4)外侧设置有防粘涂层。

5.根据权利要求1所述的一种用于全科护理的医用护理装置,其特征在于:还包括过滤机构,所述过滤机构包括出水槽(10),所述出水槽(10)开设于清洗室(2)内侧,所述出水槽(10)内侧滑动连接有滤网(5),所述出水槽(10)内侧开设有第二空槽(12),所述第二空槽(12)内侧固定连接有连接块(13),所述滤网(5)外侧固定连接有固定块(51),所述固定块(51)位于第二空槽(12)内侧,且所述固定块(51)底端表面开设有卡槽(52),所述卡槽(52)内侧活动连接于连接块(13)外侧,所述固定块(51)顶端表面固定连接有连接杆(53),且所述连接杆(53)一端位于清洗室(2)内侧。

6.根据权利要求5所述的一种用于全科护理的医用护理装置,其特征在于:所述连接块(13)外侧固定连接有限位块(14),所述限位块(14)围绕连接块(13)外侧设置有两个。

一种用于全科护理的医用护理装置

技术领域

[0001] 本实用新型涉及护理装置技术领域，特别是涉及一种用于全科护理的医用护理装置。

背景技术

[0002] 护理是一门运用科学，分为家庭护理和有偿护理。有偿护理必须按照卫生部、卫健委、医政部所规定的法律法规相关条文执行开展相应的护理项目，有条理、有目的、有计划的完成基础或常规护理，观察了解病人体表体重基础情况，根据病情变化监测或获取病情数据，以配合医生完成对病人的治疗，加强输液巡视和教育，及时处理医疗纠纷，防止医疗事故的发生。开展危重症生命体征监测、标本采集、体重营养定期采集分析，并从生理心理、社会文化和精神诸方面，照顾病人的生活起居，日常活动、用药和安全等问题；

[0003] 如授权公告号为CN111000694A的发明所公开的一种用于全科护理的医用护理装置，其虽然不仅能够对抽屉内的物件进行杀菌消毒，且能够对位于抽屉内的物件进行良好的照射，使得物件消毒效果好，而且还能够用于对垃圾桶内的垃圾进行压缩，但是并未解决物件在沾染污渍不多只需冲洗的情况无法自动清洗的问题，为此我们提出一种用于全科护理的医用护理装置。

实用新型内容

[0004] 为了克服现有技术的不足，本实用新型提供一种用于全科护理的医用护理装置，能让一些污渍沾惹不多的物体在清洗室内清洗时，能被旋转漏台带动着进行旋转，自动的将各个部位与水不停进行接触，进一步提高了本装置的清洗效率，降低部分人工清洗所需精力。

[0005] 为解决上述技术问题，本实用新型提供如下技术方案：一种用于全科护理的医用护理装置，包括主体、清洗室与旋转机构，旋转机构还包括

[0006] 旋转漏台，所述旋转漏台位于清洗室内侧；

[0007] 第一空槽，所述第一空槽开设于清洗室内侧底端表面；

[0008] 转杆，所述转杆顶端表面固定连接于旋转漏台，所述转杆一端位于第一空槽内侧；

[0009] 副齿轮，所述副齿轮固定连接于转杆外侧，所述副齿轮位于第一空槽内侧；

[0010] 所述副齿轮转动带动转杆转动，所述旋转漏台在清洗室内侧转动。

[0011] 作为本实用新型的一种优选技术方案，所述副齿轮外侧啮合有传动齿轮，所述传动齿轮外侧啮合有主齿轮，所述主体外侧固定连接有外腔室，所述主齿轮一端位于外腔室内侧，所述主齿轮内侧固定连接有传动杆，所述传动杆底端表面连接有电机。

[0012] 作为本实用新型的一种优选技术方案，所述转杆底端表面固定连接有轴承，所述轴承外侧固定连接于第一空槽内侧。

[0013] 作为本实用新型的一种优选技术方案，所述旋转漏台直径为清洗室内直径的零点九倍，且所述旋转漏台外侧设置有防粘涂层。

[0014] 作为本实用新型的一种优选技术方案，还包括过滤机构，所述过滤机构包括出水槽，所述出水槽开设于清洗室内侧，所述出水槽内侧滑动连接有滤网，所述出水槽内侧开设有第二空槽，所述第二空槽内侧固定连接有连接块，所述滤网外侧固定连接有固定块，所述固定块位于第二空槽内侧，且所述固定块底端表面开设有卡槽，所述卡槽内侧活动连接于连接块外侧，所述固定块顶端表面固定连接有连接杆，且所述连接杆一端位于清洗室内侧。

[0015] 作为本实用新型的一种优选技术方案，所述连接块外侧固定连接有限位块，所述限位块围绕连接块外侧设置有两个。

[0016] 与现有技术相比，本实用新型能达到的有益效果是：

[0017] 1、通过设置的旋转机构，能让一些污渍沾惹不多的物体在清洗室内清洗时，能被旋转漏台带动着进行旋转，自动的将各个部位与水不停进行接触，进一步提高了本装置的清洗效率，降低部分人工清洗所需精力；

[0018] 2、通过设置的过滤机构，能让出水槽中经过的污水经过过滤再下流，避免杂物进入到出水槽内将出水槽堵住，出现需要维修的情况，同时更便于清理清洗室内的杂物。

附图说明

[0019] 图1为本实用新型的正面部分剖视结构示意图；

[0020] 图2为本实用新型的图1中A处的放大结构示意图；

[0021] 图3为本实用新型的图2中B处的放大结构示意图；

[0022] 图4为本实用新型的图2中C处的放大结构示意图；

[0023] 图5为本实用新型的图4中D处的放大结构示意图；

[0024] 其中：1、主体；2、清洗室；3、外腔室；4、旋转漏台；5、滤网；10、出水槽；11、第一空槽；12、第二空槽；13、连接块；14、限位块；31、电机；32、传动杆；33、主齿轮；34、传动齿轮；35、副齿轮；41、转杆；42、轴承；51、固定块；52、卡槽；53、连接杆。

具体实施方式

[0025] 为了使本实用新型实现的技术手段、创作特征、达成目的与功效易于明白了解，下面结合具体实施例，进一步阐述本实用新型，但下述实施例仅仅为本实用新型的优选实施例，并非全部。基于实施方式中的实施例，本领域技术人员在没有做出创造性劳动的前提下所获得其它实施例，都属于本实用新型的保护范围。下述实施例中的实验方法，如无特殊说明，均为常规方法，下述实施例中所用的材料、试剂等，如无特殊说明，均可从商业途径得到。

[0026] 实施例：

[0027] 如图1-图3所示，一种用于全科护理的医用护理装置，包括主体1、清洗室2与旋转机构，旋转机构还包括旋转漏台4，旋转漏台4位于清洗室2内侧；第一空槽11，第一空槽11开设于清洗室2内侧底端表面；转杆41，转杆41顶端表面固定连接于旋转漏台4，转杆41一端位于第一空槽11内侧；副齿轮35，副齿轮35固定连接于转杆41外侧，副齿轮35位于第一空槽11内侧；副齿轮35转动带动转杆41转动，旋转漏台4在清洗室2内侧转动；副齿轮35外侧啮合有传动齿轮34，传动齿轮34外侧啮合有主齿轮33，主体1外侧固定连接有外腔室3，主齿轮33一端位于外腔室3内侧，主齿轮33内侧固定连接有传动杆32，传动杆32底端表面连接有电机

31；

[0028] 打开电机31，让电机31带动传动杆32旋转，传动杆32带动主齿轮33旋转，主齿轮33带动传动齿轮34进行旋转，传动齿轮34再带动副齿轮35旋转，副齿轮35旋转的同时转杆41旋转，带动旋转漏台4带着旋转漏台4表面的物体旋转不停的与水接触；能让一些污渍沾惹不多的物体在清洗室2内清洗时，能被旋转漏台4带动着进行旋转，自动的将各个部位与水不停进行接触，进一步提高了本装置的清洗效率，降低部分人工清洗所需精力。

[0029] 在其他实施例中，本实施例公开了，请如图3所示，转杆41底端表面固定连接有轴承42，轴承42外侧固定连接于第一空槽11内侧；通过该设计，能让转杆41与第一空槽11之间的摩擦减少，能更顺畅的进行旋转。

[0030] 在其他实施例中，本实施例公开了，请如图2所示，旋转漏台4直径为清洗室2内直径的零点九倍，且旋转漏台4外侧设置有防粘涂层；通过该设计，让旋转漏台4的面积更大，能装下更大的物体，同时让旋转漏台4表面不会残留污渍。

[0031] 在其他实施例中，本实施例公开了，请如图1、图2、图4、图5所示，还包括过滤机构，过滤机构包括出水槽10，出水槽10开设于清洗室2内侧，出水槽10内侧滑动连接有滤网5，出水槽10内侧开设有第二空槽12，第二空槽12内侧固定连接有连接块13，滤网5外侧固定连接有固定块51，固定块51位于第二空槽12内侧，且固定块51底端表面开设有卡槽52，卡槽52内侧活动连接于连接块13外侧，固定块51顶端表面固定连接有连接杆53，且连接杆53一端位于清洗室2内侧；

[0032] 在需要拆下滤网5进行清理时，把握住连接杆53往上提，让连接杆53带动固定块51上移，同时连接块13离开卡槽52，直到将滤网5提出出水槽10的范围即可；能让出水槽10中经过的污水经过过滤再下流，避免杂物进入到出水槽10内将出水槽10堵住，出现需要维修的情况，同时更便于清理清洗室2内的杂物。

[0033] 在其他实施例中，本实施例公开了，请如图5所示，连接块13外侧固定连接有限位块14，限位块14围绕连接块13外侧设置有两个；通过该设计，能让连接块13与卡槽52连接的同时被限位，进一步加强滤网5与出水槽10之间的连接稳定性。

[0034] 在本实用新型中，除非另有明确的规定和限定，第一特征在第二特征之“上”或之“下”可以包括第一和第二特征直接接触，也可以包括第一和第二特征不是直接接触而是通过它们之间的另外的特征接触。而且，第一特征在第二特征“之上”、“上方”和“上面”包括第一特征在第二特征正上方和斜上方，或仅仅表示第一特征水平高度高于第二特征。第一特征在第二特征“之下”、“下方”和“下面”包括第一特征在第二特征正下方和斜下方，或仅仅表示第一特征水平高度小于第二特征。

[0035] 以上显示和描述了本实用新型的基本原理、主要特征和本实用新型的优点。本行业的技术人员应该了解，本实用新型不受上述实施例的限制，上述实施例和说明书中描述的仅为本实用新型的优选例，并不用来限制本实用新型，在不脱离本实用新型精神和范围的前提下，本实用新型还会有各种变化和改进，这些变化和改进都落入要求保护的本实用新型范围内。本实用新型要求保护范围由所附的权利要求书及其等效物界定。

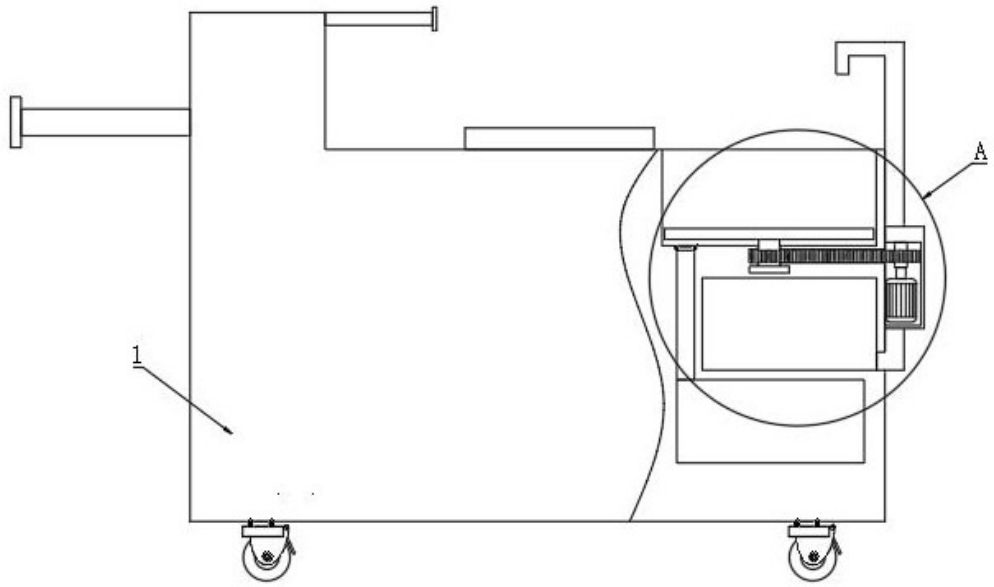

图1

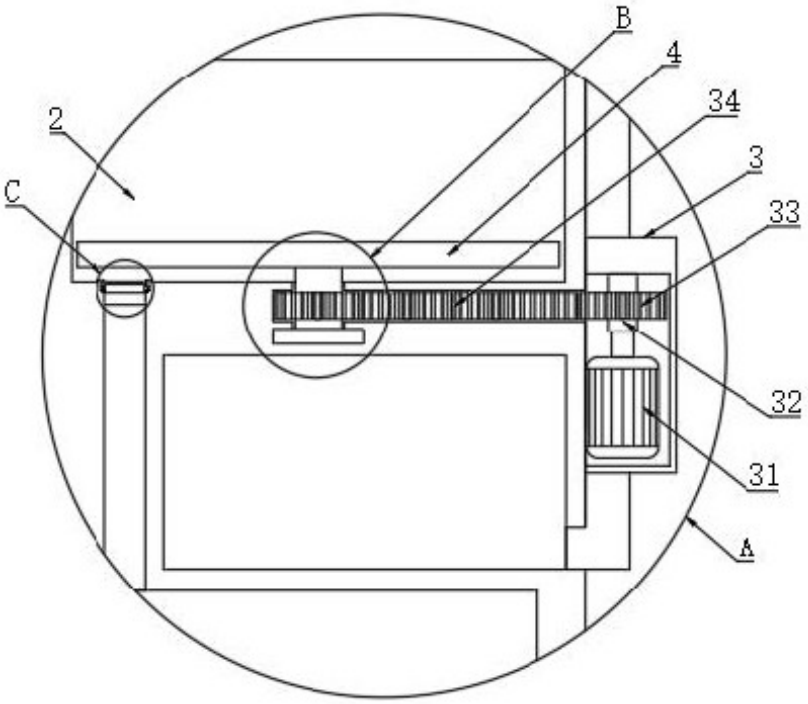

图2

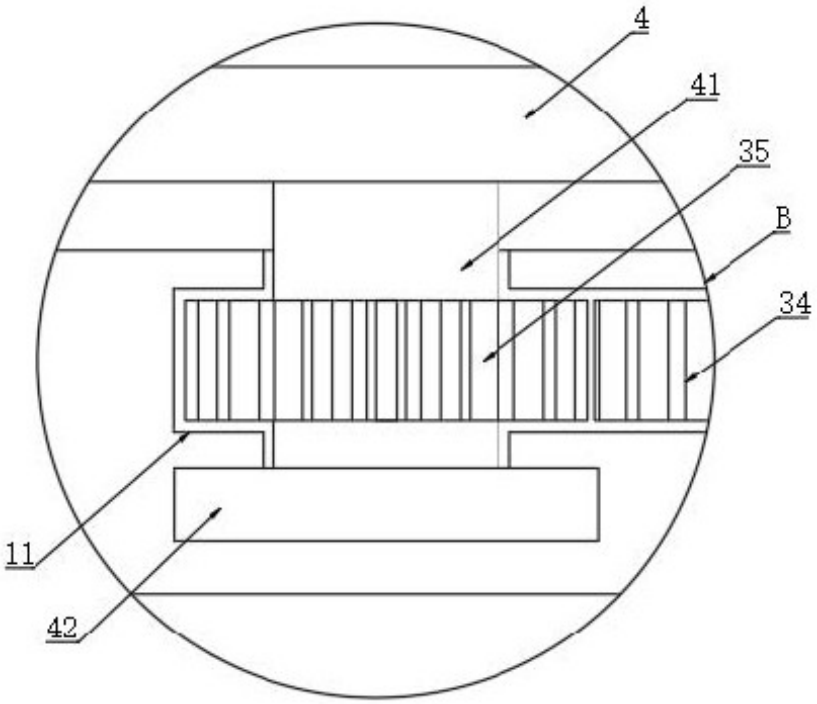

图3

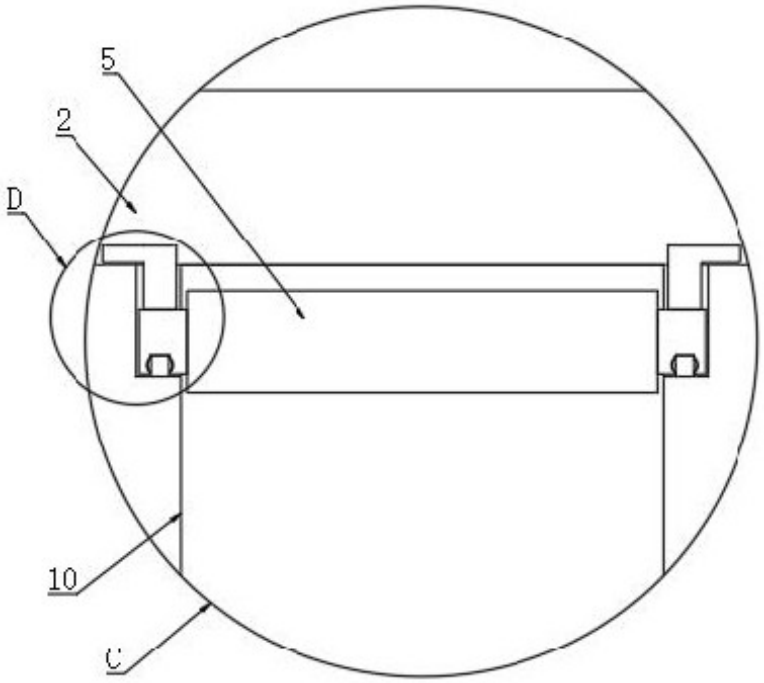

图4

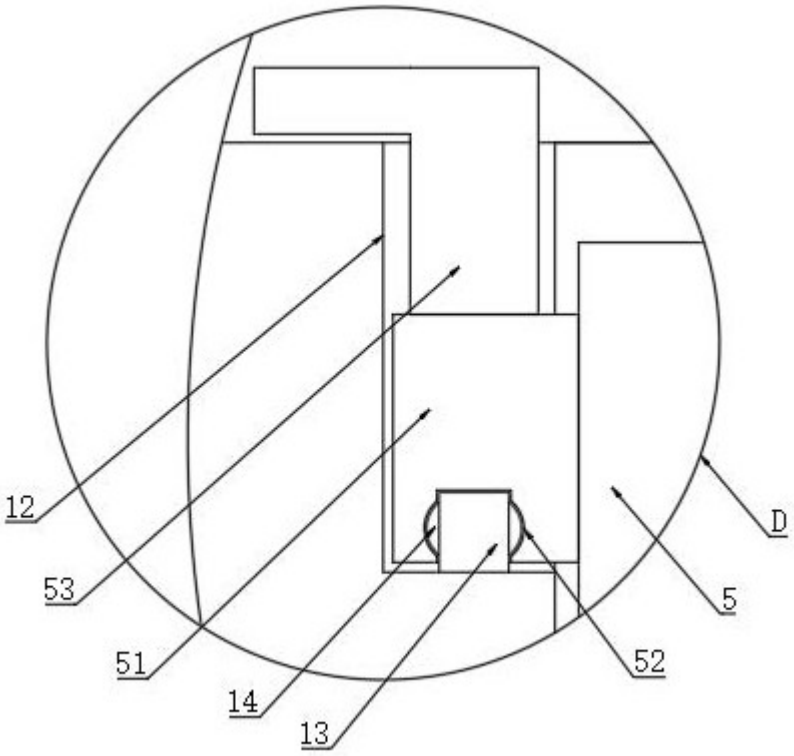

图5