(19)中华人民共和国国家知识产权局

(12)实用新型专利

(10)授权公告号 CN 211658517 U
(45)授权公告日 2020.10.13

(21)申请号 201921318507.6

(22)申请日 2019.08.15

(73)专利权人 孔云辉
地址 210000 江苏省南京市高淳区东坝镇傅家坛村东屋25号

(72)发明人 孔云辉

(51)Int.Cl.
A61F 13/496(2006.01)
A61F 13/505(2006.01)
A61F 13/537(2006.01)
A61F 13/512(2006.01)
A61F 13/56(2006.01)

权利要求书1页 说明书3页 附图3页

(54)实用新型名称

一种夏季用清凉透气型尿不湿

(57)摘要

本实用新型公开了一种夏季用清凉透气型尿不湿，包括尿不湿本体，所述尿不湿本体由前腰部、后腰部和吸湿部之间一体成型构成，所述后腰部的一侧设有第一魔术贴，且所述后腰部的另一侧与第一魔术贴的相同位置处设有第二魔术贴，所述后腰部中设有弹性腰围，位于所述吸湿部的两侧均设有导流槽，所述尿不湿本体上位于吸湿部的两侧均设有防漏侧围，所述前腰部的背面上设有粘接部，且所述粘接部与第一魔术贴和所述第二魔术贴之间相贴合，所述吸湿部中设有一个吸湿腔。本实用新型在吸湿部处设有吸湿腔，吸湿腔中得粘接槽与替换芯上得第三魔术贴之间紧密贴合，使得替换芯可以直接更换操作，在使用起来也比较方便。

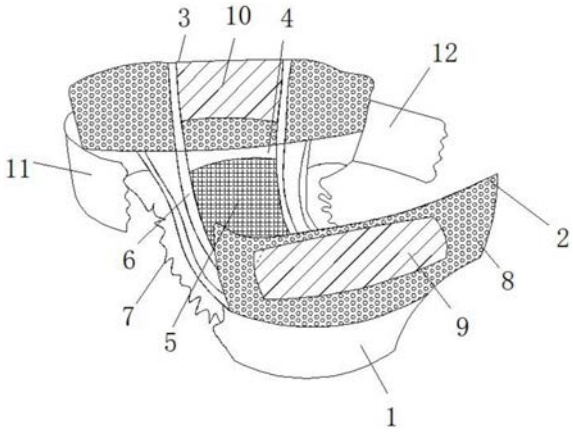

CN 211658517 U

1.一种夏季用清凉透气型尿不湿，包括尿不湿本体(1)，其特征在于：所述尿不湿本体(1)由前腰部(2)、后腰部(3)和吸湿部(4)之间一体成型构成，所述后腰部(3)的一侧设有第一魔术贴(11)，且所述后腰部(3)的另一侧与第一魔术贴(11)的相同位置处设有第二魔术贴(12)，所述后腰部(3)中设有弹性腰围(10)，位于所述吸湿部(4)的两侧均设有导流槽(6)，所述尿不湿本体(1)上位于吸湿部(4)的两侧均设有防漏侧围(7)，所述前腰部(2)的背面上设有粘接部(9)，且所述粘接部(9)与第一魔术贴(11)和所述第二魔术贴(12)之间相贴合，所述吸湿部(4)中设有一个吸湿腔(401)，所述吸湿腔(401)的四边上设有粘接槽(402)，且所述粘接槽(402)与替换芯(5)四边上的第三魔术贴(501)之间相贴合，所述吸湿腔(401)中设有吸水芯层(403)。

2.根据权利要求1所述的一种夏季用清凉透气型尿不湿，其特征在于：所述前腰部(2)和后腰部(3)均设有透气部(8)，且所述透气部(8)为纤维无纺布，所述透气部(8)中设有若干个透气孔。

3.根据权利要求1所述的一种夏季用清凉透气型尿不湿，其特征在于：所述吸水芯层(403)分为两层，且底层为无纺布层，顶层为竹纤维层。

4.根据权利要求1所述的一种夏季用清凉透气型尿不湿，其特征在于：所述替换芯(5)分为四层，分为凹槽面层、导流层、锁水层和防漏层，且凹槽面层、导流层、锁水层和防漏层之间从上到下依次分布，凹槽面层为蜂窝状，导流层为内部凹槽状，锁水层为高分子吸水树脂，防漏层为植物纤维无纺布。

5.根据权利要求1所述的一种夏季用清凉透气型尿不湿，其特征在于：所述替换芯(5)的凹槽面层为表层，且为纳米级无纺布。

一种夏季用清凉透气型尿不湿

技术领域

[0001] 本实用新型涉及尿不湿领域，特别涉及一种夏季用清凉透气型尿不湿。

背景技术

[0002] 尿不湿的用户群体主要有婴儿与成年人两大类。其中中国市场主要为婴儿尿不湿，中国每年有近2000万的婴儿出生，使用尿裤的0岁至2岁的婴儿达到4000多万。而根据国家统计局的数据，2008年全国60岁以上人口达到1.599亿人，占总人口的12％；65岁以上的老年人口达到1.096亿人占总人口的8.3％，随着人们生活水平的提高，由于尿不湿具有携带方便、干净卫生的优点，因此婴幼儿的尿不湿的使用也越来越广泛，尿不湿裤也减轻了宝妈的照护负担，越来越被人们所接收；

[0003] 但是，现有的尿不湿在使用的过程中存在一定的不足，例如，婴儿尿不湿的替换芯表层有时会出现尿液反渗的现象，会影响婴儿的使用效果，实用性不足。

实用新型内容

[0004] 本实用新型的主要目的在于提供一种夏季用清凉透气型尿不湿，可以有效解决背景技术中的问题。

[0005] 为实现上述目的，本实用新型采取的技术方案为：

[0006] 一种夏季用清凉透气型尿不湿，包括尿不湿本体，所述尿不湿本体由前腰部、后腰部和吸湿部之间一体成型构成，所述后腰部的一侧设有第一魔术贴，且所述后腰部的另一侧与第一魔术贴的相同位置处设有第二魔术贴，所述后腰部中设有弹性腰围，位于所述吸湿部的两侧均设有导流槽，所述尿不湿本体上位于吸湿部的两侧均设有防漏侧围，所述前腰部的背面上设有粘接部，且所述粘接部与第一魔术贴和所述第二魔术贴之间相贴合，所述吸湿部中设有一个吸湿腔，所述吸湿腔的四边上设有粘接槽，且所述粘接槽与替换芯四边上的第三魔术贴之间相贴合，所述吸湿腔中设有吸水芯层。

[0007] 进一步地，所述前腰部和后腰部均设有透气部，且所述透气部为纤维无纺布，所述透气部中设有若干个透气孔。

[0008] 进一步地，所述吸水芯层分为两层，且底层为无纺布层，顶层为竹纤维层。

[0009] 进一步地，所述替换芯分为四层，分为凹槽面层、导流层、锁水层和防漏层，且凹槽面层、导流层、锁水层和防漏层之间从上到下依次分布，凹槽面层为蜂窝状，导流层为内部凹槽状，锁水层为高分子吸水树脂，防漏层为植物纤维无纺布。

[0010] 进一步地，所述替换芯的凹槽面层为表层，且为纳米级无纺布。

[0011] 与现有技术相比，本实用新型具有如下有益效果：

[0012] 1、本实用新型在尿不湿本体上的前腰部和后腰部处均设有透气部，透气部为竹纤维无纺布，并且纤维无纺布上设有若干透气孔，具有很好得透气效果，而且竹纤维柔滑软暖、抑菌抗菌、吸湿透气、绿色环保、抗紫外线、天然保健，竹纤维是一种真正意义上的天然环保型绿色纤维；

[0013] 2、本实用新型在吸湿部处设有吸湿腔，吸湿腔中得粘接槽与替换芯上得第三魔术贴之间紧密贴合，使得替换芯可以直接更换操作，在使用起来也比较方便；

[0014] 3、本实用新型替换芯的表层为凹槽面的蜂窝状，并且表层为纳米级无纺布，蜂窝状的表层可以加快尿液的吸收，并且纳米级无纺布中的微米级的透气孔来阻止水分子反渗透和保证空气的畅通，保持尿裤表层干爽，功能效果较好。

附图说明

[0015] 图1为本实用新型整体结构示意图。

[0016] 图2为本实用新型的展开结构示意图。

[0017] 图3为本实用新型吸湿部的内部结构示意图。

[0018] 图中：1、尿不湿本体；2、前腰部；3、后腰部；4、吸湿部；401、吸湿腔；402、粘接槽；403、吸水芯层；5、替换芯；501、第三魔术贴；6、导流槽；7、防漏侧围；8、透气部；9、粘接部；10、弹性腰围；11、第一魔术贴；12、第二魔术贴。

具体实施方式

[0019] 为使本实用新型实现的技术手段、创作特征、达成目的与功效易于明白了解，下面结合具体实施方式，进一步阐述本实用新型。

[0020] 请参阅图1-3，一种夏季用清凉透气型尿不湿，包括尿不湿本体1，所述尿不湿本体1由前腰部2、后腰部3和吸湿部4之间一体成型构成，所述后腰部3的一侧设有第一魔术贴11，且所述后腰部3的另一侧与第一魔术贴11的相同位置处设有第二魔术贴12，所述后腰部3中设有弹性腰围10，位于所述吸湿部4的两侧均设有导流槽6，所述尿不湿本体1上位于吸湿部4的两侧均设有防漏侧围7，所述前腰部2的背面上设有粘接部9，且所述粘接部9与第一魔术贴11和所述第二魔术贴12之间相贴合，所述吸湿部4中设有一个吸湿腔401，所述吸湿腔401的四边上设有粘接槽402，且所述粘接槽402与替换芯5四边上的第三魔术贴501之间相贴合，所述吸湿腔401中设有吸水芯层403。

[0021] 具体的，如图1所示，所述前腰部2和后腰部3均设有透气部8，且所述透气部8为纤维无纺布，所述透气部8中设有若干个透气孔。

[0022] 通过采用上述方案，前腰部2和后腰部3均设有透气部8，且透气部8为纤维无纺布，透气部8中设有若干个透气孔，具有很好的透气效果。

[0023] 具体的，如图3所示，所述吸水芯层403分为两层，且底层为无纺布层，顶层为竹纤维层。

[0024] 通过采用上述方案，吸水芯层403分为两层，且底层为无纺布层，顶层为竹纤维层，竹纤维柔滑软暖、抑菌抗菌、吸湿透气、绿色环保、抗紫外线、天然保健，竹纤维是一种真正意义上的天然环保型绿色纤维。

[0025] 具体的，如图1所示，所述替换芯5分为四层，分为凹槽面层、导流层、锁水层和防漏层，且凹槽面层、导流层、锁水层和防漏层之间从上到下依次分布，凹槽面层为蜂窝状，导流层为内部凹槽状，锁水层为高分子吸水树脂，防漏层为植物纤维无纺布。

[0026] 通过采用上述方案，替换芯5具有很好的吸湿作用。

[0027] 具体的，如图1所示，所述替换芯5的凹槽面层为表层，且为纳米级无纺布。

[0028] 通过采用上述方案，纳米级无纺布中的微米级的透气孔来阻止水分子反渗透和保证空气的畅通，保持尿裤表层干爽，功能效果较好。

[0029] 需要说明的是，本实用新型为一种夏季用清凉透气型尿不湿，在使用时，当婴儿穿上尿不湿后，尿不湿本体1上的前腰部2和后腰部3置于婴儿的腰部，并且前腰部2和后腰部3上设有的透气部8可以加快尿不湿的透气性，使得婴儿穿戴时的透气性更好，而且替换芯5四边上的第三魔术贴501与吸湿腔401上的粘接槽402之间紧密贴合，也可对替换芯5进行更换操作，替换芯5表层为凹槽面的蜂窝状，并且表层为纳米级无纺布，蜂窝状的表层可以加快尿液的吸收，并且纳米级无纺布中的微米级的透气孔来阻止水分子反渗透和保证空气的畅通，保持尿裤表层干爽，功能效果较好。

[0030] 以上显示和描述了本实用新型的基本原理和主要特征和本实用新型的优点。本行业的技术人员应该了解，本实用新型不受上述实施例的限制，上述实施例和说明书中描述的只是说明本实用新型的原理，在不脱离本实用新型精神和范围的前提下，本实用新型还会有各种变化和改进，这些变化和改进都落入要求保护的本实用新型范围内。本实用新型要求保护范围由所附的权利要求书及其等效物界定。

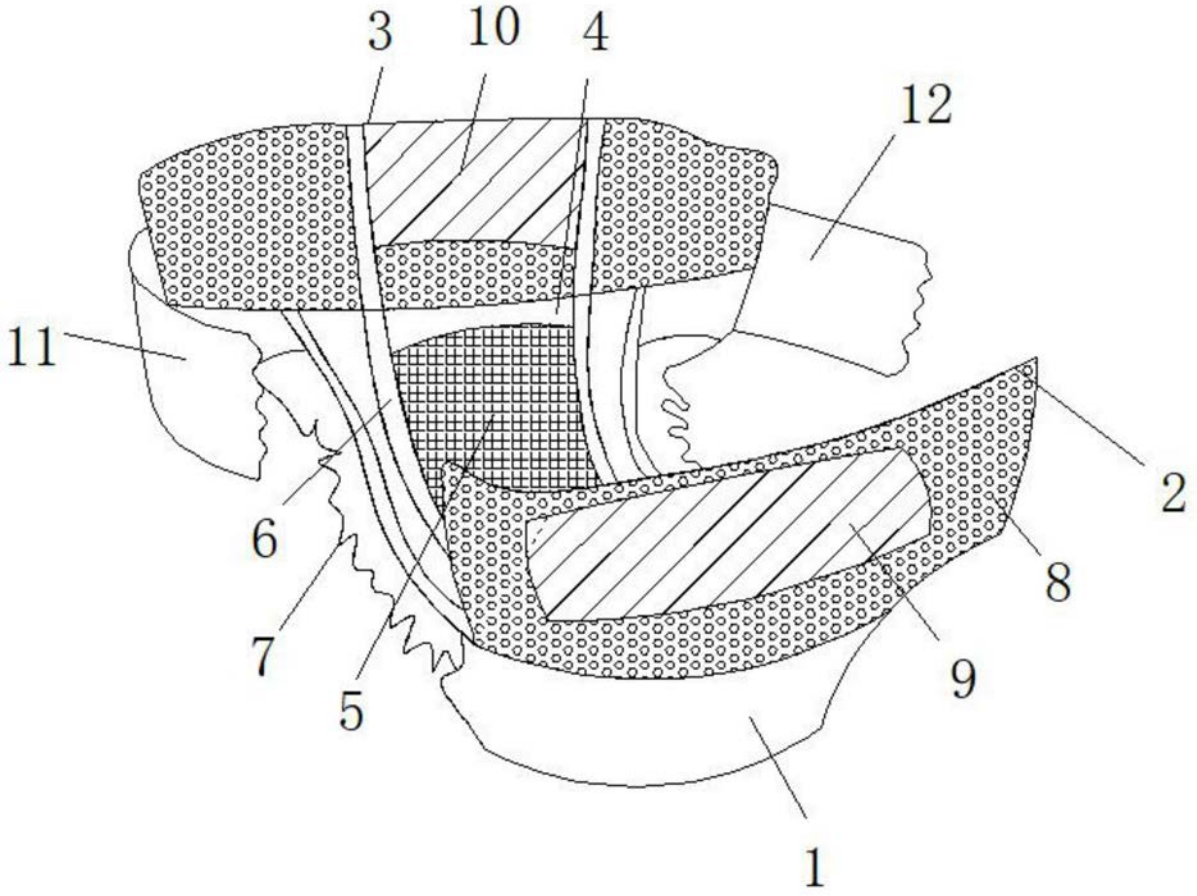

图1

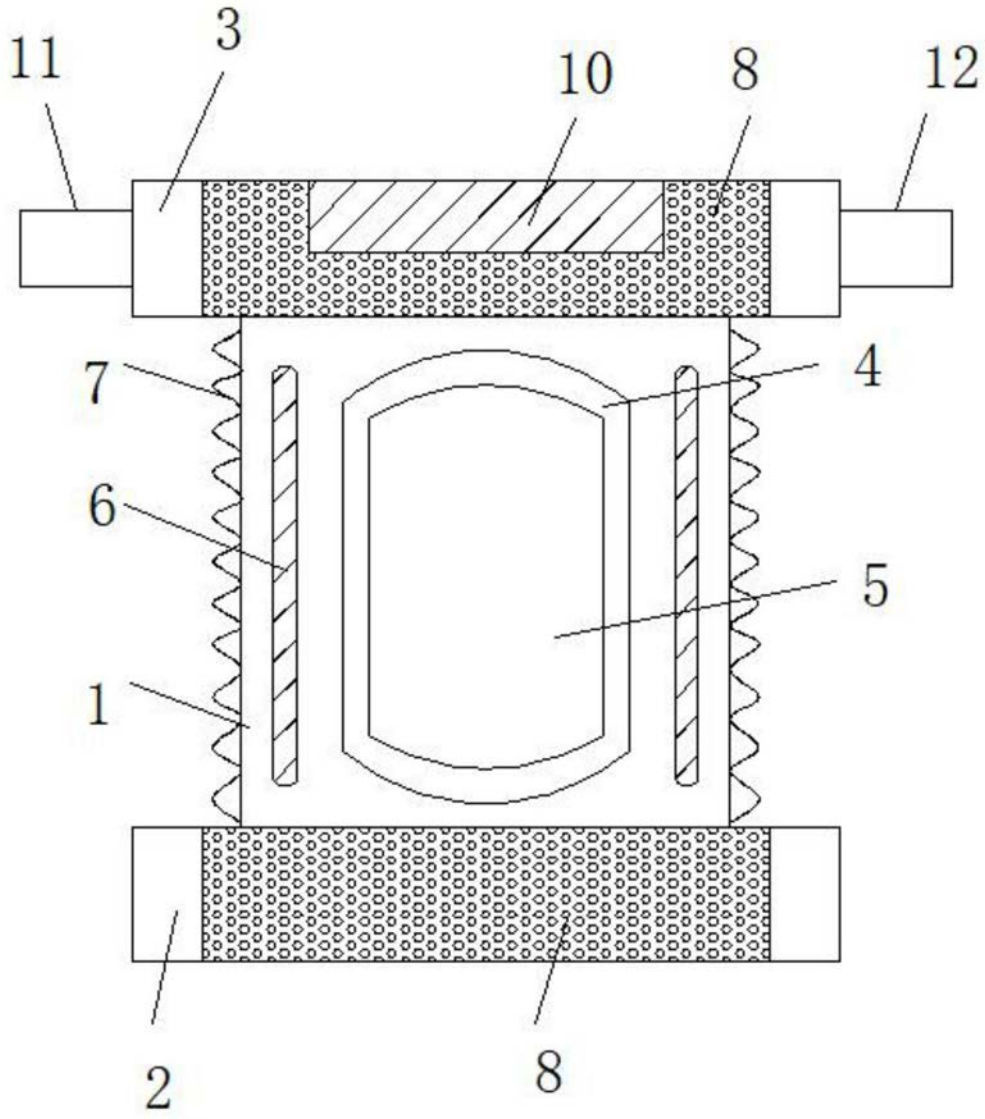

图2

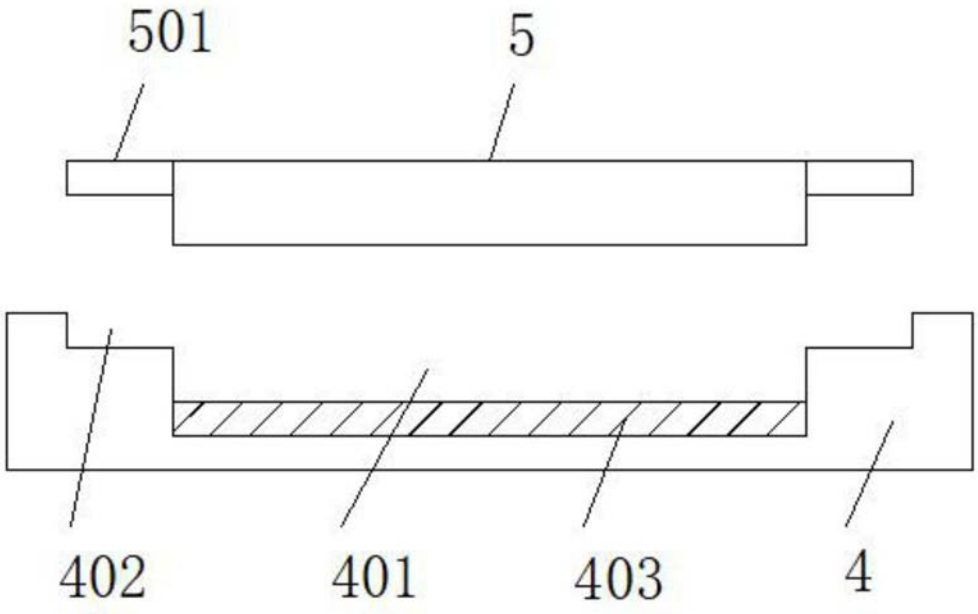

图3