[19]中华人民共和国国家知识产权局

[51]Int. Cl[7]
E02D 29/14

[12]实用新型专利说明书

[21] ZL 专利号 99207471.1

[45]授权公告日 2000 年 5 月 31 日

[11]授权公告号 CN 2380612Y

[22]申请日 1999.4.13 [24]颁证日 2000.5.4

[73]专利权人 赖萍生
地址 337000 江西省萍乡矿务局总务处
[72]设计人 赖萍生

[21]申请号 99207471.1
[74]专利代理机构 江西省萍乡市专利事务所
代理人 曾建跃

权利要求书 1 页 说明书 2 页 附图页数 2 页

[54]实用新型名称 地井井盖

[57]摘要

本实用新型公开了一种地井井盖，井盖 1 的反面沿井盖与井座的接触圈上分别 设有一个活动栓组合体 5 和二个固定栓 3，活动栓组合体 5 中活动栓 8 组装在 底座 6 上，其后部卡口处装上弹簧 9 后，后轴部分要装于弹簧止回座 10 的孔 内，前部安装骑马销 19 后形成一个由于栓体卡口部分的弹簧顶力推动活动栓 体舌部伸出插入井座内侧与另两个固定栓体配合锁紧井盖。使用这种地井井盖 需专用工具开启，其结构简单，安全防盗。

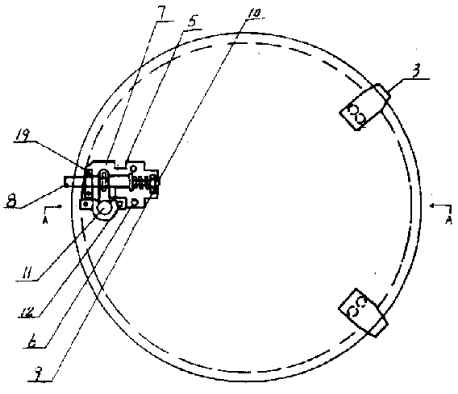

ISSN1008-4274

权 利 要 求 书

1、一种地井井盖，包括井盖和井座，其特征在于：该井盖(1)设有井盖开孔(4)， 所述井盖的反面沿井盖与井座的接触圈上分别设有一个活动栓组合体(5)和二个固定栓(3)，所述活动栓组合体(5)由底座(6)，连接销(7) ，活动栓体(8)，弹簧(9)、弹簧止回座(10)，活动开关销(11)和固定套(12)组成，其中，活动栓体(8)通过连接销(7)装于底座(6)上，其舌部设有骑马销(19)，后部卡口处设有弹簧(10)并伸入弹簧止回座(10)的孔内，活动开关销(11)位于固定套(12)中，其舌部设有长方形孔通过连接销(7)与活动栓体(8)组合，固定套(12)上设有开孔与活动开关销(11)的长方形孔以及井盖开孔相通。

说　明　书

地 井 井 盖

本实用新型涉及一种地井井盖。

目前，我国城市的公共场所设有大量的地井，便于道路排水地沟、煤气管道、自来水供水系统等的检修和联接，而地井井盖大都是采用铸铁式井座和井盖组成。由于这种井盖容易开启，造成大量地井井盖被盗，给国家带来损失，而到了夜晚，没有地井井盖的地井直接危害着过往行人的人身安全。

本实用新型的目的在于提供一种带有活动栓体的需用专用工具开启的防盗地井井盖。

本实用新型的目的是通过提供一种具有如下结构的地井井盖而实现的，该地井井盖包括：井盖和井座，所述井盖有井盖开孔，其反面沿井盖与井座的接触圈上有一个活动栓组合体和二个固定栓，所述活动栓组合体由底座、连接销、活动栓体、弹簧、弹簧止回座、活动开关销、固定套和骑马销组成，其中，活动栓体通过连接销装于底座上，其舌部装有骑马销，后部卡口处装上弹簧后伸入弹簧止回座孔内，活动开关销位于固定套中，其舌部设有长方形孔通过连接销与活动栓体组合，固定套设有可使活动开关销转动的开孔与活动开关销的长方形孔以及井盖开孔相通。

由于弹簧顶力推动活动栓体舌部伸出，并插入井座内侧，活动栓组合体便与两个固定栓一起紧锁井盖，当需开启时，要使用专用工具克服弹簧顶力使活动栓体转动退出舌部。

下面结合附图对本实用新型进一步说明。

图1是本实用新型结构示意图；

图2是沿图1中A--A剖视图；

图3是专用杠杆结构示意图。

在图中，底座6用固定件20固定在井盖上，活动栓体8通过连接销7 装于底座6上，其舌部设有骑马销19，后部卡口处设有弹簧10 并伸入弹簧止回座10的孔内，形成一个弹簧顶力推动活动栓体舌部伸出，并插入井座内侧与另两个固定栓配合紧锁井盖。活动开关销11位于固定套12中，其舌部设有长方形孔通过连接销7与活动栓体8组合。固定套12上设有开孔与活动开关销11的长方形孔以及井盖开孔4相通， 形成了一个能带动活动栓体转动的转动体，在无专用工具开启下由于弹簧顶力及连接的作用无法打开井盖。专用杠杆由暗键杆杠13，旋转螺丝14，暗键分叉15，分叉销16，暗键17和暗键固定销18组成。

当开启地井井盖时，用它插入活动开关销11的孔内，当暗键17与活动开关销吻合时，旋动杆杠使暗键17带动活动开关销旋转，从而带动活动栓体克服弹簧的顶力退出舌部，这时只要提起杆杠就能打开地井井盖，并闭时操作一致。

利用本实用新型，克服了无保护装置容易开启被盗地井井盖的弊端，保护了国家财产和人民人身安全，且其结构简单，不影响地井井盖外形。

说 明 书 附 图

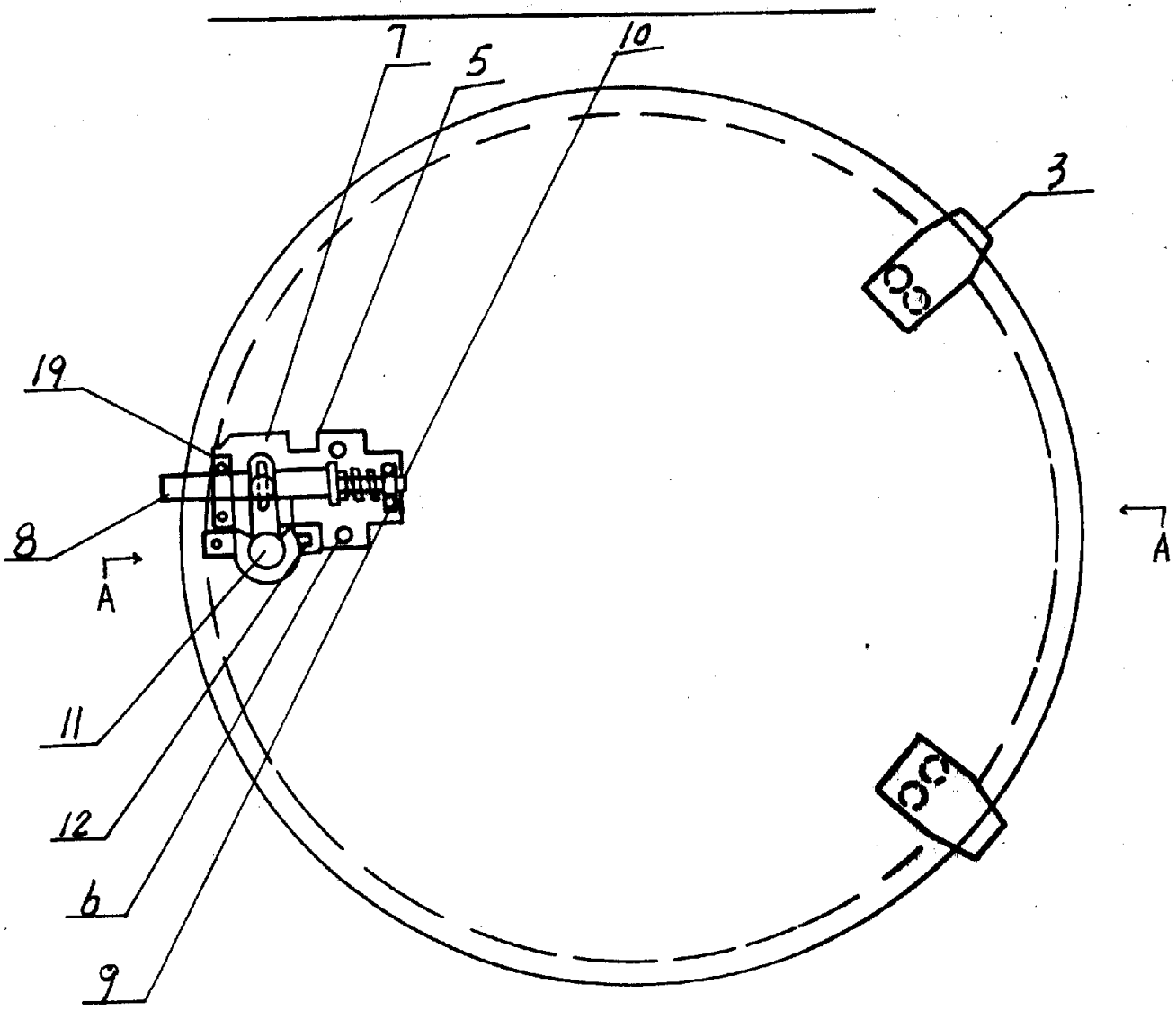

图1

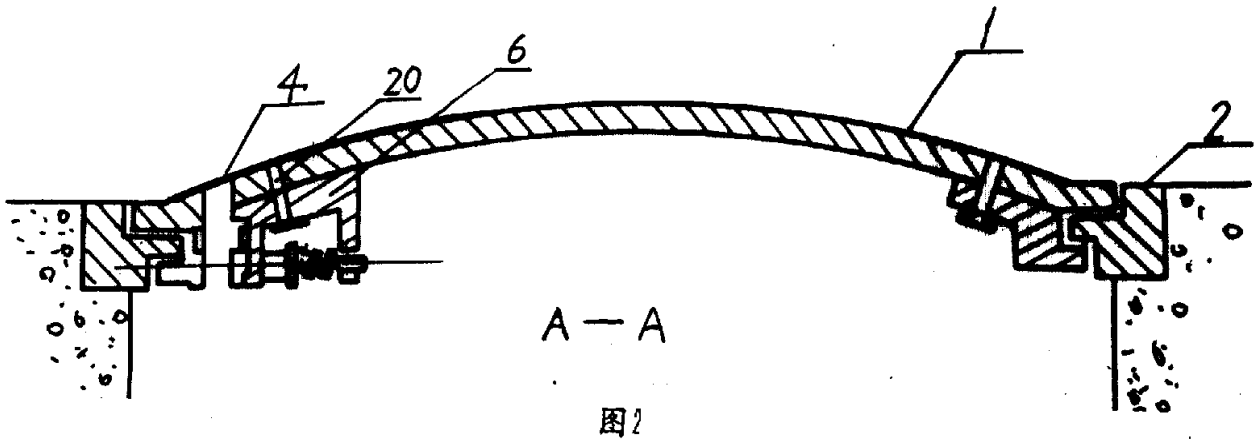

图2

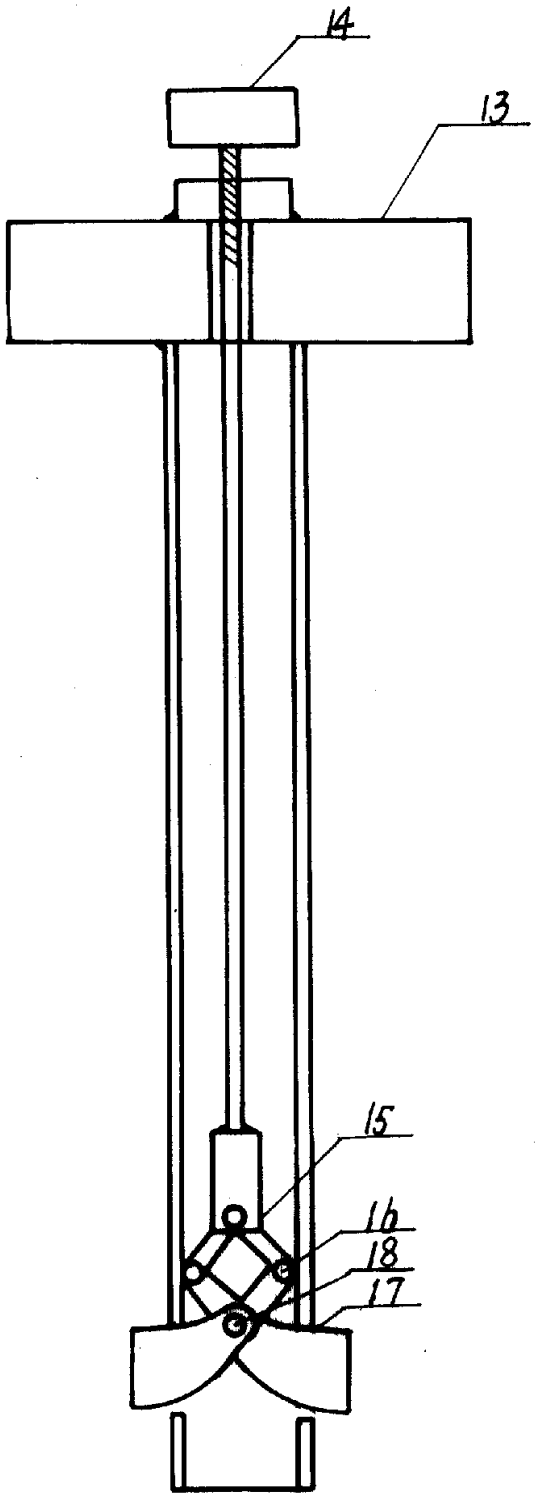

图3