(19)国家知识产权局

(12)实用新型专利

(10)授权公告号 CN 216725474 U
(45)授权公告日 2022.06.14

(21)申请号 202123147874.4

(22)申请日 2021.12.15

(73)专利权人 贵州医科大学附属医院
地址 550004 贵州省贵阳市云岩区贵医街28号

(72)发明人 张奕奕 何小慧 郭海燕

(74)专利代理机构 西安汇恩知识产权代理事务所(普通合伙) 61244
专利代理师 曹昆

(51)Int.Cl.
A61M 25/00(2006.01)
A61M 25/02(2006.01)
A61M 1/00(2006.01)
A61G 7/05(2006.01)

权利要求书1页 说明书3页 附图3页

(54)实用新型名称

一种防渗漏胸腹腔引流管

(57)摘要

本实用新型属于引流管技术领域，且公开了种防渗漏胸腹腔引流管，包括引流管主体，所述引流管主体上套设有侧架，且引流管主体的一端安装有连接头，所述侧架的一侧安装有基板，且侧架内部靠近引流管主体的一侧开设有连接槽，所述基板相邻于侧架的两侧均安装有松紧带，其中一个所述松紧带对称的两侧均安装有魔术贴毛面。本实用新型通过侧架上的连接槽对引流管主体限位支撑，拉动两个松紧带，使两个松紧带贴合病床两侧，通过魔术贴光面粘接魔术贴毛面，从而固定侧架和基板，使引流管主体固定，让引流管主体不会因重力原因下坠，不易拉扯患者的创口，大大降低了患者的痛苦，提高了患者的治疗体验。

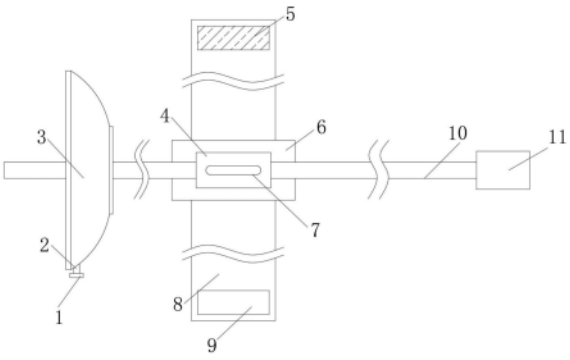

CN 216725474 U

1.一种防渗漏胸腹腔引流管,其特征在于:包括引流管主体(10),所述引流管主体(10)上套设有侧架(4),且引流管主体(10)的一端安装有连接头(11),所述侧架(4)的一侧安装有基板(6),且侧架(4)内部靠近引流管主体(10)的一侧开设有连接槽(13),所述基板(6)相邻于侧架(4)的两侧均安装有松紧带(8),其中一个所述松紧带(8)对称的两侧均安装有魔术贴毛面(5),另一个所述松紧带(8)对称的两侧均安装有魔术贴光面(9)。

2.根据权利要求1所述的一种防渗漏胸腹腔引流管,其特征在于:所述引流管主体(10)圆周面靠近侧架(4)的一侧套设有吸罩(3),所述吸罩(3)的内部开设有负压腔(15)。

3.根据权利要求2所述的一种防渗漏胸腹腔引流管,其特征在于:所述吸罩(3)的一侧安装有排液管(2),所述排液管(2)的一端旋合连接有密封盖(1)。

4.根据权利要求3所述的一种防渗漏胸腹腔引流管,其特征在于:所述侧架(4)表面开设有拉槽(7)。

5.根据权利要求4所述的一种防渗漏胸腹腔引流管,其特征在于:所述连接槽(13)内壁安装有限位垫(12)。

6.根据权利要求5所述的一种防渗漏胸腹腔引流管,其特征在于:所述基板(6)相背于侧架(4)的一侧对称安装有两个凸块(14)。

一种防渗漏胸腹腔引流管

技术领域

[0001] 本实用新型属于引流管技术领域，具体涉及一种防渗漏胸腹腔引流管。

背景技术

[0002] 引流管是供临床外科引流用，将人体组织间或体腔中积聚的脓、血、液体导引至体外，防止术后感染、促进伤口愈合的一种医疗器械，临床上应用的外科引流管种类很多，有的用于导尿，有的用于伤口，胸腔、脑腔、胃肠道、胆道等都有应用，外科引流为的是将人体组织间或体腔中积聚的脓、血、液体导引至体外，防止术后感染与影响伤口愈合。

[0003] 但是现有的引流管使用时，未设置固定引流管的结构，引流管会因重力原因下坠，容易拉扯患者的创口，大大增加了患者的痛苦，降低了患者的治疗体验，并且液体容易从患者的创口流出，需要医务人员频繁清理，大大增加了医务人员的工作难度，降低了医务人员的工作效率。

实用新型内容

[0004] 本实用新型的目的在于提供一种防渗漏胸腹腔引流管，以解决上述背景技术中提出的容易拉扯患者创口和降低医务人员工作效率的问题。

[0005] 为实现上述目的，本实用新型提供如下技术方案：一种防渗漏胸腹腔引流管，包括引流管主体，所述引流管主体上套设有侧架，且引流管主体的一端安装有连接头，所述侧架的一侧安装有基板，且侧架内部靠近引流管主体的一侧开设有连接槽，所述基板相邻于侧架的两侧均安装有松紧带，其中一个所述松紧带对称的两侧均安装有魔术贴毛面，另一个所述松紧带对称的两侧均安装有魔术贴光面。

[0006] 优选地，所述引流管主体圆周面靠近侧架的一侧套设有吸罩，所述吸罩的内部开设有负压腔。

[0007] 优选地，所述吸罩的一侧安装有排液管，所述排液管的一端旋合连接有密封盖。

[0008] 优选地，所述侧架表面开设有拉槽。

[0009] 优选地，所述连接槽内壁安装有限位垫。

[0010] 优选地，所述基板相背于侧架的一侧对称安装有两个凸块。

[0011] 与现有技术相比，本实用新型的有益效果是：

[0012] (1)本实用新型通过侧架上的连接槽对引流管主体限位支撑，拉动两个松紧带，使两个松紧带贴合病床两侧，通过魔术贴光面粘接魔术贴毛面，从而固定侧架和基板，使引流管主体固定，让引流管主体不会因重力原因下坠，不易拉扯患者的创口，大大降低了患者的痛苦，提高了患者的治疗体验。

[0013] (2)本实用新型将吸罩贴合创口附近的皮肤，按压吸罩，使负压腔吸引创口附近的皮肤，从而让吸罩固定与创口附近，让液体不易从患者的创口流出，无需医务人员频繁清理，大大降低了医务人员的工作难度，提高了医务人员的工作效率。

附图说明

[0014] 图1为本实用新型的结构示意图；

[0015] 图2为本实用新型的后视图；

[0016] 图3为本实用新型侧架与引流管主体连接时的侧视图；

[0017] 图4为本实用新型吸罩的内部结构图；

[0018] 图中：1、密封盖；2、排液管；3、吸罩；4、侧架；5、魔术贴毛面；6、基板；7、拉槽；8、松紧带；9、魔术贴光面；10、引流管主体；11、连接头；12、限位垫；13、连接槽；14、凸块；15、负压腔。

具体实施方式

[0019] 下面将结合本实用新型实施例中的附图，对本实用新型实施例中的技术方案进行清楚、完整地描述，显然，所描述的实施例仅仅是本实用新型一部分实施例，而不是全部的实施例。基于本实用新型中的实施例，本领域普通技术人员在没有做出创造性劳动前提下所获得的所有其他实施例，都属于本实用新型保护的范围。

[0020] 请参阅图1-图4所示，本实用新型提供如下技术方案：一种防渗漏胸腹腔引流管，包括引流管主体10，引流管主体10上套设有侧架4，且引流管主体10的一端安装有连接头11，侧架4的一侧安装有基板6，且侧架4内部靠近引流管主体10的一侧开设有连接槽13，基板6相邻于侧架4的两侧均安装有松紧带8，其中一个松紧带8对称的两侧均安装有魔术贴毛面5，另一个松紧带8对称的两侧均安装有魔术贴光面9，拉动两个松紧带8，使两个松紧带8紧贴病床两侧，通过魔术贴毛面5粘接魔术贴光面9，使两个松紧带8连接，从而让基板6和侧架4固定与病床上，从而对引流管主体10限位，

[0021] 进一步地，引流管主体10圆周面靠近侧架4的一侧套设有吸罩3，吸罩3的内部开设有负压腔15，按压吸罩3，将吸罩3放置于创口附近的皮肤，松开吸罩3，使负压腔15产生吸力，从而让吸罩3固定于创口附近。

[0022] 进一步地，吸罩3的一侧安装有排液管2，排液管2的一端旋合连接有密封盖1，拧下密封盖1，使负压腔15内部的液体通过排液管2排出。

[0023] 进一步地，侧架4表面开设有拉槽7，通过拉槽7让侧架4便于拉动。

[0024] 进一步地，连接槽13内壁安装有限位垫12，通过限位垫12让侧架4抵住引流管主体10时更加紧固。

[0025] 更进一步地，基板6相背于侧架4的一侧对称安装有两个凸块14，通过凸块14配合，使基板6固定后更加紧固。

[0026] 本实用新型的工作原理及使用流程：该实用新型在使用时，将引流管主体10一端插入至患者的创口处，将连接头11与引流袋连接，将吸罩3贴合患者创口附近的皮肤，按压吸罩3，使负压腔15吸引创口附近的皮肤，使吸罩3固定于创口附近，通过拉槽7拉动侧架4，使侧架4在引流管主体10上移动，拉动两个松紧带8，使两个松紧带8贴合病床一侧，将魔术贴光面9粘接魔术贴毛面5，从而让两个松紧带8连接，使基板6固定于病床上，并且通过凸块14配合，让装置固定后更加紧固，通过侧架4对引流管主体10限位，从而固定引流管主体10，避免引流管主体10拉扯患处创口，需要排出负压腔15内部的少量液体时，拧下密封盖1，即可让液体通过排液管2排出。

[0027] 需要说明的是，在本文中，诸如第一和第二等之类的关系术语仅仅用来将一个实体或者操作与另一个实体或操作区分开来，而不一定要求或者暗示这些实体或操作之间存在任何这种实际的关系或者顺序。而且，术语“包括”、“包含”或者其任何其他变体意在涵盖非排他性的包含，从而使得包括一系列要素的过程、方法、物品或者设备不仅包括那些要素，而且还包括没有明确列出的其他要素，或者是还包括为这种过程、方法、物品或者设备所固有的要素。

[0028] 尽管已经示出和描述了本实用新型的实施例，对于本领域的普通技术人员而言，可以理解在不脱离本实用新型的原理和精神的情况下可以对这些实施例进行多种变化、修改、替换和变型，本实用新型的范围由所附权利要求及其等同物限定。

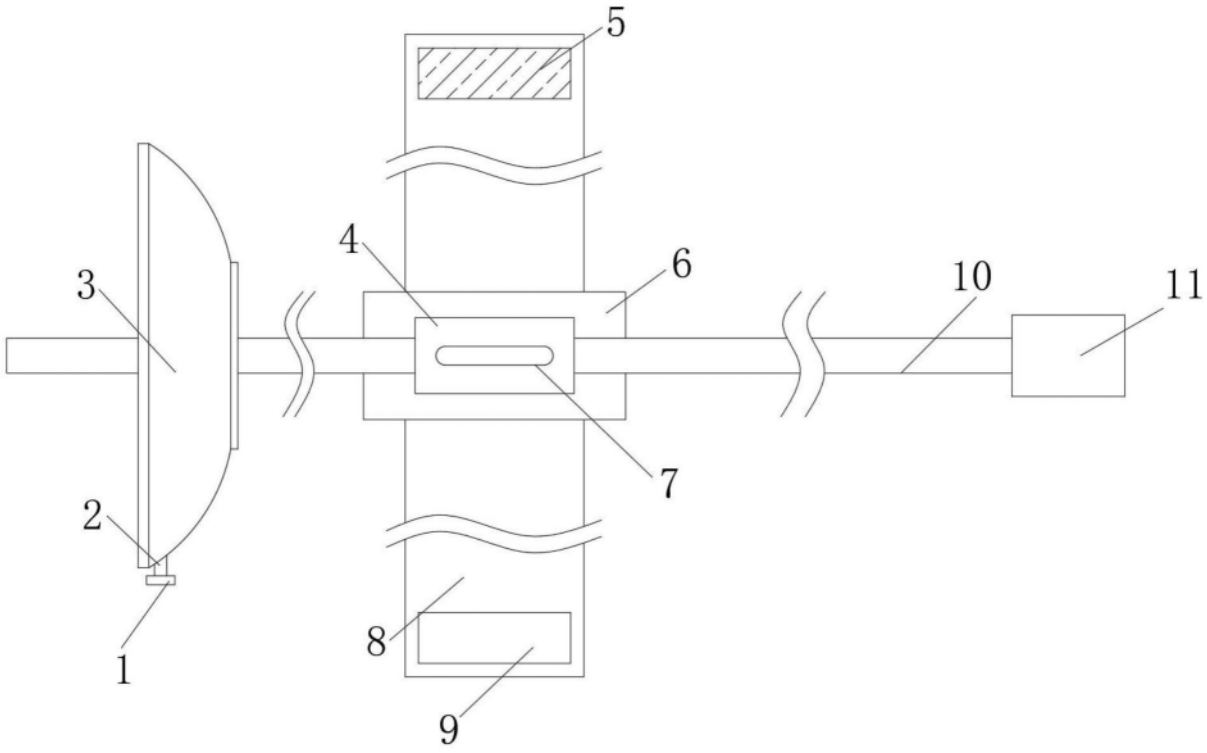

图1

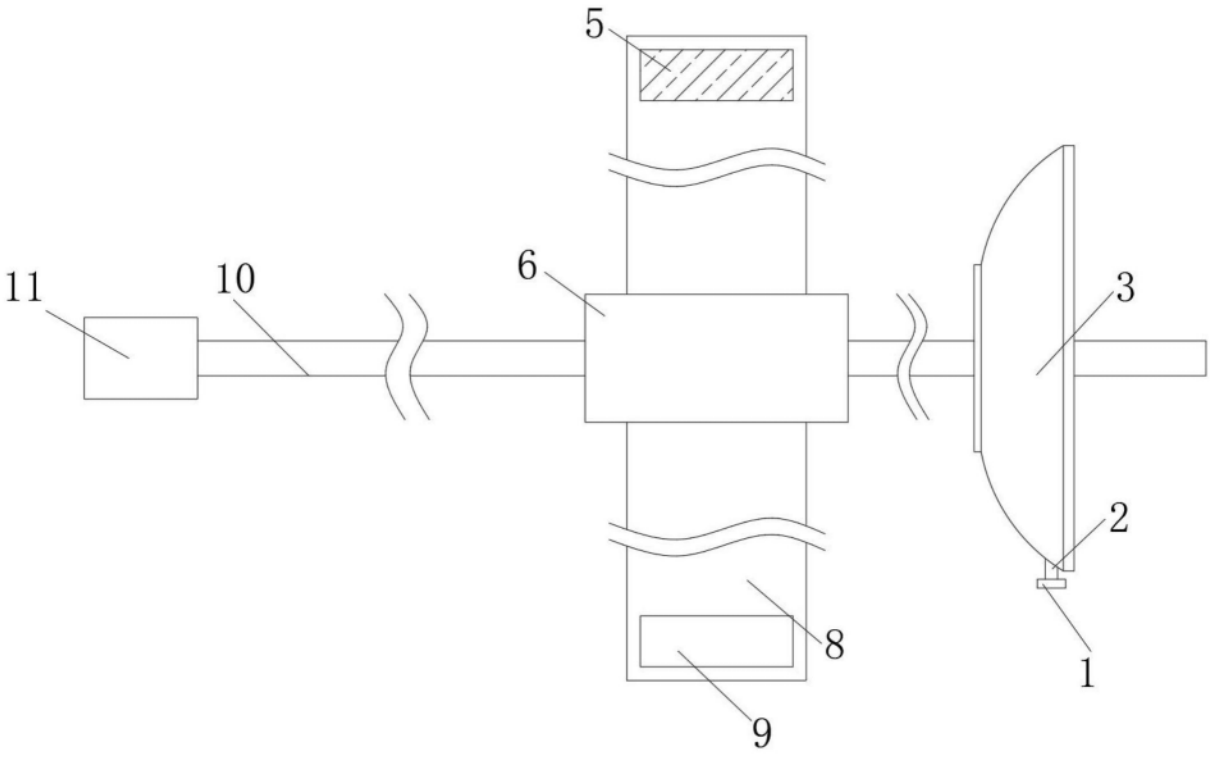

图2

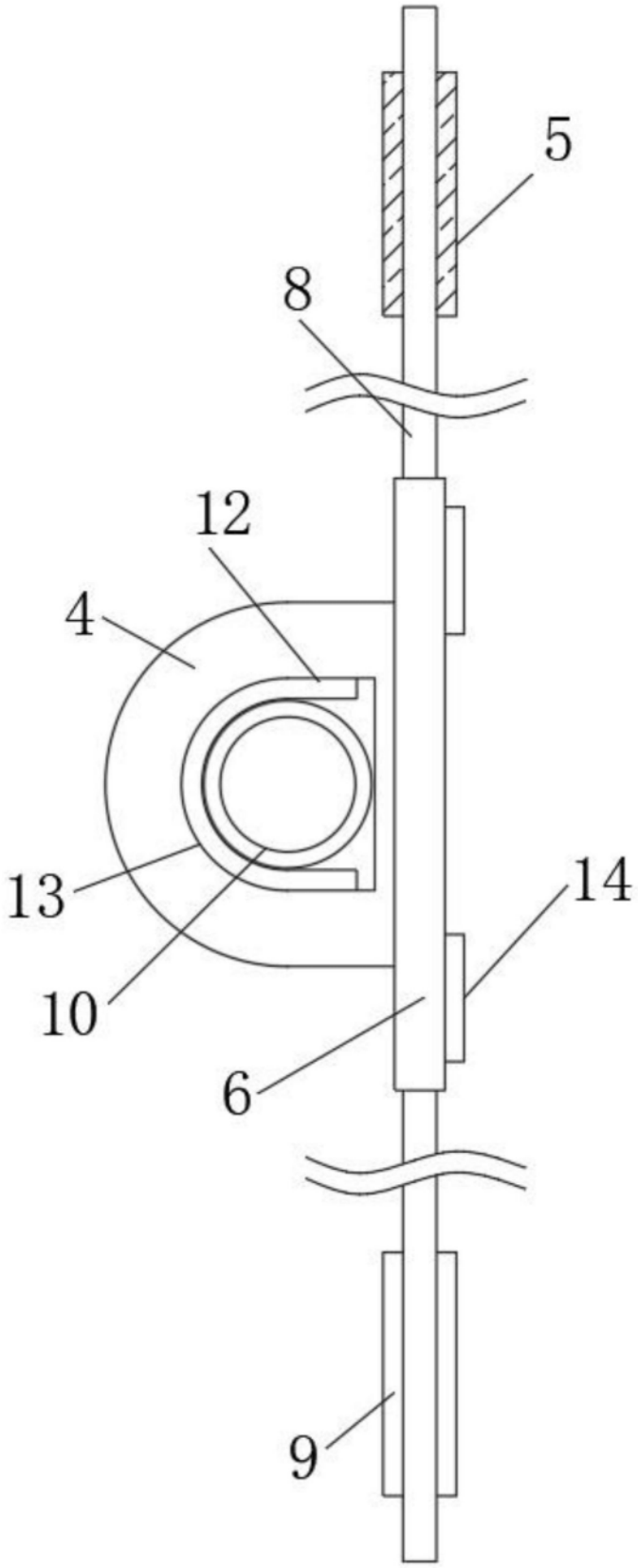

图3

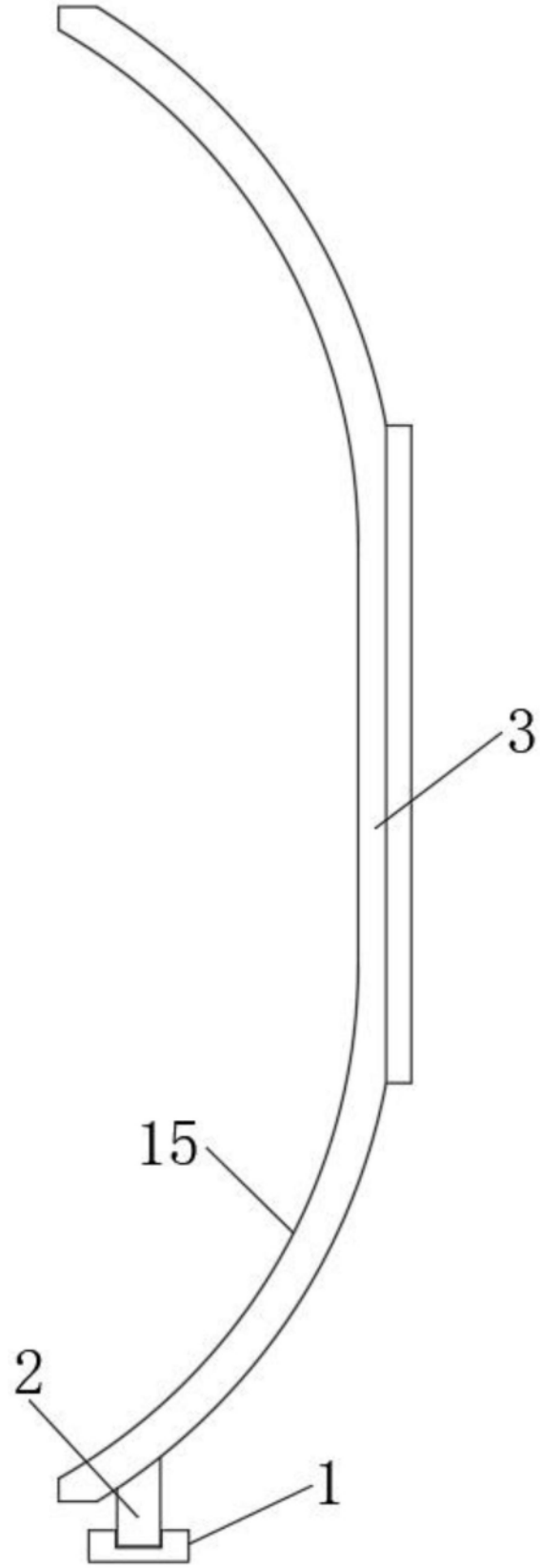

图4