(19)中华人民共和国国家知识产权局

(12)实用新型专利

(10)授权公告号 CN 202654047 U
(45)授权公告日 2013.01.09

(21)申请号 201220153879.X

(22)申请日 2012.04.13

(73)专利权人 陈梅江
地址 322000 浙江省金华市义乌市后宅街道全备村 303

(72)发明人 陈梅江

(74)专利代理机构 杭州杭诚专利事务所有限公司 33109
代理人 尉伟敏

(51)Int.Cl.
A47K 13/14(2006.01)

权利要求书 1 页 说明书 2 页 附图 2 页

(54)实用新型名称

一种多层易撕一次性马桶垫

(57)摘要

本实用新型公开了一种多层易撕一次性马桶垫，由多张护垫片相互粘贴层叠而成，所述的护垫片侧边缘向外延伸设置有凸耳，所述凸耳为自由体，相邻两护垫片上的凸耳上下相分离。在本实用新型中，由于每层护垫片都是一次性使用，避免了皮肤直接接触坐便器引起的细菌传播，从而有效地防止了疾病的交叉感染。此外，每层护垫片均设置有向外延伸的凸耳，在前者使用中不易接触到延伸出的凸耳，后者撕除时，也能够卫生，而且便捷的操作。

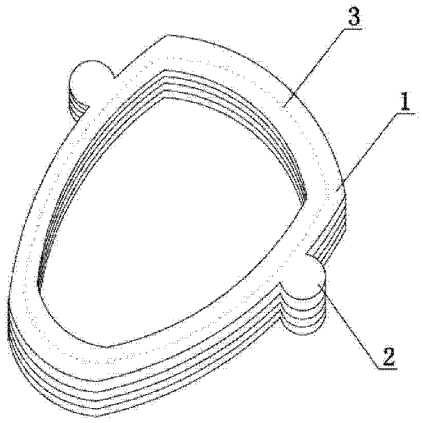

CN 202654047 U

1. 一种多层易撕一次性马桶垫，由多张护垫片相互粘贴层叠而成，其特征在于，所述的护垫片侧边缘向外延伸设置有凸耳，所述凸耳为自由体，相邻两护垫片上的凸耳上下相分离。

2. 根据权利要求 1 所述的多层易撕一次性马桶垫，其特征在于，相邻两护垫片上的凸耳左右相分离。

3. 根据权利要求 2 所述的多层易撕一次性马桶垫，其特征在于，相邻两护垫片之间沿中心点状粘贴带粘贴在一起。

4. 根据权利要求 1 或 2 或 3 所述的多层易撕一次性马桶垫，其特征在于，护垫片与坐便器整圈外形相吻合。

5. 根据权利要求 1 或 2 或 3 所述的多层易撕一次性马桶垫，其特征在于，护垫片与坐便器半圈外形相吻合。

一种多层易撕一次性马桶垫

技术领域

[0001] 本实用新型涉及一次性马桶垫技术领域，更具体地说是一种多层易撕一次性马桶垫。

背景技术

[0002] 日常生活当中，如厕是我们必须要重视的问题，一家人共用一个仅带有一个坐垫的马桶，存在皮肤病交叉感染的隐患。在家里人口少，这种风险还是比较小的，然而在公共场所，比如公厕、酒店、餐饮厕所等场所，人比较复杂，这种风险就成倍的增加，所以如厕卫生给我们带来了很大的麻烦。

[0003] 不过近来市场上出现了如专利 ZL200720032094.6 公开的一种一次性多层马桶卫生坐垫，它是由多层护膜叠加而成的与坐便器圈垫相配合的坐垫，护膜两侧与护翼连为一体，护翼内侧设置有贴胶，每个护膜之间的边缘设有撕痕线。由于每层护膜都是一次性使用，避免了皮肤直接接触坐便器引起的细菌传播，从而有效地防止了疾病的交叉感染。然而该一次性多层马桶卫生坐垫，存在一些不足的地方，它在每个护膜之间的边缘设置的是一条撕痕线，操作起来比较麻烦，而且已经使用过的护膜，用手接触也不卫生。

实用新型内容

[0004] 本实用新型的目的在于克服现有技术一次性多层马桶卫生坐垫撕除更换不易、不卫生的缺陷，提供一种方便卫生、用后即可方便撕去、有效防止疾病的传播、舒适卫生、抗菌、防止交叉感染的多层易撕一次性马桶垫。

[0005] 为了达到以上目的，本实用新型是通过以下技术方案实现的：一种多层易撕一次性马桶垫，由多张护垫片相互粘贴层叠而成，其特征在于，所述的护垫片侧边缘向外延伸设置有凸耳，所述凸耳为自由体，相邻两护垫片上的凸耳上下相分离。

[0006] 在本实用新型中，由于每层护垫片都是一次性使用，避免了皮肤直接接触坐便器引起的细菌传播，从而有效地防止了疾病的交叉感染。此外，每层护垫片均设置有向外延伸的凸耳，在前者使用中不易接触到延伸出的凸耳，后者撕除时，也能够卫生，而且便捷的操作。

[0007] 作为优选，相邻两护垫片上的凸耳左右相分离。为了更加方便的撕除已使用的护垫片，凸耳上下分离虽然已经很简便了，但是再左右相分离设计的话，使用者能够轻松找到需要把持的凸耳，使得撕除更加顺畅。

[0008] 作为优选，相邻两护垫片之间沿中心点状粘贴带粘贴在一起。为了能够使得撕除时，将以使用的护垫片轻松从未使用的护垫片中脱离开来，用点状粘结两护垫片，即能够达到层叠目的，又能够轻松分离。

[0009] 作为优选，护垫片与坐便器整圈外形相吻合。在我们日常生活当中，大部分的护垫片使用的形状与坐便器整圈外形相吻合。

[0010] 作为上述方案的替换方案，护垫片与坐便器半圈外形相吻合。在我们日常生活当

中的有些场合，仅需要护垫片使用的形状与坐便器半圈外形相吻合，比如飞机上，这样有利于节省材料。

[0011] 有益效果：在本实用新型中，由于每层护垫片都是一次性使用，避免了皮肤直接接触坐便器引起的细菌传播，从而有效地防止了疾病的交叉感染。此外，每层护垫片均设置有向外延伸的凸耳，在前者使用中不易接触到延伸出的凸耳，后者撕除时，也能够卫生，而且便捷的操作。

附图说明

[0012] 图 1 为本实用新型的一种结构示意图；

[0013] 图 2 为本实用新型的另一种结构示意图。

[0014] 图中：1- 护垫片，2- 凸耳，3- 点状粘贴带。

具体实施方式

[0015] 为了使本实用新型的技术手段、创作特征与达成目的易于明白理解，以下结合具体实施例进一步阐述本实用新型。

[0016] 实施例 1：如图 1 所示，一种多层易撕一次性马桶垫，由多张护垫片 1 层叠而成，护垫片 1 与坐便器整圈外形相吻合。相邻两护垫片 1 之间沿中心点状粘贴带 3 粘贴在一起。

[0017] 护垫片 1 侧边缘向外延伸设置有凸耳 2，凸耳 2 为自由体，相邻两护垫片 1 上的凸耳 2 上下相分离。

[0018] 实施例 2：如图 2 所示，护垫片 1 与坐便器半圈外形相吻合。其余同实施例 1。

[0019] 实施例 3：相邻两护垫片 1 上的凸耳 2 左右相分离（图中未示出）。其余同实施例 2。

[0020] 实用：在本实用新型中，由于每层护垫片都是一次性使用，避免了皮肤直接接触坐便器引起的细菌传播，从而有效地防止了疾病的交叉感染。此外，每层护垫片均设置有向外延伸的凸耳，在前者使用中不易接触到延伸出的凸耳，后者撕除时，也能够卫生，而且便捷的操作。

[0021] 以上显示和描述了本实用新型的基本原理、主要特征和本实用新型的优点。本行业的技术人员应该了解，本实用新型不受上述实施例的限制，上述实施例和说明书中描述的只是说明本实用新型的原理，在不脱离本实用新型精神和范围的前提下本实用新型还会有各种变化和改进，这些变化和改进都落入要求保护的本实用新型范围内。本实用新型要求保护范围由所附的权利要求书及其等同物界定。

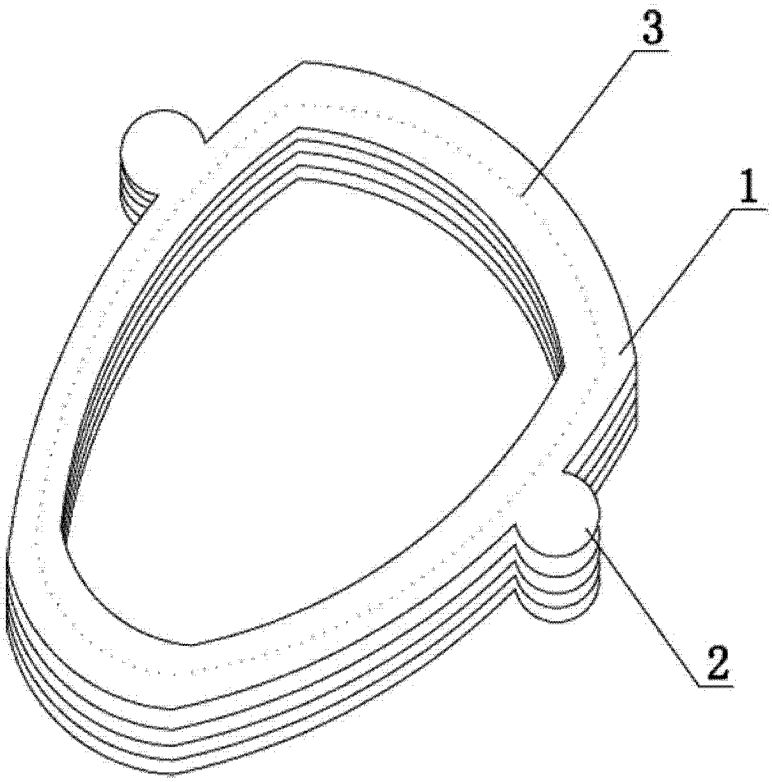

图 1

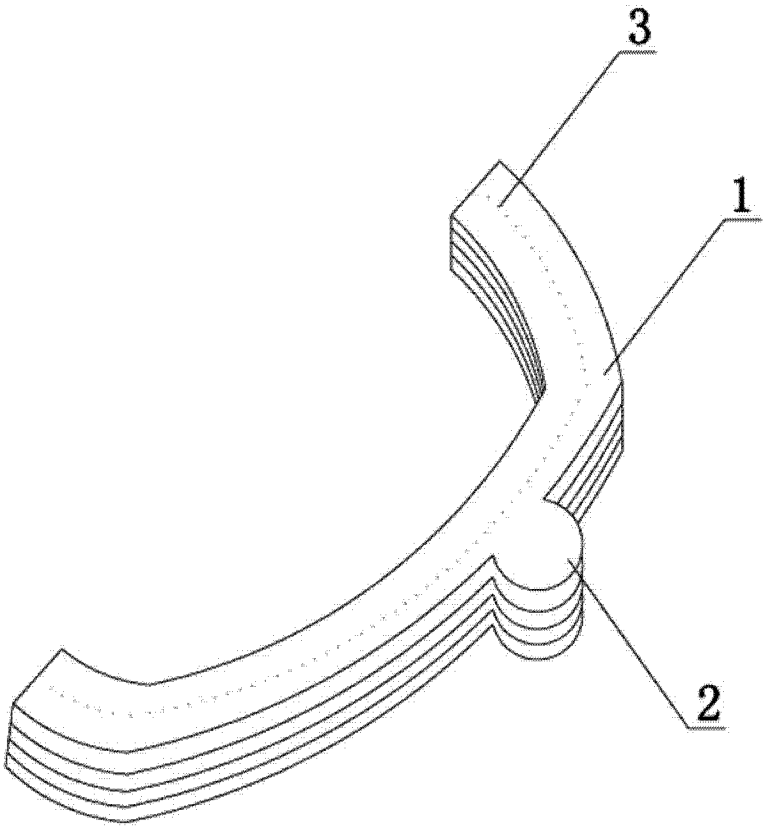

图 2