D233114

(19)中華民國智慧財產局

(12)設計說明書公告本 **(11)證書號數：TW D233114 S**

(45)公告日： 中華民國 113 (2024) 年 08 月 11 日

(21)申請案號：113302069 (22)申請日： 中華民國 110 (2021) 年 03 月 24 日

(51)LOC.(13)Cl.：13-03

(30)優先權：2020/09/28 日本 2020-020501

(71)申請人：日商三菱電機股份有限公司 (日本) MITSUBISHI ELECTRIC CORPORATION (JP)
日本

(72)設計人：秋山朝子 AKIYAMA, ASAKO (JP) ；大橋博章 OHASHI, HIROAKI (JP) ；栗栖皐貴 KURISU, KOKI (JP) ；森貢 MORI, MITSUGI (JP) ；千種真一 CHIGUSA, SHINICHI (JP) ；滝谷友行 TAKITANI, TOMOYUKI (JP)

(74)代理人：洪武雄；陳昭誠

(56)參考文獻：

TW D183419

審查人員：高韻萍

圖式數：9 共 10 頁

(54)名稱

斷路器用測量器之部分

代表圖：

TW D233114 S

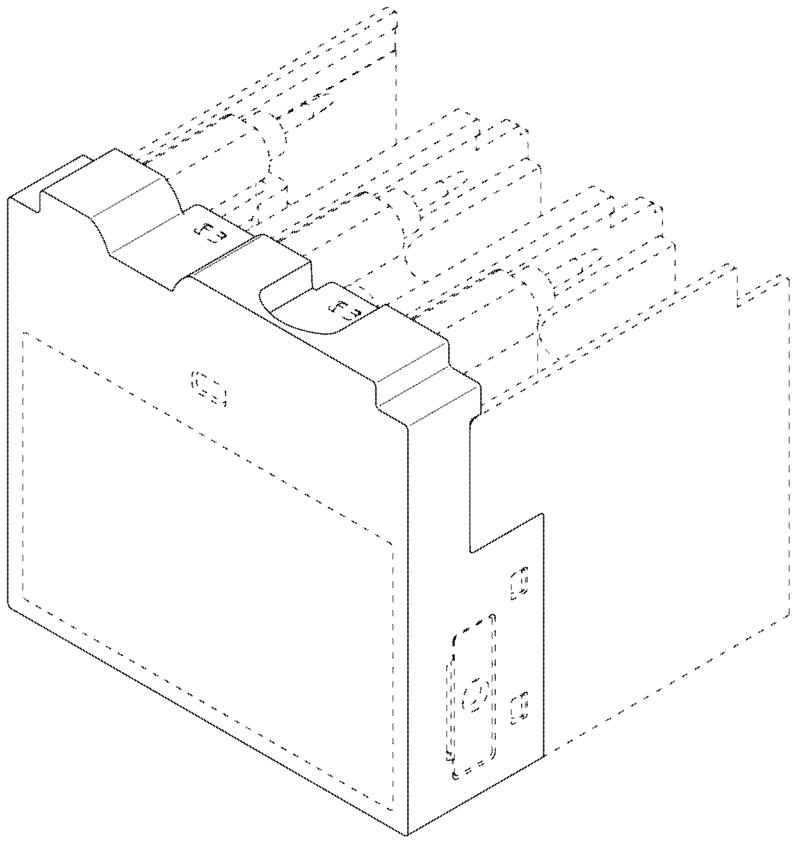

【立體圖】

113年05月09日 所提修正
第 113302069 號專利申請案
113 年 5 月 9 日修正替換頁

公告本

D233114

【設計說明書】

【中文設計名稱】 斷路器用測量器之部分

【英文設計名稱】 PART OF MEASURING DEVICE FOR CIRCUIT BREAKER

【物品用途】

【0001】本設計之物品係一種斷路器用測量器，其主要安裝在斷路器使用，以進行端子之溫度、通電電流等之測量。本設計之物品係用以在測量資料中檢測出有異常時將該資料通報給維護人員等，以防止斷路器之破損等情形於未然。如顯示使用狀態之參考圖所示，本案欲主張設計之部分係具備：作業人員等在從斷路器裝拆本設計之物品時用以抓持的部分，且該部分為具有功能上之一體性的部分。

【設計說明】

【0002】圖式所揭露之實線部分，為本案欲主張設計之部分；圖式所揭露之虛線部分，為本案不主張設計之部分。

D233114

【設計圖式】

（指定代表圖）

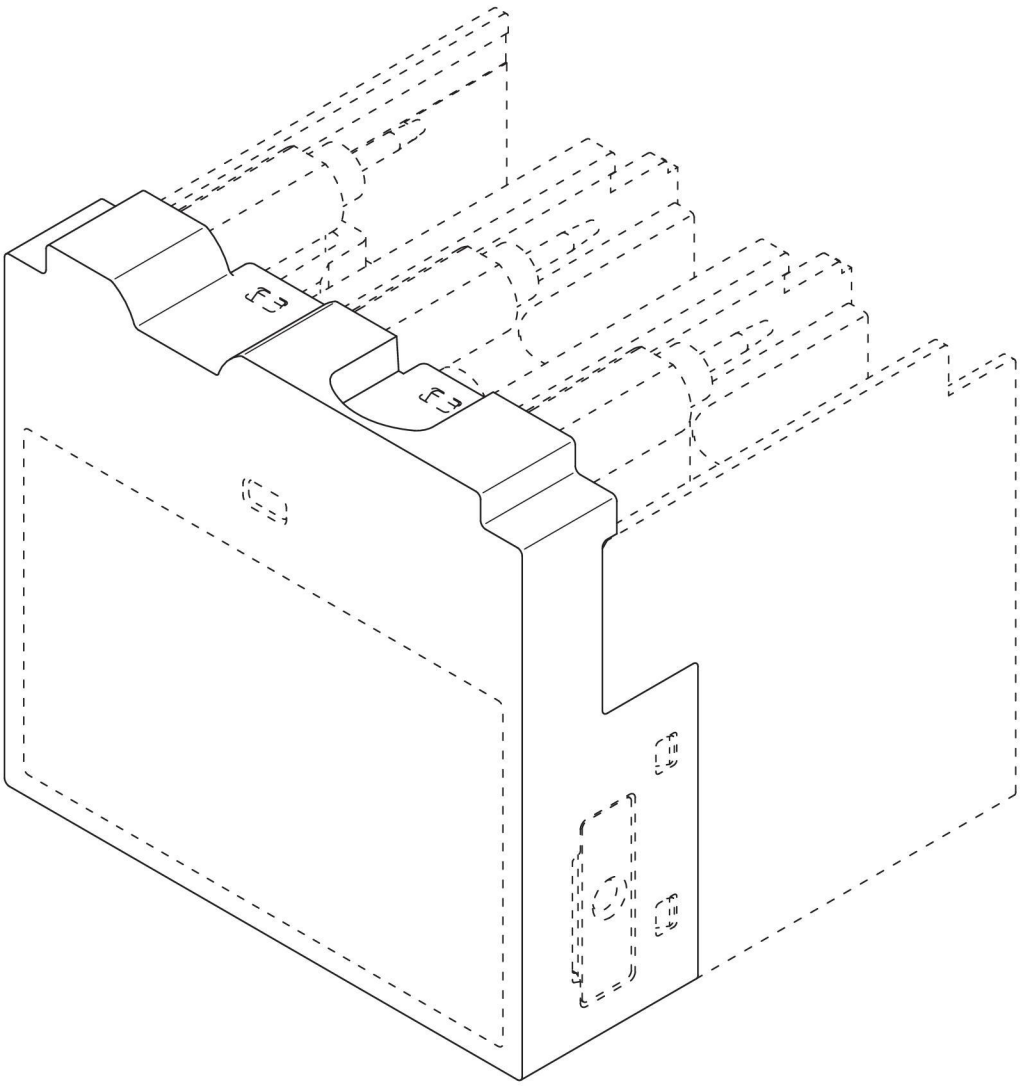

【立體圖】

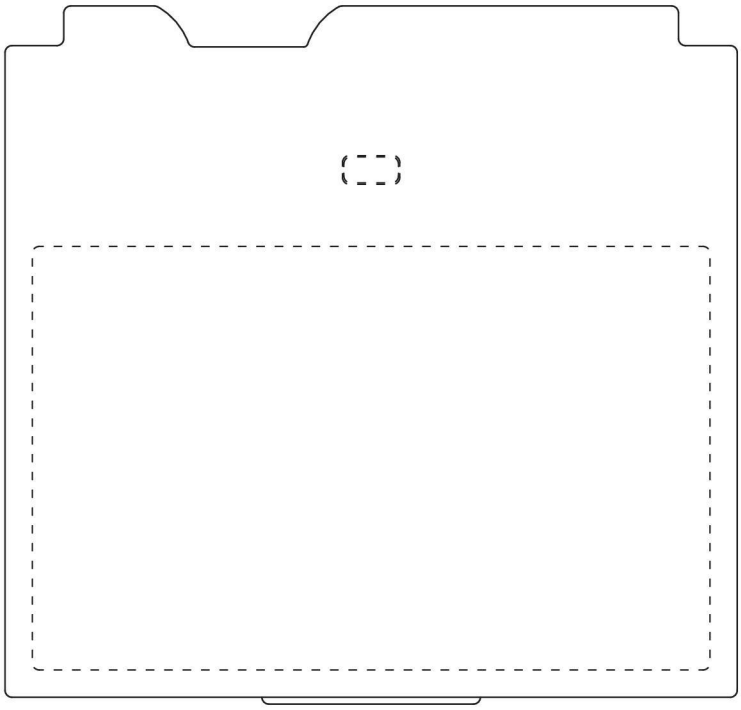

【前視圖】

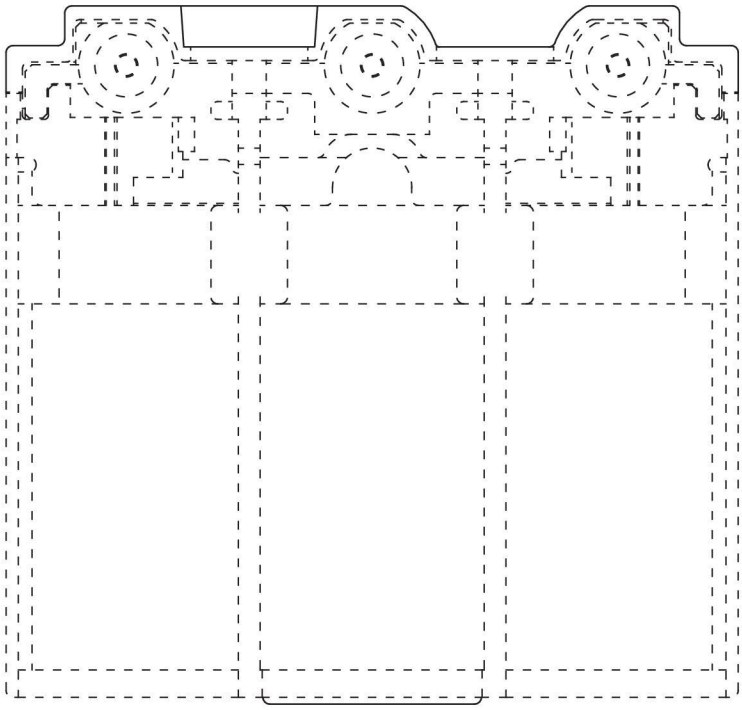

【後視圖】

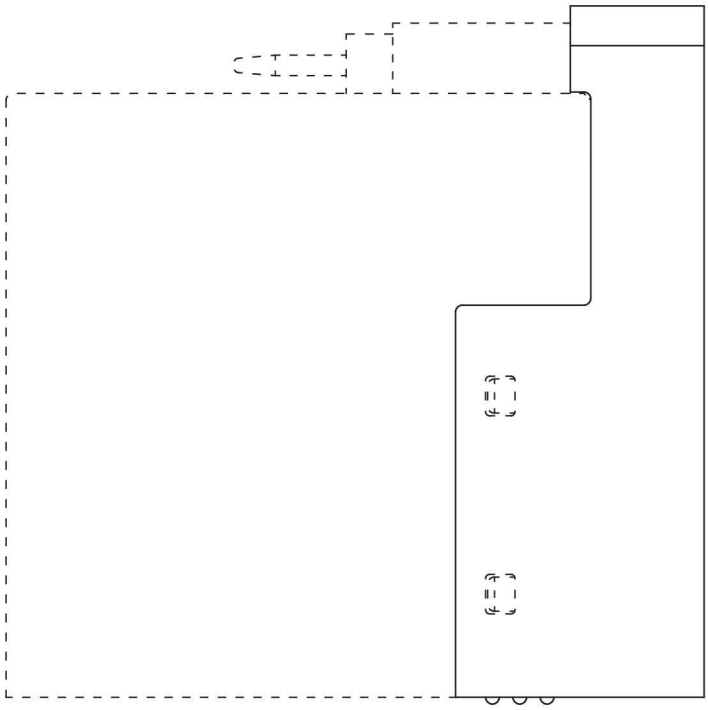

【左側視圖】

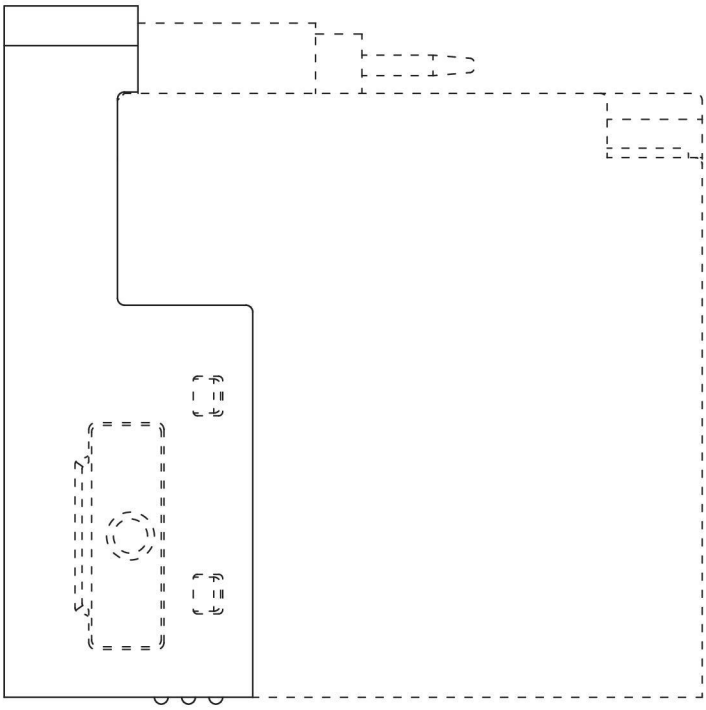

【右側視圖】

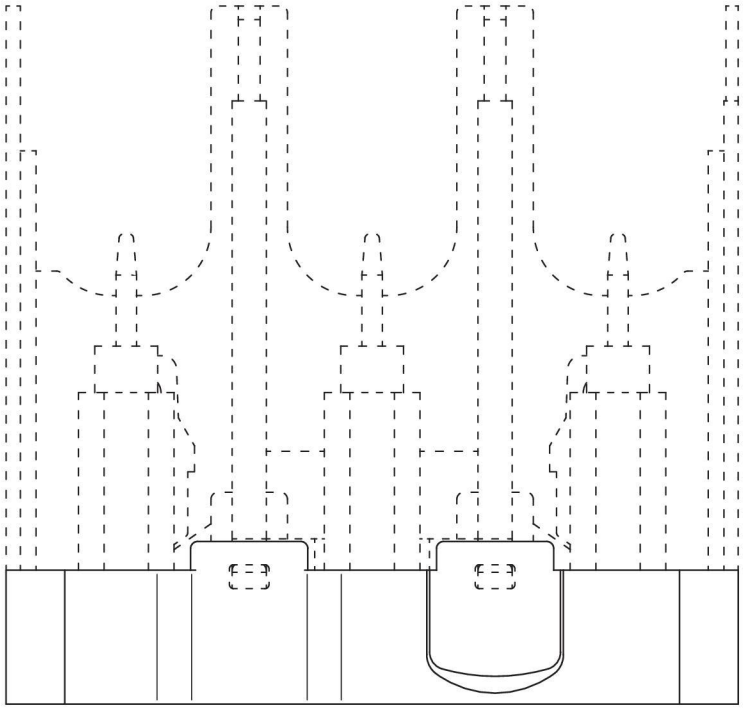

【俯視圖】

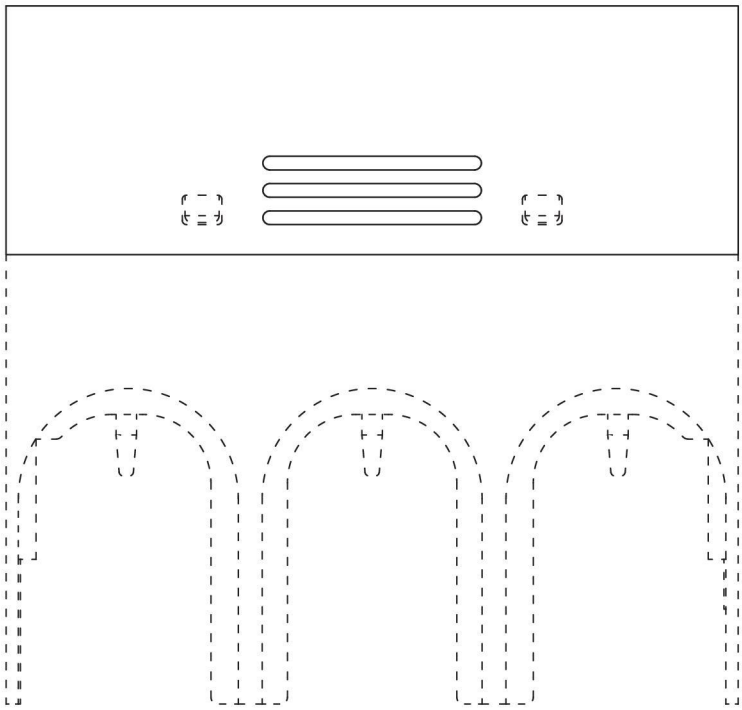

【仰視圖】

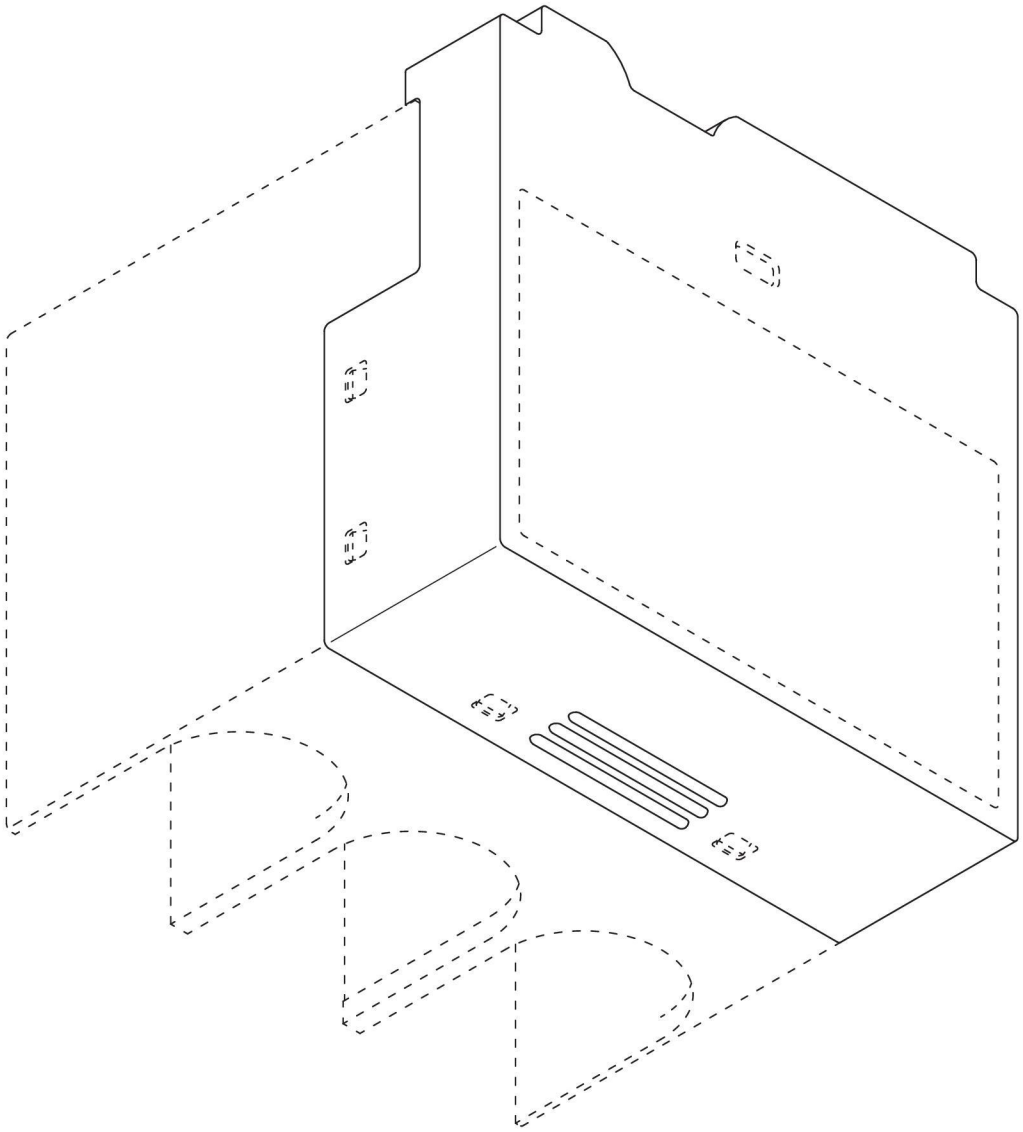

【另一立體圖】

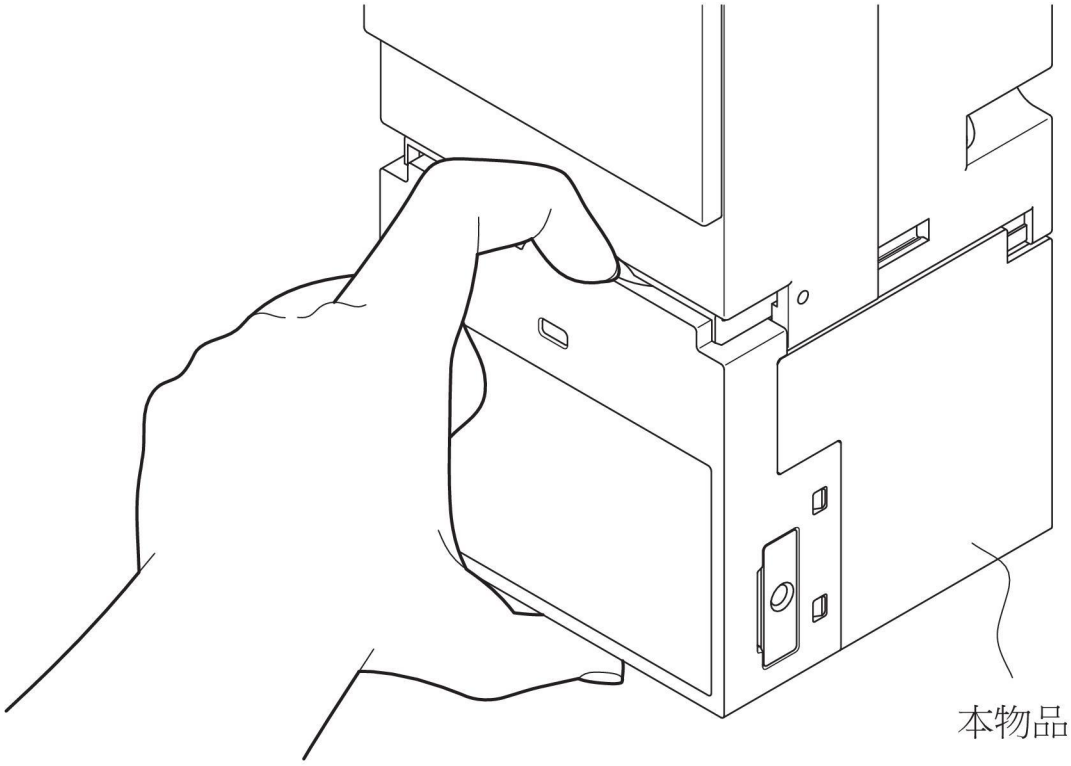

【顯示使用狀態之參考圖】