(19)中华人民共和国国家知识产权局

(12)实用新型专利

(10)授权公告号 CN 215319814 U
(45)授权公告日 2021.12.28

(21)申请号 202121606044.0

(22)申请日 2021.07.14

(73)专利权人 深圳市瑞远泽吸塑制品有限公司
地址 518000 广东省深圳市龙岗区龙岗街道同乐社区同乐村丹霞路旁工业区内4栋四楼

(72)发明人 冯远贵

(74)专利代理机构 深圳市科冠知识产权代理有限公司 44355
代理人 王久明

(51)Int.Cl.
B29B 7/20(2006.01)
B29B 7/22(2006.01)

权利要求书1页 说明书2页 附图2页

(54)实用新型名称

一种PVC废料加工用PVC片材制造密炼机

(57)摘要

本实用新型涉及PVC生产技术领域，尤其涉及一种PVC废料加工用PVC片材制造密炼机，解决了密炼机内壁粘附PVC材料导致混料及加热不均匀，内部材料无法循环加工的缺点，包括底板，所述底板上表面螺丝固定有电机，所述电机输出端套接有第二连接轴，所述第二连接轴一端卡接有第一齿轮，底板上表面焊接有加工仓，所述加工仓内通过轴承连接有第一连接轴，所述第一连接轴一端卡接有第二齿轮，第一连接轴及第二连接轴表面卡接有压轮，所述压轮表面设置有压齿，加工仓顶部焊接有加压仓，所述加压仓两侧螺丝固定有气缸，所述气缸端部焊接有刮板，该密炼机可在工作过程中，将内壁粘附的原材料铲落，加入到炼胶过程中去，使内部搅拌及加热更均匀。

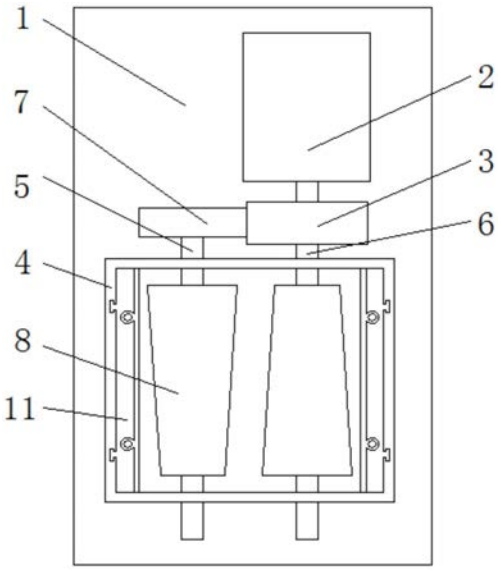

CN 215319814 U

1.一种PVC废料加工用PVC片材制造密炼机,包括底板(1),其特征在于,所述底板(1)上表面螺丝固定有电机(2),所述电机(2)输出端套接有第二连接轴(6),所述第二连接轴(6)一端卡接有第一齿轮(3),底板(1)上表面焊接有加工仓(4),所述加工仓(4)内通过轴承连接有第一连接轴(5),所述第一连接轴(5)一端卡接有第二齿轮(7),第一连接轴(5)及第二连接轴(6)表面卡接有压轮(8),所述压轮(8)表面设置有压齿(14),加工仓(4)顶部焊接有加压仓(9),所述加压仓(9)两侧螺丝固定有气缸(10),所述气缸(10)端部焊接有刮板(11),加工仓(4)底部焊接有出料口(12),所述出料口(12)表面螺纹连接有导料管(13)。

2.根据权利要求1所述的一种PVC废料加工用PVC片材制造密炼机,其特征在于,所述气缸(10)伸缩端贯穿并延伸至加工仓(4)的顶部内侧。

3.根据权利要求1所述的一种PVC废料加工用PVC片材制造密炼机,其特征在于,所述刮板(11)一侧设置有导向块,所述加工仓(4)两侧开设有与其配合的导向槽。

4.根据权利要求1所述的一种PVC废料加工用PVC片材制造密炼机,其特征在于,所述导料管(13)一端与加压仓(9)一侧开设的进料口螺纹连接。

5.根据权利要求1所述的一种PVC废料加工用PVC片材制造密炼机,其特征在于,所述底板(1)底部开设有出料口(12)配合的圆孔。

6.根据权利要求1所述的一种PVC废料加工用PVC片材制造密炼机,其特征在于,所述第一齿轮(3)与第二齿轮(7)相啮合。

一种PVC废料加工用PVC片材制造密炼机

技术领域

[0001] 本实用新型涉及PVC生产技术领域，尤其涉及一种PVC废料加工用PVC片材制造密炼机。

背景技术

[0002] 密闭式炼胶机简称密炼机，主要用于橡胶的塑炼和混炼。密炼机是一种设有一对特定形状并相对回转的转子、在可调温度和压力的密闭状态下间接性地对聚合物材料进行塑炼和混炼的机械，主要由密炼室、转子、转子密封装置、加料压料装置、卸料装置、传动装置及机座等部分组成。

[0003] PVC废料通过加热后相互熔合，在熔融状态下的PVC具有一定黏性，会黏附在密炼室的内壁，导致搅拌不均匀，粘附在内壁的PVC还会影响到内部PVC的加热效果，粘附在内壁的PVC不及时清理不仅影响到产量同时会导致焦化变硬，影响板材质量，密炼室底部也会粘附PVC料，使其无法参与到炼胶过程中去，从而影响到炼胶效果，使成品质量大打折扣。

实用新型内容

[0004] 本实用新型的目的是为了解决现有技术中密炼机内壁粘附PVC材料导致混料及加热不均匀，内部材料无法循环加工的缺点，而提出的一种PVC废料加工用PVC片材制造密炼机。

[0005] 为了实现上述目的，本实用新型采用了如下技术方案：

[0006] 一种PVC废料加工用PVC片材制造密炼机，包括底板，所述底板上表面螺丝固定有电机，所述电机输出端套接有第二连接轴，所述第二连接轴一端卡接有第一齿轮，底板上表面焊接有加工仓，所述加工仓内通过轴承连接有第一连接轴，所述第一连接轴一端卡接有第二齿轮，第一连接轴及第二连接轴表面卡接有压轮，所述压轮表面设置有压齿，加工仓顶部焊接有加压仓，所述加压仓两侧螺丝固定有气缸，所述气缸端部焊接有刮板，加工仓底部焊接有出料口，所述出料口表面螺纹连接有导料管。

[0007] 优选的，所述气缸伸缩端贯穿并延伸至加工仓的顶部内侧。

[0008] 优选的，所述刮板一侧设置有导向块，所述加工仓两侧开设有与其配合的导向槽。

[0009] 优选的，所述导料管一端与加压仓一侧开设的进料口螺纹连接。

[0010] 优选的，所述底板底部开设有出料口配合的圆孔。

[0011] 优选的，所述第一齿轮与第二齿轮相啮合。

[0012] 本实用新型的有益效果是：

[0013] 1、该密炼机可在工作过程中，将内壁粘附的原材料铲落，加入到炼胶过程中去，使内部搅拌及加热更均匀；

[0014] 2、该密炼机含有材料循环功能，可将底部难以参加加工的材料进行循环加工，进一步提升加工效果，提高产品质量。

附图说明

[0015] 图1为本实用新型提出的一种PVC废料加工用PVC片材制造密炼机的结构示意图；

[0016] 图2为本实用新型提出的一种PVC废料加工用PVC片材制造密炼机的竖剖结构示意图；

[0017] 图3为本实用新型提出的一种PVC废料加工用PVC片材制造密炼机的俯视结构示意图。

[0018] 图中：1底板、2电机、3第一齿轮、4加工仓、5第一连接轴、6第二连接轴、7第二齿轮、8压轮、9加压仓、10气缸、11刮板、12出料口、13导料管、14压齿。

具体实施方式

[0019] 下面将结合本实用新型实施例中的附图，对本实用新型实施例中的技术方案进行清楚、完整地描述，显然，所描述的实施例仅仅是本实用新型一部分实施例，而不是全部的实施例。

[0020] 参照图1-3，一种PVC废料加工用PVC片材制造密炼机，包括底板1，底板1上表面螺丝固定有电机2，电机2输出端套接有第二连接轴6，第二连接轴6一端卡接有第一齿轮3，底板1上表面焊接有加工仓4，加工仓4内通过轴承连接有第一连接轴5，第一连接轴5一端卡接有第二齿轮7，第一连接轴5及第二连接轴6表面卡接有压轮8，压轮8表面设置有压齿14，加工仓4顶部焊接有加压仓9，加压仓9两侧螺丝固定有气缸10，气缸10端部焊接有刮板11，加工仓4底部焊接有出料口12，出料口12表面螺纹连接有导料管13。

[0021] 气缸10伸缩端贯穿并延伸至加工仓4的顶部内侧，刮板11一侧设置有导向块，加工仓4两侧开设有与其配合的导向槽，导料管13一端与加压仓9一侧开设的进料口螺纹连接，底板1底部开设有出料口12配合的圆孔，第一齿轮3与第二齿轮7相啮合。

[0022] 本实施例中，底板1的上表面焊接加工仓4，底板1的上表面螺丝固定电机2，加工仓4内通过轴承连接第一连接轴5及第二连接轴6，第一连接轴5端部卡接第二齿轮7，第二连接轴一端套接于电机2的输出端，并在其外表面卡接第一齿轮3，第一齿轮3与第二齿轮7相啮合，当电机2旋转，可带动第一连接轴5及第二连接轴6表面的压轮8相对运动，压轮8表面焊接的压齿14可对PVC材料达到更好的搅拌加工效果。

[0023] 进一步的，加工仓4顶部焊接加压仓9，在加压仓9的外壁螺丝固定气缸10，气缸10的伸缩端贯穿并延伸至加工仓4的顶部内侧，并在其端部焊接刮板11，刮板11一侧设置有导向块，加工仓4的内壁开设有与其配合的导向槽，当进行PVC加工时，气缸10的伸缩带动刮板11的往复运动，使内壁粘附的PVC材料铲落，将其不断加入到加工过程内，达到更理想的混料及加热效果，加工仓4底部，位于两压轮8的中部外侧焊接出料口12，出料口12外表面螺纹连接导料管13，导料管13端螺纹连接于加压仓4的外表面底部，压轮8的运转会将原料挤入导料管13内，使内部原材料产生循化，达到均匀的加工效果，极大地提高成品质量。

[0024] 以上所述，仅为本实用新型较佳的具体实施方式，但本实用新型的保护范围并不局限于此，任何熟悉本技术领域的技术人员在本实用新型揭露的技术范围内，根据本实用新型的技术方案及其实用新型构思加以等同替换或改变，都应涵盖在本实用新型的保护范围之内。

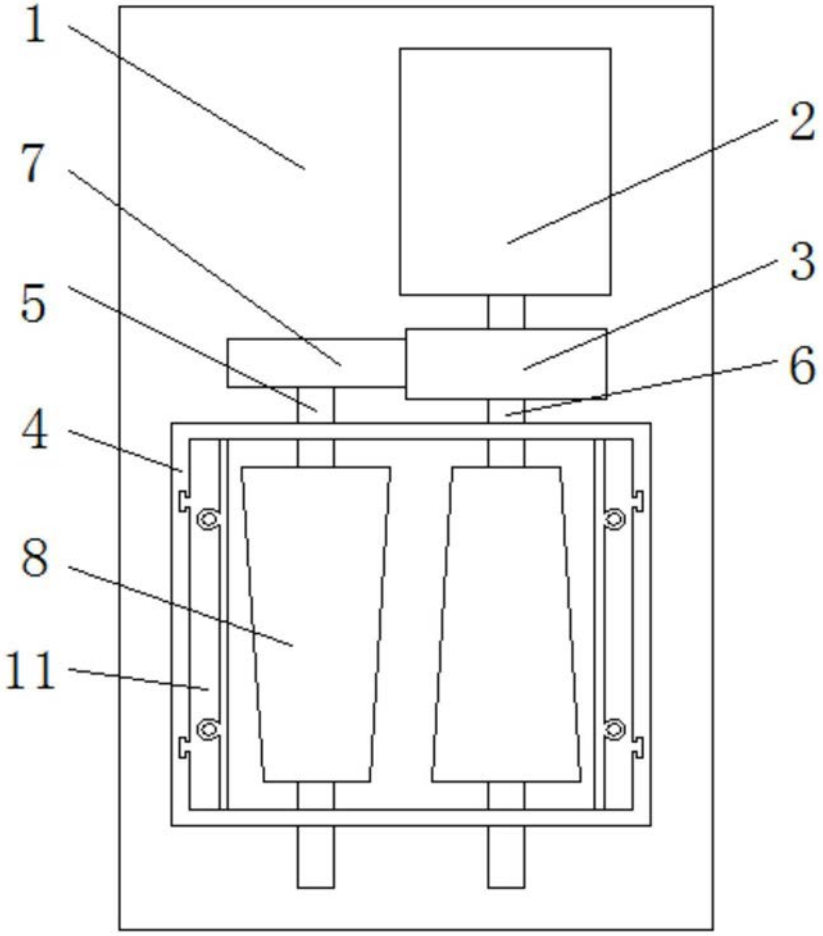

图1

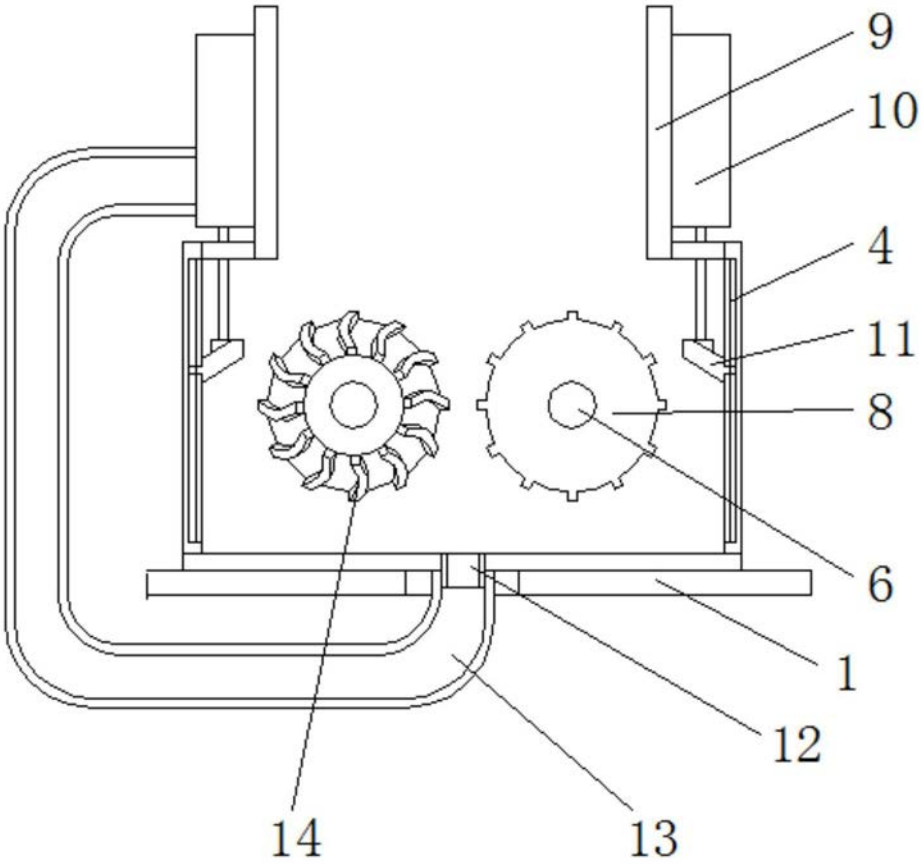

图2

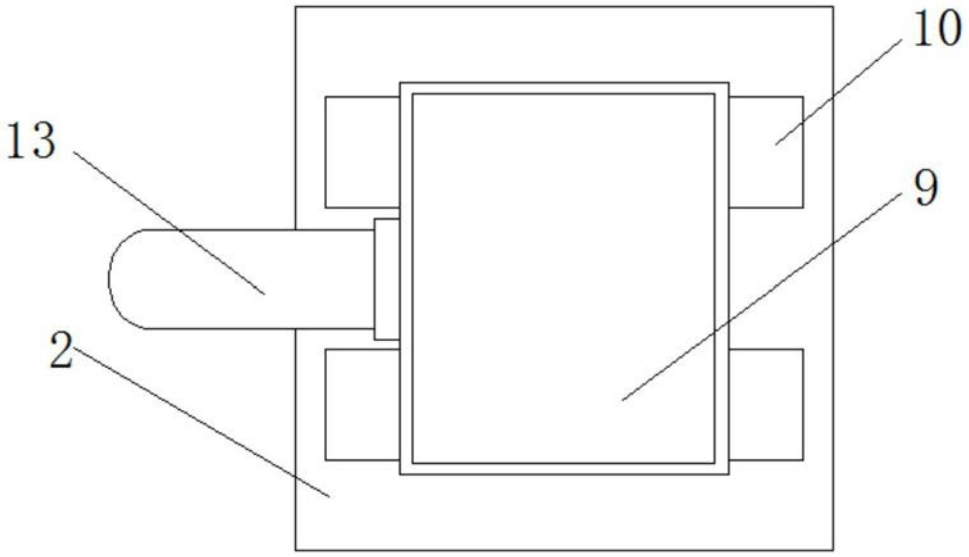

图3