(19)中华人民共和国国家知识产权局

(12)实用新型专利

(10)授权公告号 CN 215330968 U
(45)授权公告日 2021.12.28

(21)申请号 202120459550.5

(22)申请日 2021.03.03

(73)专利权人 湘潭固可得制造有限公司
地址 410000 湖南省湘潭市雨湖区鹤岭镇雨湖工业集中区院内后栋3007室

(72)发明人 吴秋军

(74)专利代理机构 北京众合诚成知识产权代理有限公司 11246
代理人 王萌

(51)Int.Cl.
E04D 1/06(2006.01)
E04D 1/36(2006.01)

权利要求书1页 说明书3页 附图2页

(54)实用新型名称

屋面瓦防水连接件

(57)摘要

本实用新型公开了屋面瓦防水连接件，包括屋面瓦，还包括上盖板和支撑架，屋面瓦包括平整板，平整板其中一组相对的两侧边一体化固定有倾斜向上的斜面板，其中一个斜面板远离平整板的侧边一体化固定有第一直角板，另一个斜面板远离平整板的侧边一体化固定有第二直角板，第一直角板远离斜面板的侧边一体化固定有搭接板，上盖板包括连接条和上面板，底板和上面板之间固定连接倾斜板，倾斜板与斜面板相适配并能够贴合接触，上面板上固定有用来对直角板卡扣的卡槽，支撑架包括等腰梯形状的框架，框架的底板一体化固定连接有延伸板，延伸板上开设有安装孔，框架的腰板与斜面板相适配并能够贴合接触。该种屋面瓦防水连接件，防水效果好，现场施工简单。

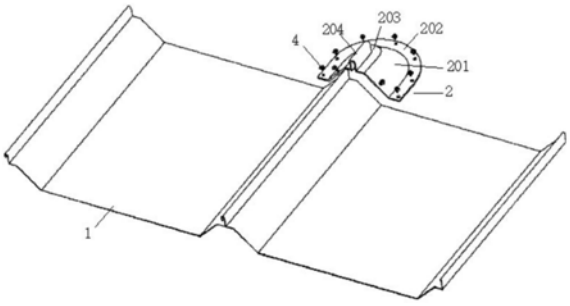

CN 215330968 U

1.屋面瓦防水连接件,包括屋面瓦(1),其特征在于:还包括上盖板(2)和支撑架(3),所述屋面瓦(1)包括平整板(101),所述平整板(101)其中一组相对的两侧边一体化固定有倾斜向上的斜面板(102),其中一个斜面板(102)远离平整板(101)的侧边一体化固定有第一直角板(103),另一个斜面板(102)远离平整板(101)的侧边一体化固定有第二直角板(105),所述第一直角板(103)远离斜面板(102)的侧边一体化固定有搭接板(104);

所述上盖板(2)包括连接条(202)和上面板(203),所述连接条(202)和上面板(203)之间固定连接倾斜板(201),所述倾斜板(201)与斜面板(102)相适配并能够贴合接触,所述上面板(203)上固定有用来对第一直角板(103)卡扣的卡槽(204);

所述支撑架(3)包括等腰梯形状的框架(301),所述框架(301)的底板一体化固定连接有延伸板(302),所述延伸板(302)上开设有安装孔,所述框架(301)的腰板与斜面板(102)相适配并能够贴合接触。

2.如权利要求1所述的屋面瓦防水连接件,其特征在于:两个所述斜面板(102)呈倒置的八字形设置,所述第一直角板(103)和第二直角板(105)结构完全相同,并且第一直角板(103)和第二直角板(105)的内直角相对设置,所述搭接板(104)的横截面为倒U形,所述第二直角板(105)的竖直段可插接在搭接板(104)内侧。

3.如权利要求1所述的屋面瓦防水连接件,其特征在于:所述连接条(202)为U形,并且连接条(202)可通过多个六角头带帽自攻螺钉(4)将两个相搭接的屋面瓦(1)固定在屋顶板上。

4.如权利要求3所述的屋面瓦防水连接件,其特征在于:所述上面板(203)的轮廓边为U形,且倾斜板(201)的上侧边沿上面板(203)的U形轮廓边走向与上面板(203)固定连接,所述倾斜板(201)的下侧边沿连接条(202)的内侧U形边走向与连接条(202)固定连接。

5.如权利要求4所述的屋面瓦防水连接件,其特征在于:所述倾斜板(201)的内侧面与斜面板(102)的外侧面贴合接触,所述上面板(203)同时与搭接后的两个屋面瓦(1)上的第一直角板(103)和第二直角板(105)的水平段的上表面贴合接触。

6.如权利要求5所述的屋面瓦防水连接件,其特征在于:所述上面板(203)同时与搭接后的两个屋面瓦(1)上的第一直角板(103)和第二直角板(105)的水平段的上表面贴合接触时,所述卡槽(204)卡套在搭接后的两个屋面瓦(1)上的第一直角板(103)和第二直角板(105)的竖直段外侧。

7.如权利要求5所述的屋面瓦防水连接件,其特征在于:所述框架(301)的两个腰边与搭接后的两个屋面瓦(1)上对应的两个斜面板(102)的内侧壁贴合接触,所述框架(301)的上表面与搭接后的两个屋面瓦(1)上第一直角板(103)和第二直角板(105)的水平段的下表面贴合接触,所述支撑架(3)通过螺栓穿过安装孔(303)固定连接在屋顶板上。

屋面瓦防水连接件

技术领域

[0001] 本实用新型涉及屋面防水领域，具体为屋面瓦防水连接件。

背景技术

[0002] 原屋面瓦搭接好后中间有较大孔洞缝隙，水易到流进孔洞，屋顶出现渗漏水现象。

[0003] 为解决上述问题，因此我们提出屋面瓦防水连接件。

实用新型内容

[0004] 本实用新型要解决的技术问题是克服现有技术的缺陷，提供屋面瓦防水连接件，为了解决上述技术问题，本实用新型提供了如下的技术方案：

[0005] 本实用新型屋面瓦防水连接件，包括屋面瓦，还包括上盖板和支撑架，屋面瓦包括平整板，平整板其中一组相对的两侧边一体化固定有倾斜向上的斜面板，其中一个斜面板远离平整板的侧边一体化固定有第一直角板，另一个斜面板远离平整板的侧边一体化固定有第二直角板，第一直角板远离斜面板的侧边一体化固定有搭接板，上盖板包括连接条和上面板，底板和上面板之间固定连接倾斜板，倾斜板与斜面板相适配并能够贴合接触，上面板上固定有用来对直角板卡扣的卡槽，支撑架包括等腰梯形状的框架，框架的底板一体化固定连接有延伸板，延伸板上开设有安装孔，框架的腰板与斜面板相适配并能够贴合接触。

[0006] 优选的，两个所述斜面板呈倒置的八字形设置，第一直角板和第二直角板结构完全相同，并且第一直角板和第二直角板的内直角相对设置，搭接板的横截面为倒U形，第二直角板的竖直段可插接在搭接板内侧。

[0007] 优选的，连接条为U形，并且连接条可通过多个六角头带帽自攻螺钉将两个相搭接的屋面瓦固定在屋顶板上。

[0008] 优选的，上面板的轮廓边为U形，且倾斜板的上侧边沿上面板的U形轮廓边走向与上面板固定连接，倾斜板的下侧边沿连接条的内侧U形边走向与连接条固定连接。

[0009] 优选的，倾斜板的内侧面与斜面板的外侧面贴合接触，上面板同时与搭接后的两个屋面瓦上的第一直角板和第二直角板的水平段的上表面贴合接触。

[0010] 优选的，上面板同时与搭接后的两个屋面瓦上的第一直角板和第二直角板的水平段的上表面贴合接触时，卡槽卡套在搭接后的两个屋面瓦上的第一直角板和第二直角板的竖直段外侧。

[0011] 优选的，框架的两个腰边与搭接后的两个屋面瓦上对应的两个斜面板的内侧壁贴合接触，框架的上表面与搭接后的两个屋面瓦上第一直角板和第二直角板的水平段的下表面贴合接触，支撑架通过螺栓穿过安装孔固定连接在屋顶板上。

[0012] 与现有技术相比，本实用新型所达到的有益效果是：通过支撑架对搭接后的屋面瓦进行支撑，从而增加屋面瓦的强度，通过上盖板对搭接后的屋面瓦进行密封，从而使得孔洞缝隙被堵住，防水效果好，有效的防止水倒流，渗透进屋顶，而且上盖板和支撑架可开模批量化生产、体积小、运输方便、现场施工简单，速度快，并且上盖板和支撑架防水防锈、经

久耐用，安装后外观整齐漂亮。

附图说明

[0013] 附图用来提供对本实用新型的进一步理解，并且构成说明书的一部分，与本实用新型的实施例一起用于解释本实用新型，并不构成对本实用新型的限制。在附图中：

[0014] 图1是本实用新型屋面瓦防水连接件的总装结构示意图；

[0015] 图2是本实用新型屋面瓦防水连接件的总装截面结构示意图；

[0016] 图3是本实用新型屋面瓦防水连接件的支撑架结构示意图。

[0017] 图中：1、屋面瓦；101、平整板；102、斜面板；103、第一直角板；104、搭接板；105、第二直角板；2、上盖板；201、倾斜板；202、连接条；203、上面板；204、卡槽；3、支撑架；301、框架；302、延伸板；303、安装孔；4、六角头带帽自攻螺钉。

具体实施方式

[0018] 以下结合附图对本实用新型的优选实施例进行说明，应当理解，此处所描述的优选实施例仅用于说明和解释本实用新型，并不用于限定本实用新型。

[0019] 实施例

[0020] 如图1至图3所示，屋面瓦防水连接件，包括屋面瓦1，还包括上盖板2和支撑架3，屋面瓦1包括平整板101，平整板101其中一组相对的两侧边一体化固定有倾斜向上的斜面板102，其中一个斜面板102远离平整板101的侧边一体化固定有第一直角板103，另一个斜面板102远离平整板101的侧边一体化固定有第二直角板105，第一直角板103远离斜面板102的侧边一体化固定有搭接板104，上盖板2包括连接条202和上面板203，底板202和上面板103之间固定连接倾斜板201，倾斜板201与斜面板102相适配并能够贴合接触，上面板203上固定有用来对直角板103卡扣的卡槽204，支撑架3包括等腰梯形状的框架301，框架301的底板一体化固定连接有延伸板302，延伸板302上开设有安装孔，框架301的腰板与斜面板102相适配并能够贴合接触。

[0021] 本实施例中，两个所述斜面板102呈倒置的八字形设置，第一直角板103和第二直角板105结构完全相同，并且第一直角板103和第二直角板105的内直角相对设置，搭接板104的横截面为倒U形，第二直角板105的竖直段可插接在搭接板104内侧。

[0022] 本实施例中，连接条202为U形，并且连接条202可通过多个六角头带帽自攻螺钉4将两个相搭接的屋面瓦1固定在屋顶板上。

[0023] 本实施例中，上面板203的轮廓边为U形，且倾斜板201的上侧边沿上面板203的U形轮廓边走向与上面板203固定连接，倾斜板201的下侧边沿连接条202的内侧U形边走向与连接条202固定连接。

[0024] 本实施例中，倾斜板201的内侧面与斜面板102的外侧面贴合接触，上面板203同时与搭接后的两个屋面瓦1上的第一直角板103和第二直角板105的水平段的上表面贴合接触。

[0025] 本实施例中，上面板203同时与搭接后的两个屋面瓦1上的第一直角板103和第二直角板105的水平段的上表面贴合接触时，卡槽204卡套在搭接后的两个屋面瓦1上的第一直角板103和第二直角板105的竖直段外侧。

[0026] 本实施例中，框架301的两个腰边与搭接后的两个屋面瓦1上对应的两个斜面板102的内侧壁贴合接触，框架301的上表面与搭接后的两个屋面瓦1上第一直角板103和第二直角板105的水平段的下表面贴合接触，支撑架3通过螺栓穿过安装孔303固定连接在屋顶板上。

[0027] 本实用新型的原理及优点：该种屋面瓦防水连接件，首先根绝屋面瓦1的安装位置将支撑架3通过螺栓穿过安装孔303固定在屋顶板上，然后现场搭接屋面瓦1，在搭接屋面瓦1时，将两个屋面瓦1上对应的第二直角板105的竖直段与第一直角板103的竖直段贴合同时使得第二直角板105的竖直段插接在第一直角板103上的搭接板104上，使得两屋面瓦1牢牢的贴合在一起，并在第二直角板105和第一直角板103的外表面放上橡胶或石棉密封垫作为密封件，然后将第二直角板105和第一直角板103对应的倾斜板102的内侧面与框架301的腰板外侧面贴合并接触，从而使得支撑架3对屋面瓦1起到支撑作用，从而增加屋面瓦1的强度，然后将上盖板1上的斜面板201的内侧面与斜面板301的外侧面贴合接触，同时使得卡槽204对搭接后的第二直角板105、第一直角板103以及所述密封件进行卡套，然后将连接条202通过多个六角头带帽自攻螺钉4将连接条202和两个屋面瓦1固定在屋顶板上，并在上盖板2和支撑架3的整圈周边及六角头带帽自攻螺钉4结合部位打密封胶，以防渗漏水，从而使得孔洞缝隙被堵住，防水效果好，有效的防止水倒流，渗透进屋顶。

[0028] 屋面瓦1由镀锌板折边成型，上盖板2和支撑架3均有玻璃钢注塑而成，因此可开模批量化生产、体积小、运输方便、现场施工简单，速度快，防水效果好，打密封胶后有效的防止水到流，渗透进屋顶，而且上盖板2和支撑架3防水防锈、经久耐用，安装后外观整齐漂亮。

[0029] 最后应说明的是：以上所述仅为本实用新型的优选实施例而已，但不仅限于对本屋面瓦防水连接件的规格、尺寸、造型形状等参数进行修改调整，这些改进也应视为本实用新型的专利保护范围，尽管参照前述实施例对本实用新型进行了详细的说明，对于本领域的技术人员来说，其依然可以对前述各实施例所记载的技术方案进行修改，或者对其中部分技术特征进行等同替换。凡在本实用新型的精神和原则之内，所作的任何修改、等同替换、改进等，均应包含在本实用新型的保护范围之内。

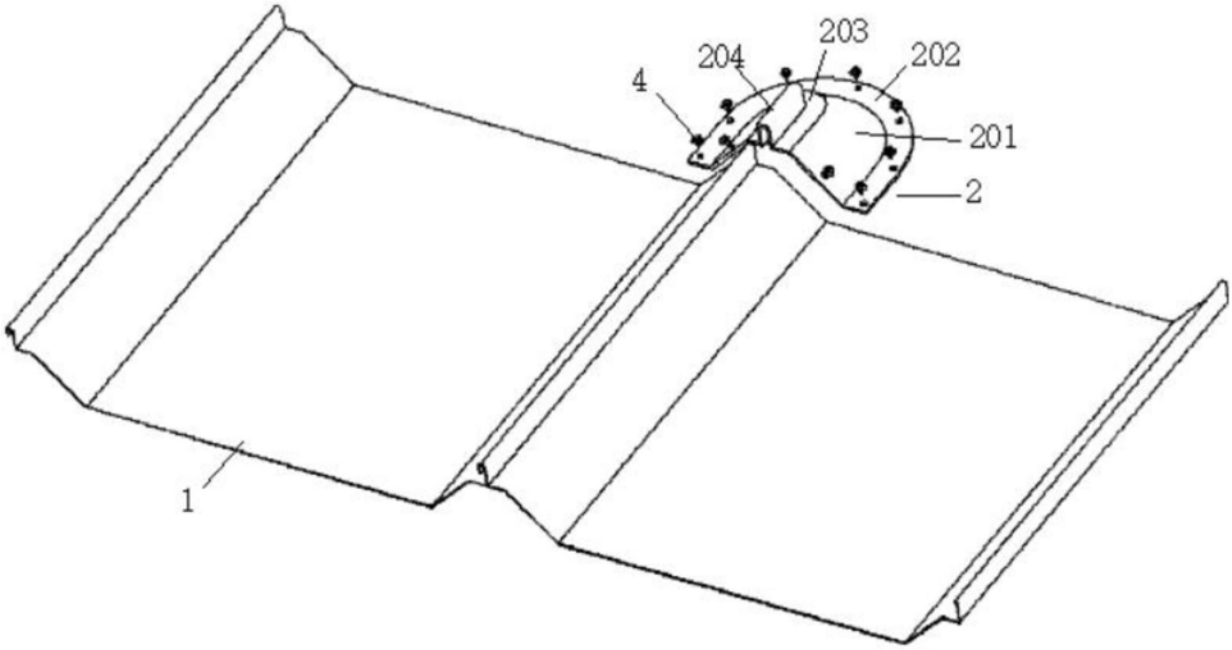

图1

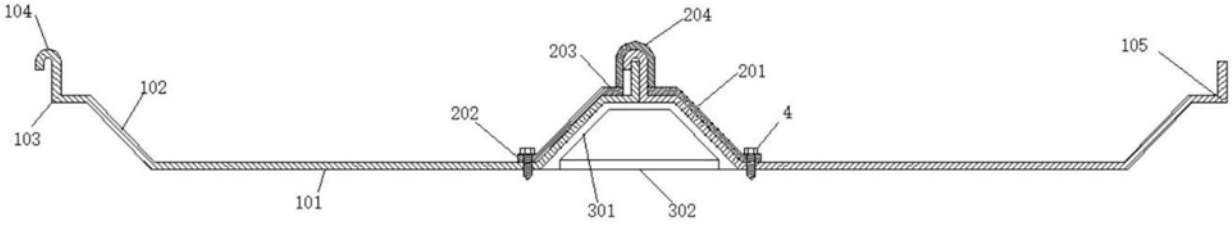

图2

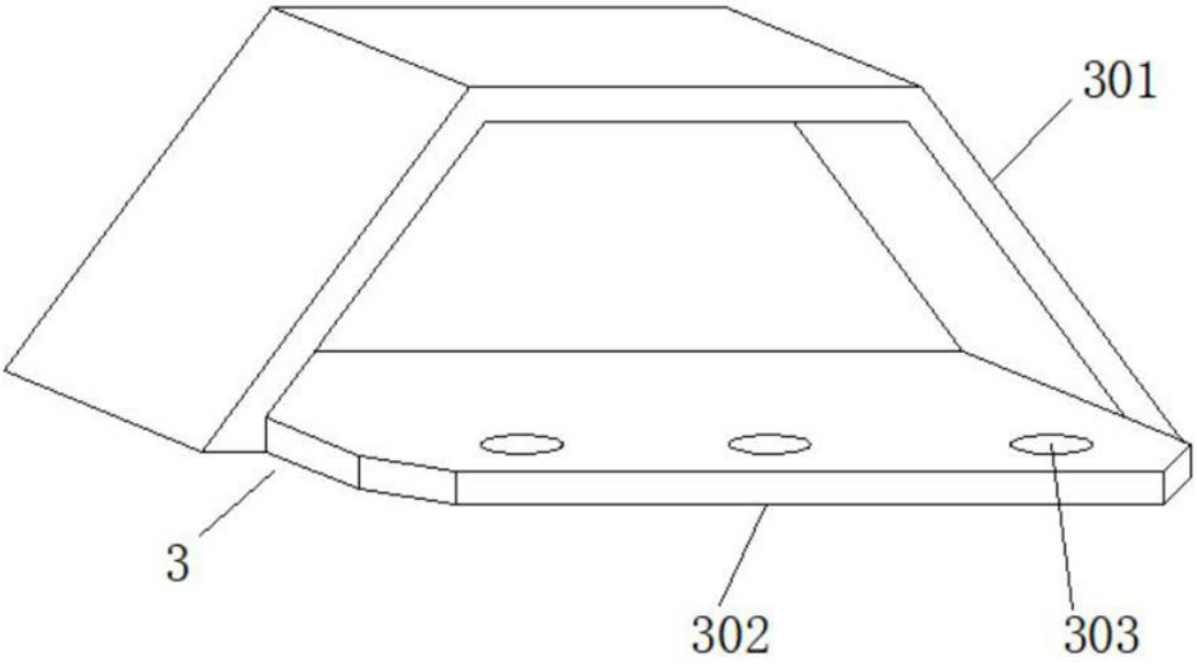

图3