(19)中华人民共和国国家知识产权局

(12)实用新型专利

(10)授权公告号 CN 202964165 U
(45)授权公告日 2013.06.05

(21)申请号 201220592963.1

(22)申请日 2012.11.12

(73)专利权人 无锡市航鹄科技有限公司
地址 214000 江苏省无锡市新区梅村新洲路 210 号

(72)发明人 范罗荣

(74)专利代理机构 无锡华源专利事务所（普通合伙） 32228
代理人 孙力坚

(51)Int.Cl.
B23Q 3/06(2006.01)

(ESM)同样的发明创造已同日申请发明专利

权利要求书1页 说明书2页 附图2页

(54)实用新型名称

电位器支架定位工装

(57)摘要

本实用新型涉及电位器支架定位工装，包括底板，底板的顶面带有定位凸台，定位凸台的尺寸与电位器支架下方的嵌槽的尺寸相同；底板上位于定位凸台的两侧安装有定位杆，定位杆上套有压块，压块的下方放有调节块；底板的侧壁固定一块定位板；本实用新型结构简单，结构简单，经济实用，操作方便，加工精度高。

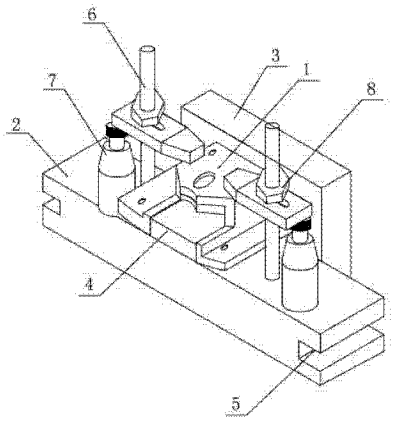

CN 202964165 U

1. 电位器支架定位工装，包括底板（2），其特征在于：底板（2）的顶面带有定位凸台（4），定位凸台（4）的尺寸与电位器支架（1）下方的嵌槽（14）的尺寸相同；底板（2）上位于定位凸台（4）的两侧安装有定位杆（6），定位杆（6）上套有压块（9），压块（9）的下方放有调节块（7）；底板（2）的侧壁固定一块定位板（3）。

2. 如权利要求 1 所述的电位器支架定位工装，其特征在于：定位凸台（4）的顶部带有定位孔（41）。

3. 如权利要求 2 所述的电位器支架定位工装，其特征在于：底板（2）的两侧带有 U 形方槽（5）。

4. 如权利要求 1 或 2 所述的电位器支架定位工装，其特征在于：压块（9）上带有长形孔，所述长形孔与定位杆（6）配合。

5. 如权利要求 1 或 2 所述的电位器支架定位工装，其特征在于：调节块（7）上带有调节螺栓（10）。

电位器支架定位工装

技术领域

[0001] 本实用新型涉及工装夹具技术领域，尤其涉及一种用于对电位器支架进行铣加工的定位工装。

背景技术

[0002] 对于如图 1 所示的电位器支架 1，由于其结构的特殊性，需要对侧面 11 进行铣加工，其中由于其顶面 13 与两侧翻边 12 的平面并不平行，而是成一定角度，使得对侧面 11 进行铣加工时存在较大难度，不易采用常规的定位方式，必须根据其特殊结构设计一种专用的定位工装才可能解决其定位精度及加工精度的问题。

实用新型内容

[0003] 本实用新型针对现有技术中的上述缺点，提供一种电位器支架定位工装，其结构简单，经济实用，加工精度高。

[0004] 本实用新型所采用的技术方案如下：

[0005] 电位器支架定位工装，包括底板，底板的顶面带有定位凸台，定位凸台的尺寸与电位器支架下方的嵌槽的尺寸相同；底板上位于定位凸台的两侧安装有定位杆，定位杆上套有压块，压块的下方放有调节块；底板的侧壁固定一块定位板；

[0006] 进一步的技术方案如下：

[0007] 所述定位凸台的顶部带有定位孔；

[0008] 所述底板的两侧带有 U 形方槽；

[0009] 所述压块上带有长形孔，所述长形孔与定位杆配合；

[0010] 所述调节块上带有调节螺栓。

[0011] 本实用新型的优点在于：在底板上设置定位凸台与电位器支架上的嵌槽相配，同时在定位凸台的两侧安装定位柱及压块，对电位器进行定位，在底板的侧壁固定定位板，防止电位器移动，保证电位器支架的铣加工精度；本实用新型结构简单，经济实用，操作方便，加工精度高。

附图说明

[0012] 图 1 为电位器支架的立体图。

[0013] 图 2 为本实用新型使用前的立体图。

[0014] 图 3 为本实用新型使用时的立体图。

具体实施方式

[0015] 下面结合附图，说明本实用新型的具体实施方式。

[0016] 如图 1 至图 3 所示，本实用新型包括包括底板 2，底板 2 的顶面带有定位凸台 4，定位凸台 4 的顶面带有定位孔 41，可于电位器支架 1 顶面 13 上的定位孔 15 相对应，判断电位

器支架 1 的固定位置是否符合要求；定位凸台 4 的尺寸与电位器支架 1 下方的嵌槽 14 的尺寸相同，在对电位器支架 1 上的侧壁 11 进行铣加工前，将嵌槽 14 与定位凸台 4 相配，使定位凸台 4 正好嵌在嵌槽 14 内，同时让定位孔 41 与定位孔 15 重合，电位器支架 1 的两侧翻边 12 与底板 2 的顶面接触；底板 2 上位于定位凸台 4 的两侧安装有定位杆 6，定位杆 6 上套有压块 9，压块 9 上带有长形孔，定位杆 6 穿过所述长形孔内，通过所述长形孔可调节压块 9 的位置；压块 9 的下方放有调节块 7，调节块 7 上带有调节螺栓 10，通过调节螺栓 10 可以使压块 9 平整地压在电位器支架 1 的顶面 13 上，在定位杆 6 上安装有螺母 8，可将压块 9 紧固；底板 2 的侧壁固定一块定位板 3，用于定位电位器支架 1 的侧壁；底板 2 的两侧壁还带有 U 形方槽 5，通过方槽 5 可将底板 2 固定在设备的操作台上。

[0017] 以上描述是对本实用新型的解释，不是对实用新型的限定，本实用新型所限定的范围参见权利要求，在本实用新型的保护范围之内，可以作任何形式的修改。

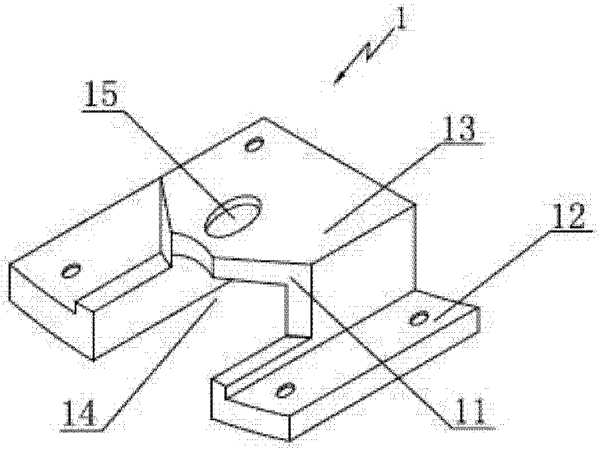

图 1

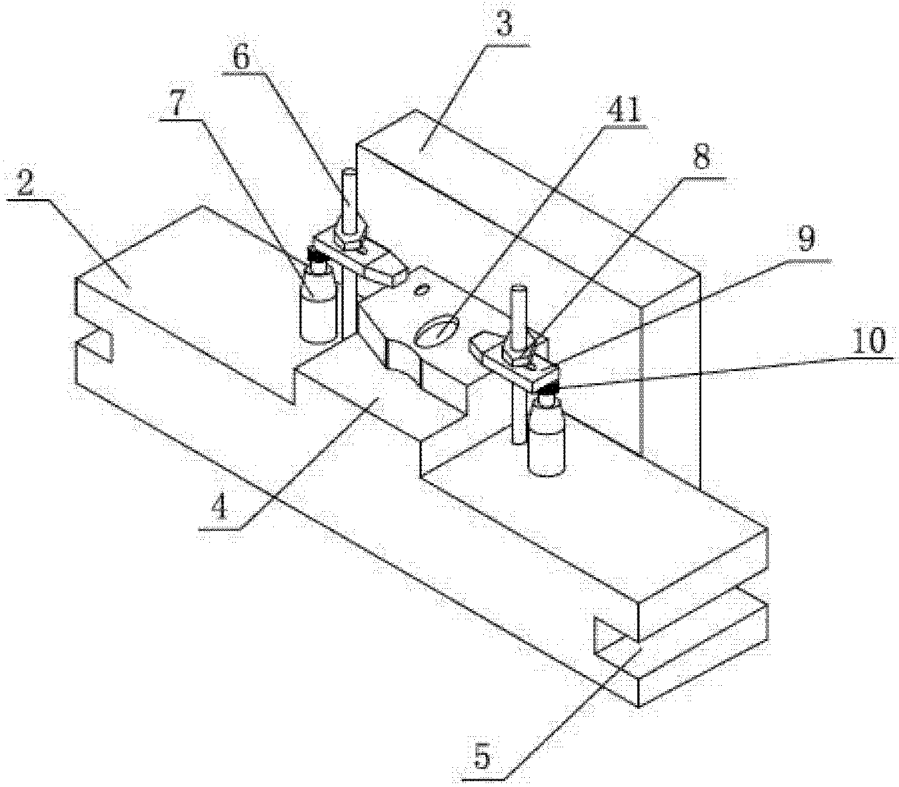

图 2

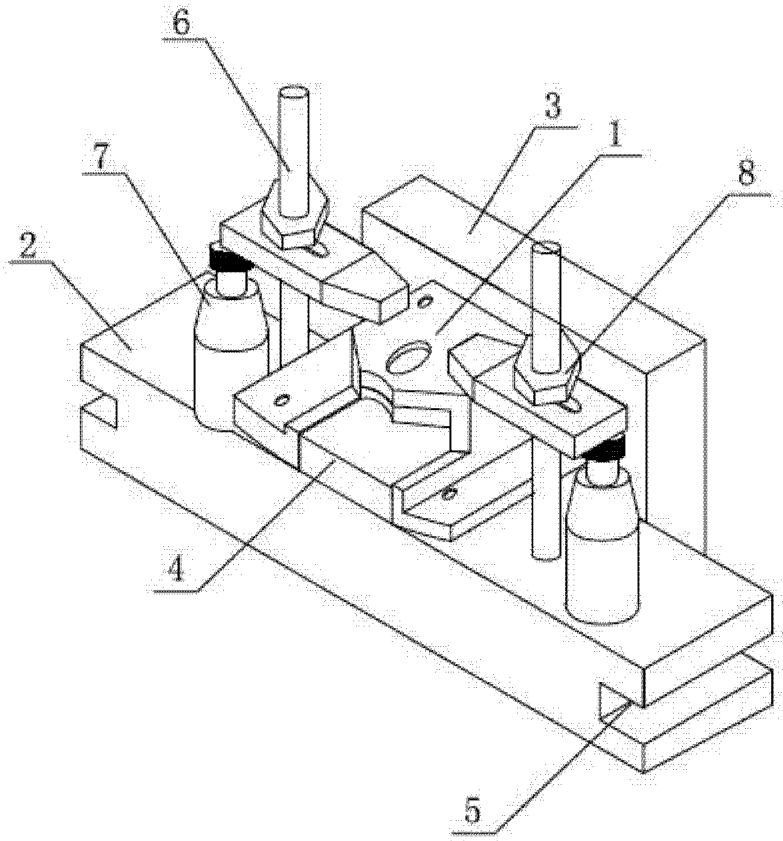

图 3