RZECZPOSPOLITA POLSKA

Urząd Patentowy Rzeczypospolitej Polskiej

(12) **OPIS OCHRONNY WZORU PRZEMYSŁOWEGO**

(19) **PL** (11) **9302**

(21) Numer zgłoszenia: **7808**

(22) Data zgłoszenia: **11.05.2005**

(51) Klasyfikacja: ***21-01***

(54) **Skrzynka drewniana z szachownicą**

(45) O udzieleniu prawa z rejestracji ogłoszono:
28.02.2006 WUP 02/2006

(73) Uprawniony z rejestracji wzoru przemysłowego:
Żurek Jan, Stryszawa, (PL)

(72) Twórca(y) wzoru przemysłowego:
Żurek Jan, Stryszawa, (PL)

PL 9302

Nr Rp. 9302
Klasa 21-01

Skrzynka drewniana z szachownicą

Przedmiotem wzoru przemysłowego jest skrzynka drewniana stanowiąca pojemnik dla figur i pionów szachowych, zaopatrzona na zewnętrznej powierzchni wieka i dna podstawy po rozłożeniu w szachownicę do gry dla trzech osób.

Znane są skrzynki drewniane z szachownicą do gry dla dwóch osób. Skrzynka drewniana ma kształt prostopadłościennej kasety z zamknięciem wieka na jednym boku. Wieko zamocowane jest do ściany podstawy dna kasety na zawiasach umożliwiających rozłożenie dna podstawy i wieka, które z zewnętrznej strony tworzą tablicę do gry w szachy z kwadratową płaszczyzną, podzieloną na 64 pola (8 x 8) na przemian jasne i ciemne tworzącą pionowe kolumny i poziome rzędy. Kolumny od strony lewej do prawej oznaczone są literami: a, b, c, d, e, f, g, h zaś rzędy od dołu ku górze cyframi: 1, 2, 3, 4, 5, 6, 7 i 8.

Znana jest z opisu patentowego USA 3652091 szachownica do gry w szachy dla trzech osób. Szachownica ta ma kształt sześciokąta i jest podzielona poprzecznymi i wzdłużnymi liniami na trzy obszary (terytoria). Każde z tych obszarów ma 32 pola do grania. Poszczególne sześć boków stanowią geometryczne podstawy, z których przemiennie trzy są umownie przyjęte za podstawy trzech obszarów. Każdy tak konstytuowany obszar ma więc podstawę wyznaczoną przez jeden z boków sześciokąta, boczne granice wyznaczone przez połowy dwu boków sześciokąta przyległych do podstawy oraz granice czołowe, wyznaczone liniami łączącymi środki boków przyległych do podstawy ze środkiem geometrycznym sześciokąta.

Każdy umowny obszar jest podzielony na 32 pola przez linie wzdłużne, rozciągające się od boków do linii łączącej środek czoła ze środkiem podstawy oraz linie poprzeczne, rozciągające się od podstawy do granicy czołowej. Linie te nie są równoległe

względem siebie i łączą się z podstawą pod różnymi kątami. Kąty pomiędzy podstawami obszarów a ich bocznymi granicami są – jako kąty sześciokąta – kątami rozwartymi.

Istota wzoru przemysłowego przejawia się w nowej postaci skrzynki drewnianej wyróżniającej się jej kształtem zewnętrznym i wewnętrznym, strukturą członową umożliwiającą złożenie i rozłożenie skrzynki oraz właściwościach materiału i szachownicą sześcioboczną dla trzech osób, z kolei wyróżniająca się jako tablica do gry – linią, konturami i oznaczeniem obszarów do gry.

Przedmiot wzoru przemysłowego jest uwidoczniony na załączonym rysunku, na którym fig. 1 przedstawia skrzynkę w widoku od strony zameczków, fig 2 – skrzynkę w widoku od tyłu, fig.3 – szachownicę z rozłożonej skrzynki w widoku z góry, fig. 4 - skrzynkę otwartą z wkładką, fig. 5 – skrzynkę otwartą z usuniętą wkładką, fig. 6 - fotografia rozłożonej skrzynki z uwidocznioną szachownicą w widoku perspektywicznym, fig 7 – fotografia skrzynki otwartej z wkładką w widoku perspektywicznym.

Skrzynka drewniana w postaci złożonej (zamkniętej) stanowi pojemnik dla figur i pionów szachowych. Ma kształt prostopadłościanu pięciobocznego. Najdłuższy bok to linia przechodząca symetrycznie w połowie przeciwległych boków sześcioboku, który tworzy rozłożona skrzynka w postaci sześcioboku foremnego. Jej wieko i podstawa dna tworzą w tej postaci płaszczyznę z szachownicą do gry w szachy dla trójki. Długość boku najdłuższego skrzynki drewnianej w postaci złożonej jest równa wysokości geometrycznej sześcioboku foremnego. Jest to jednocześnie ścianka tyłu skrzynki. Dwa z boków pięciokąta to połowy przeciwległych boków sześciokąta – szachownicy do gry. Są one prostopadłe do najdłuższego boku skrzynki drewnianej a ich długość to połowa długości boków sześcioboku. W momencie rozłożenia skrzynki połowy się sumują i dają długość dwóch boków sześcioboku.

Pozostałe dwa boki pięciokąta stanowią również boki sześciokąta – skrzynki w postaci rozłożonej. W momencie rozłożenia skrzynki z tych dwóch boków pięciokąta powstają pozostałe cztery boki sześciokąta foremnego.

Najdłuższy bok – tył skrzynki wykonany jest z drewnianych listew bocznych 1 i 2, na których zainstalowane są symetrycznie zawiasy3 i 4 zakryte od wewnątrz pasmem włókniny. Boki skrzynki wykonane są z drewnianych listew 5 i 6 oraz podobnie krótsze boki stanowiące połowę długości boku sześciokąta wykonane są z drewnianych listew 7 i 8. Drewniane listwy boczne 1 i 2 – najdłuższego boku z listwami 7 i 8 krótkich boków złączone są pod kątem 90° w sposób „pióro wpust" 9. Krótsze listwy 7 i 8 z dłuższymi listwami 5 i 6 połączone są pod kątem 120° w sposób „ na obce pióro" 10 oraz podobnie

dłuższe listwy 5 i 6 połączone są nawzajem pod kątem 120° w sposób „na obce pióro" 11. Drewniane listwy boczne 1 i 2 tyłu skrzynki, drewniane dłuższe listwy 5 i 6 skrzynki oraz drewniane krótsze listwy 7 i 8 skrzynki są pomalowane na kolor ciemny, krawędzie zewnętrzne drewnianych listew bocznych 1 i 2 oraz drewniane listwy 5 i 6 oraz 7 i 8 są sfazowane oraz podobnie krawędzie wewnętrzne tych drewnianych listew.

Skrzynka nie ma wyraźnie wyodrębnionych części – wieko i dno. Jest ona przecięta i złączona zawiasami 3 i 4 wzdłuż drewnianych listew bocznych 1 i 2 dokładnie w wzdłużnym środku, więc obydwie części – wieko i dno – są identycznej wysokości i identycznego kształtu. Zawiasy 3 i 4 są przymocowane do drewnianych listew bocznych 1 i 2 najdłuższego boku – tyłu skrzynki a do jej dłuższych boków przymocowane są ozdobne zameczki (zapięcia, zamknięcia) 12.

Dno i wieko skrzynki jest wykonane z drewnianej sklejki i obydwa (dno i wieko) mają kształt pięciokątów przystających do siebie. Na sklejce jest wykonana tablica do gry w szachy dla trójki. Jeśli skrzynka jest rozłożona, uzyskujemy pełną tablicę do gry. Jeśli skrzynka jest złożona to na jej dnie jest połowa tablicy do gry – jeden obszar, który ma 32 pola oraz połowa obszaru drugiego. Na wieku skrzynki znajduje się druga połowa tablicy – obszar trzeci oraz pozostała połowa obszaru drugiego.

Wieko i podstawa dna skrzynki drewnianej wewnątrz mają wkładki 13 wytłoczone z tworzywa sztucznego podzielone ściankami 14 na trzy przedziały. Ścianki 14 są usytuowane prostopadle do dłuższych boków pięciokąta. Wkładka 13 i ścianki 14 są pokryte natryskiem wiskozowym koloru czerwonego.

Powierzchnia rozłożonej skrzynki sześciobocznej ma zewnętrzną płaszczyznę w postaci szachownicy jako tablicy do gry dla trzech osób. Szachownica sześcioboczna podzielona jest rowkami 15 na 96 pól na przemian jasnych i ciemnych oraz ma sześć prostych podstaw, z których przemiennie trzy stanowią obszary po 32 pola dla jednego gracza, przy czym obszary przynależne do podstawy łączą się ze środkiem geometrycznym sześcioboku. Jasne i ciemne pola szachownicy tworzą diagonalnie usytuowane od dołu do góry kolumny oraz rzędy biegnące z obu stron boków do osi pionowej obszaru podstawy złożonej z pól. Pola ciemne szachownicy mogą mieć jednorodny kolor lub też, zwłaszcza szachownice w wersji dla początkujących graczy, w celu łatwiejszego zrozumienia ukonstytuowanych obszarów, mogą być pomalowane na trzy kolory, każdy z obszarów na inny kolor. Powierzchnia rozłożonej skrzynki na zewnątrz tablicy szachowej ma odcinki pasma 16 podstawy i po bokach usytuowane odcinki pasma 17 o kolorze jasnym a na narożach odcinki pasma o kolorze ciemnym. Odcinki pasma 16 prostej podstawy

oznaczone są literami a po bokach pod kątem 120° odcinki pasma 17 po lewej i prawej stronie oznaczone są liczbami. Obrzeża boków na prostej podstawie oraz po bokach pod kątem 120° do podstawy zawierają odcinki marginesu 18 i 19 o kolorze ciemnym zamykające powierzchnię sześcioma liniami prostymi, tworzące figurę geometryczną w postaci heksagenu.

Powierzchnia rozłożonej skrzynki w miejscach podzielonych pól, odcinków pasm 16 i 17 oraz odcinków marginesów 18 i 19 zawierają między sobą rowki 15 o dnie zawierającym sploty, które przechodzą do krawędzi sześcioboku. Nad jedną geometryczną podstawą nad odcinkami marginesu 18 odcinki pasma 16 czytając od lewej strony są opisane literami kolejno: A, B, C, D, E, F, G, H, po lewej stronie tego obszaru są odcinki pasma 17 jasnego koloru oznaczone liczbami 1 – 8 a po prawej stronie obszaru odcinki pasma 17 oznaczone są zapisanymi do góry liczbami: 1, 2, 3, 4, 9, 10, 11, 12. Kolejna podstawa obszaru licząc z ruchem wskazówek zegara oznaczona jest czytając od lewej do prawej literami: L, K, J, I, D, C, B i A a po lewej stronie liczbami: 8, 7, 6, 5, 9, 10, 11 i 12. Trzecia podstawa oznaczona jest od lewej do prawej literami H, G, F, E, I, J, K, L.

Cechy istotne wzoru przemysłowego

Skrzynka drewniana mająca postać prostopadłościennej kasety ma kształt prostopadłościanu pięciobocznego o podstawie pięciokąta, w którym płaszczyzna najdłuższego boku przechodzi symetrycznie w połowie przeciwległych boków sześcioboku foremnego, który tworzy rozłożona skrzynka, przy czym wewnątrz ma dwie wkładki wytłoczone z tworzywa sztucznego ze ściankami dzielącymi wnętrze skrzynki na sześć przedziałów a skrzynka złożona jest pojemnikiem na pionki i figury, a w postaci rozłożonej po zewnętrznej stronie stanowi szachownicę do gry w szachy dla trójki, w której pola są oddzielone rowkami, a na zewnątrz tablicy szachowej są odcinki pasma podstawy o kolorze jasnym, na których znajdują się oznaczenia literowe kolumn pól tablicy szachowej, a po bokach usytuowane odcinki pasma zawierają oznaczenia liczbowe rzędów pól tablicy szachowej, a na krawędziach odcinki marginesów o kolorze ciemnym zamykają powierzchnię obwodową skrzynki.

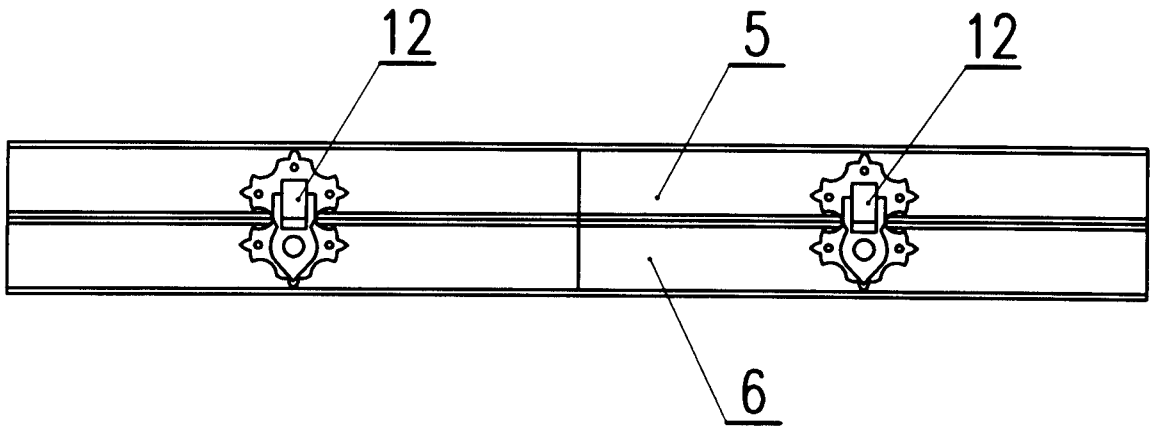

Fig.1

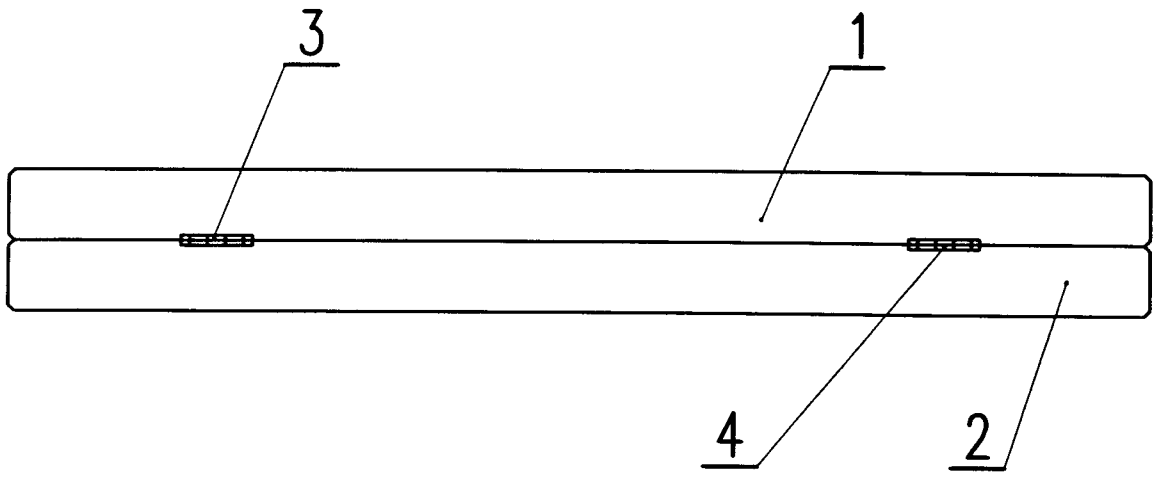

Fig.2

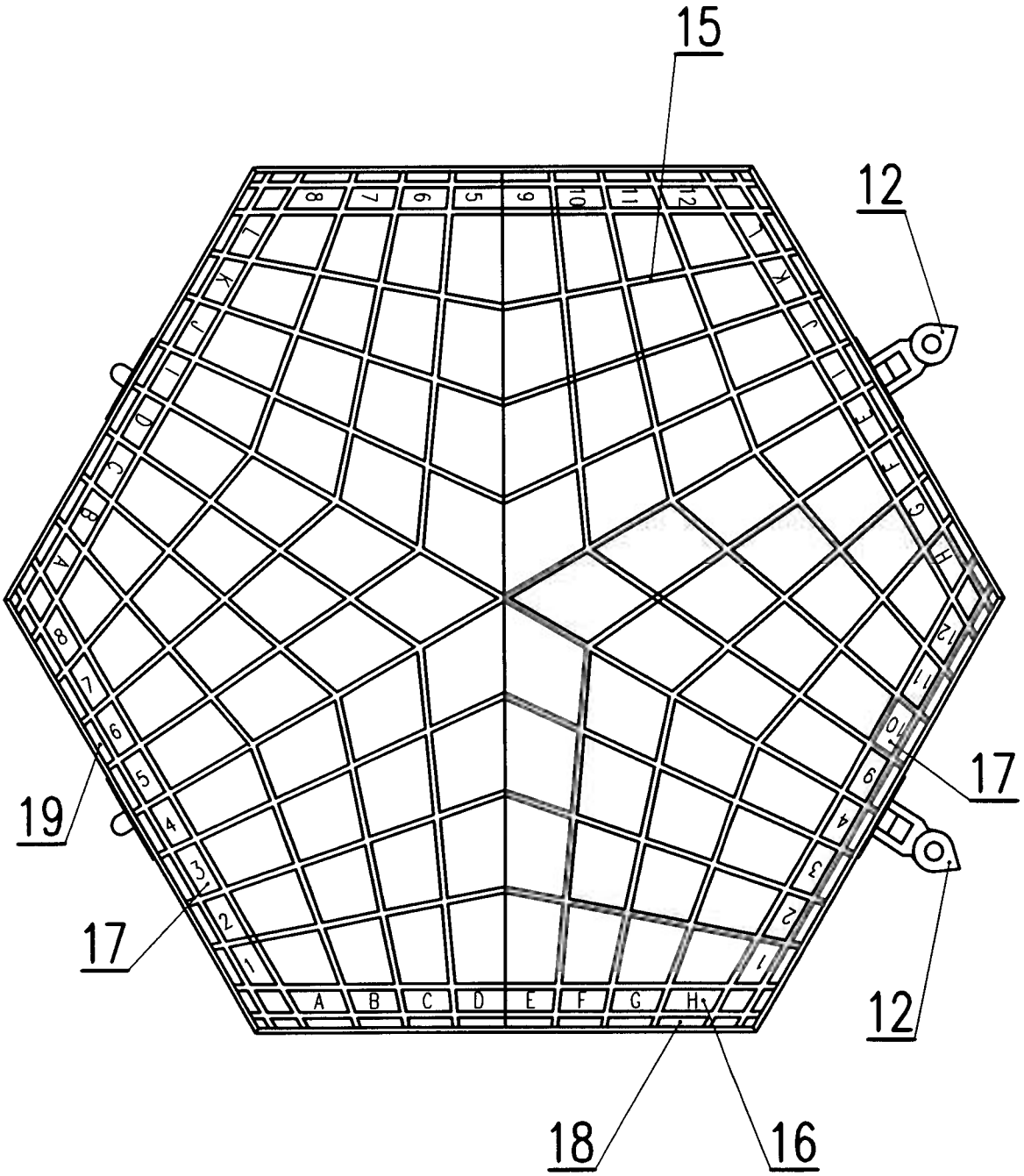

Fig.3

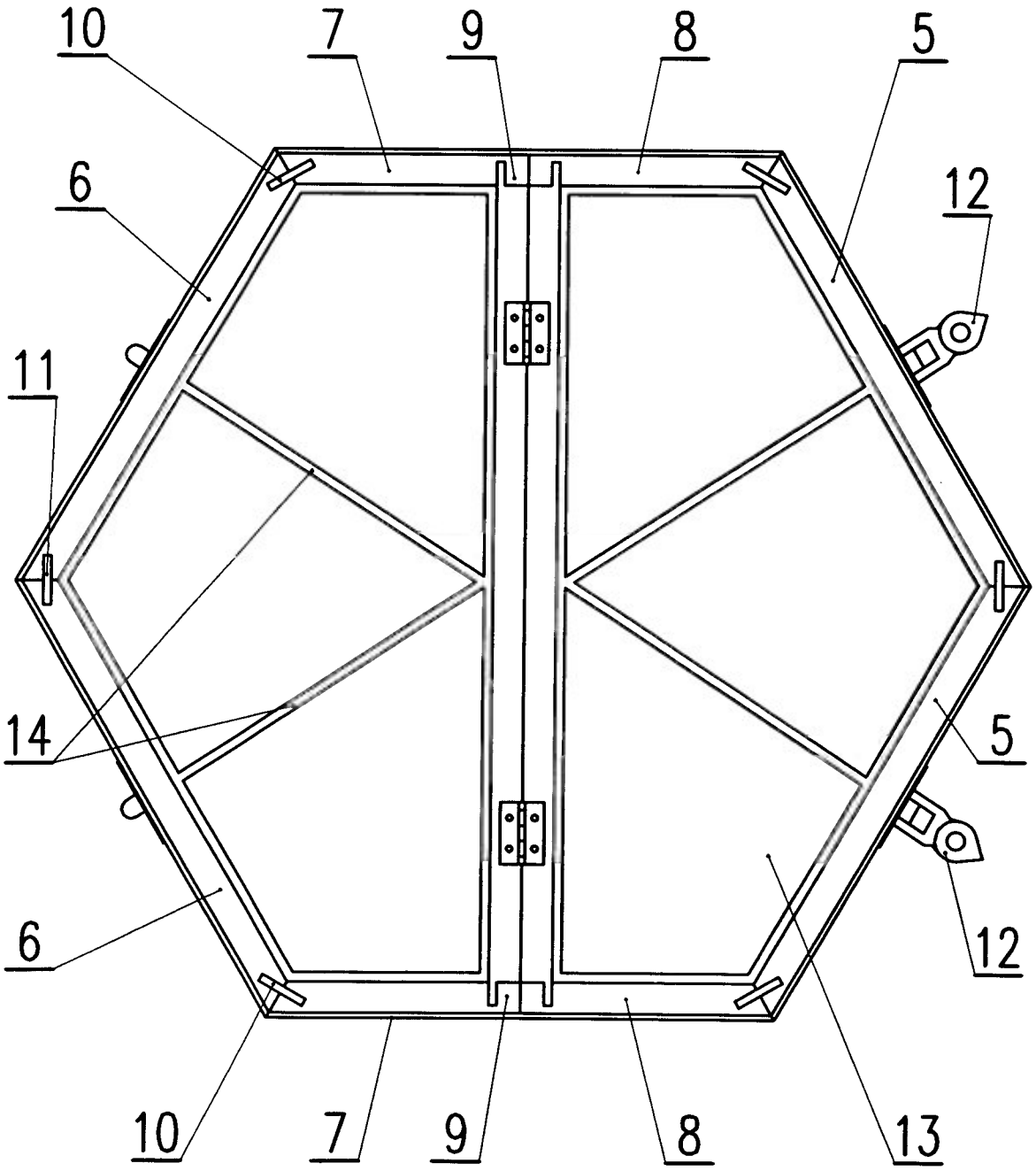

Fig.4

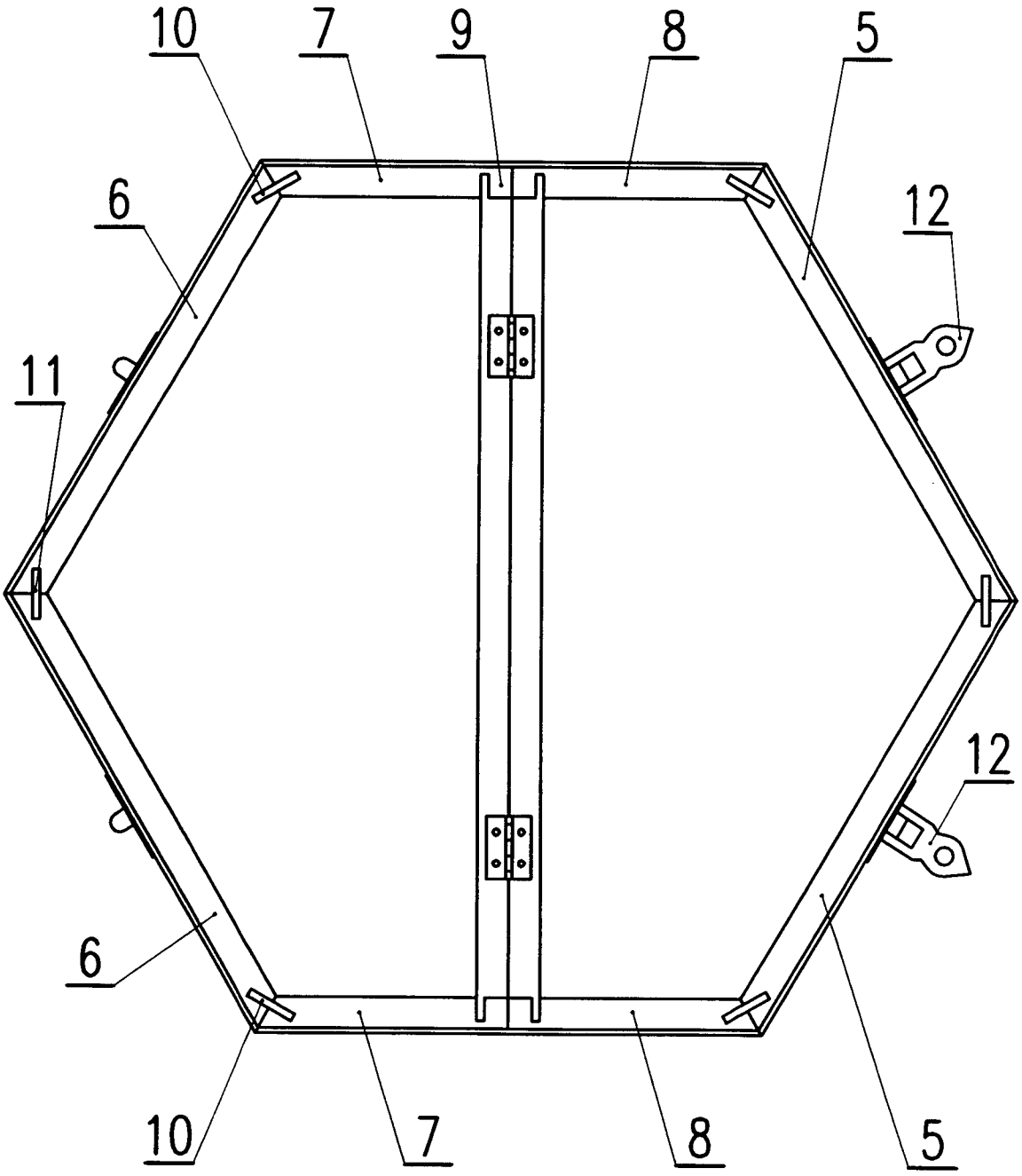

Fig.5



Fig.6



Fig.7