(19)中华人民共和国国家知识产权局

(12)实用新型专利

(10)授权公告号 CN 203919822 U
(45)授权公告日 2014.11.05

(21)申请号 201420224748.5

(22)申请日 2014.05.04

(73)专利权人 无锡鸿昌精密机械有限公司
地址 214400 江苏省无锡市江阴市顾山镇香山西路49号

(72)发明人 王飞鸿 林秋 钱军

(74)专利代理机构 江阴大田知识产权代理事务所（普通合伙） 32247
代理人 赵贵春

(51)Int.Cl.
B31B 1/14(2006.01)

权利要求书1页 说明书3页 附图2页

(54)实用新型名称

一种可调节冲孔支架

(57)摘要

本实用新型公开了一种可调节冲孔支架，所述可调节冲孔支架包括底座和设置在底座上的冲头固定架，所述底座上还设有用于调节冲头固定架横向位置和纵向位置的横向调节机构和纵向调节机构。通过在底座上设置横向调节机构和纵向调节机构可以方便的对冲头的位置进行调节，提高了工作效率。

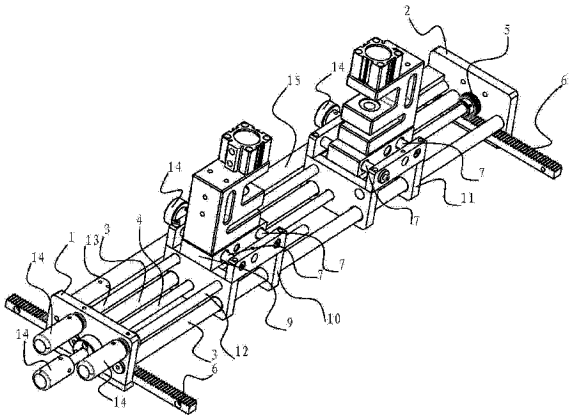

CN 203919822 U

1. 一种可调节冲孔支架，其特征在于：所述可调节冲孔支架包括底座和设置在底座上的冲头固定架，所述底座上还设有用于调节冲头固定架横向位置和纵向位置的横向调节机构和纵向调节机构；

所述底座包括沿横向设置的左固定板、右固定板和用于连接上述两个固定板的连杆，所述连杆设有至少两根；所述冲头固定架套接在连杆上；

所述纵向调节机构包括纵向调节杆、齿轮和与齿轮配合的齿条；所述纵向调节杆沿横向设置在左固定板和右固定板之间并与两者转动连接，所述纵向调节杆两端固定有齿轮，所述底座下端沿纵向设置有与齿轮配合的两条齿条；

所述横向调节机构包括横向调节杆，所述横向调节杆沿横向穿过左固定板或右固定板与冲头固定架通过调节螺纹连接。

2. 如权利要求 1 所述的可调节冲孔支架，其特征在于：所述冲头固定架上还设有微纵向调节机构，所述微纵向调节机构包括设置在冲头固定架上沿纵向设置的微调节滑杆，所述冲头底座套接在微调节滑杆上；所述冲头固定架上还设有微纵向调节杆，所述微纵向调节杆穿过冲头固定架通过微调节螺纹与冲头底座连接。

3. 如权利要求 2 所述的可调节冲孔支架，其特征在于：所述冲头固定架包括左冲头固定架和右冲头固定架，所左冲头固定架和右冲头固定架述沿连杆横向设置；所述横向调节杆包括左横向调节杆和右横向调节杆；所述左横向调节杆和右横向调节杆均自左至右穿过左固定板分别与左冲头固定架和右冲头固定架连接。

4. 如权利要求 3 所述的可调节冲孔支架，其特征在于：所述纵向调节杆、微纵向调节杆、左横向调节杆和右横向调节杆一端均设有调节把手。

5. 如权利要求 4 所述的可调节冲孔支架，其特征在于：所述左固定板和右固定板之间还这有加强连接臂。

一种可调节冲孔支架

技术领域

[0001] 本实用新型涉及一种可调节冲孔支架。

背景技术

[0002] 众所周知，现有的制袋机设备为流水生产设备，其中一道工序为冲孔操作，由于在加工不同的产品时，冲孔的位置不同所以需要经常对制袋机设备上冲孔支架的固定位置进行调整。现有技术急需一种能够方便调节冲头位置的可调节冲孔支架。

发明内容

[0003] 本实用新型的目的在于克服现有技术中存在的缺陷，提供一种能够方便调节冲头位置的可调节冲孔支架。

[0004] 为实现上述目的，本实用新型的技术方案是提供了一种可调节冲孔支架，所述可调节冲孔支架包括底座和设置在底座上的冲头固定架，所述底座上还设有用于调节冲头固定架横向位置和纵向位置的横向调节机构和纵向调节机构。通过在底座上设置横向调节机构和纵向调节机构可以方便的对冲头的位置进行调节，提高了工作效率。

[0005] 作为优选地，所述底座包括沿横向设置的左固定板、右固定板和用于连接上述两个固定板的连杆，所述连杆设有至少两根；所述冲头固定架套接在连杆上。这样的设计使得底座固定比较稳定。

[0006] 作为优选地，所述纵向调节机构包括纵向调节杆、齿轮和与齿轮配合的齿条；所述纵向调节杆沿横向设置在左固定板和右固定板之间并与两者转动连接，所述纵向调节杆两端固定有齿轮，所述底座下端沿纵向设置有与齿轮配合的两条齿条。这样的设计可以轻松实现底座整体的纵向调节。

[0007] 作为优选地，所述横向调节机构包括横向调节杆，所述横向调节杆沿横向穿过左固定板或右固定板与冲头固定架通过调节螺纹连接。这样的设计可以轻松实现冲头固定架横向调节。

[0008] 作为优选地，所述冲头固定架上还设有微纵向调节机构，所述微纵向调节机构包括设置在冲头固定架上沿纵向设置的微调节滑杆，所述冲头底座套接在微调节滑杆上；所述冲头固定架上还设有微纵向调节杆，所述微纵向调节杆穿过冲头固定架通过微调节螺纹与冲头底座连接。这样的设计提高纵向调节的精度，在使用纵向调节机构粗调节之后再进行细调节。

[0009] 作为优选地，所述冲头固定架包括左冲头固定架和右冲头固定架，所左冲头固定架和右冲头固定架述沿连杆横向设置；所述横向调节杆包括左横向调节杆和右横向调节杆；所述左横向调节杆和右横向调节杆均自左至右穿过左固定板分别与左冲头固定架和右冲头固定架连接。这样的设计是对方案的进一步优化。所述右横向调节杆在穿过左固定板之后还需穿过左冲头固定架，左冲头固定架上设有预留孔。

[0010] 作为优选地，所述纵向调节杆、微纵向调节杆、左横向调节杆和右横向调节杆一端

均设有调节把手。这样的设计便于调节操作。

[0011] 作为优选地，所述左固定板和右固定板之间还这有加强连接臂。这样的设计使得左右固定板之间连接牢固。

[0012] 本实用新型的优点和有益效果在于：通过在底座上设置横向调节机构和纵向调节机构可以方便的对冲头的位置进行调节，提高了工作效率。

附图说明

[0013] 图 1 为本实用新型结构示意图；

[0014] 图 2 为本实用新型另一视角结构示意图。

[0015] 图中：1、左固定板；2、右固定板；3、连杆；4、纵向调节杆；5、齿轮；6、齿条；7、微调节滑杆；8、微纵向调节杆；9、冲头底座；10、左冲头固定架；11、右冲头固定架；12、左横向调节杆；13、右横向调节杆；14、调节把手；15、加强连接臂。

具体实施方式

[0016] 下面结合附图和实施例，对本实用新型的具体实施方式作进一步描述。以下实施例仅用于更加清楚地说明本实用新型的技术方案，而不能以此来限制本实用新型的保护范围。

[0017] 如图 1- 图 2 所示，一种可调节冲孔支架，所述可调节冲孔支架包括底座和设置在底座上的冲头固定架，所述底座上还设有用于调节冲头固定架横向位置和纵向位置的横向调节机构和纵向调节机构。

[0018] 所述底座包括沿横向设置的左固定板 1、右固定板 2 和用于连接上述两个固定板的连杆 3，所述连杆 3 设有至少两根；所述冲头固定架套接在连杆 3 上。

[0019] 所述纵向调节机构包括纵向调节杆 4、齿轮 5 和与齿轮 5 配合的齿条 6；所述纵向调节杆 4 沿横向设置在左固定板 1 和右固定板 2 之间并与两者转动连接，所述纵向调节杆 4 两端固定有齿轮 5，所述底座下端沿纵向设置有与齿轮 5 配合的两条齿条 6。

[0020] 所述横向调节机构包括横向调节杆，所述横向调节杆沿横向穿过左固定板 1 或右固定板 2 与冲头固定架通过调节螺纹连接。横向调节杆与左固定板 1 或右固定板 2 转动连接。

[0021] 所述冲头固定架上还设有微纵向调节机构，所述微纵向调节机构包括设置在冲头固定架上沿纵向设置的微调节滑杆 7，所述冲头底座 9 套接在微调节滑杆 7 上；所述冲头固定架上还设有微纵向调节杆 8，所述微纵向调节杆 8 穿过冲头固定架通过微调节螺纹与冲头底座 9 连接。

[0022] 所述冲头固定架包括左冲头固定架 10 和右冲头固定架 11，所左冲头固定架 10 和右冲头固定架 11 述沿连杆 3 横向设置；所述横向调节杆包括左横向调节杆 12 和右横向调节杆 13；所述左横向调节杆 12 和右横向调节杆 13 均自左至右穿过左固定板 1 分别与左冲头固定架 10 和右冲头固定架 11 连接。

[0023] 所述纵向调节杆 4、微纵向调节杆 8、左横向调节杆 12 和右横向调节杆 13 一端均设有调节把手 14。

[0024] 所述左固定板 1 和右固定板 2 之间还这有加强连接臂 15。

[0025] 使用时，向通过纵向调节杆 4 调节好底座在整个流水线上纵向的位置，然后再通过微纵向调节机构和横向调节机构进行细调节。

[0026] 以上所述仅是本实用新型的优选实施方式，应当指出，对于本技术领域的普通技术人员来说，在不脱离本实用新型技术原理的前下，还可以做出若干改进和润饰，这些改进和润饰也应视为本实用新型的保护范围。

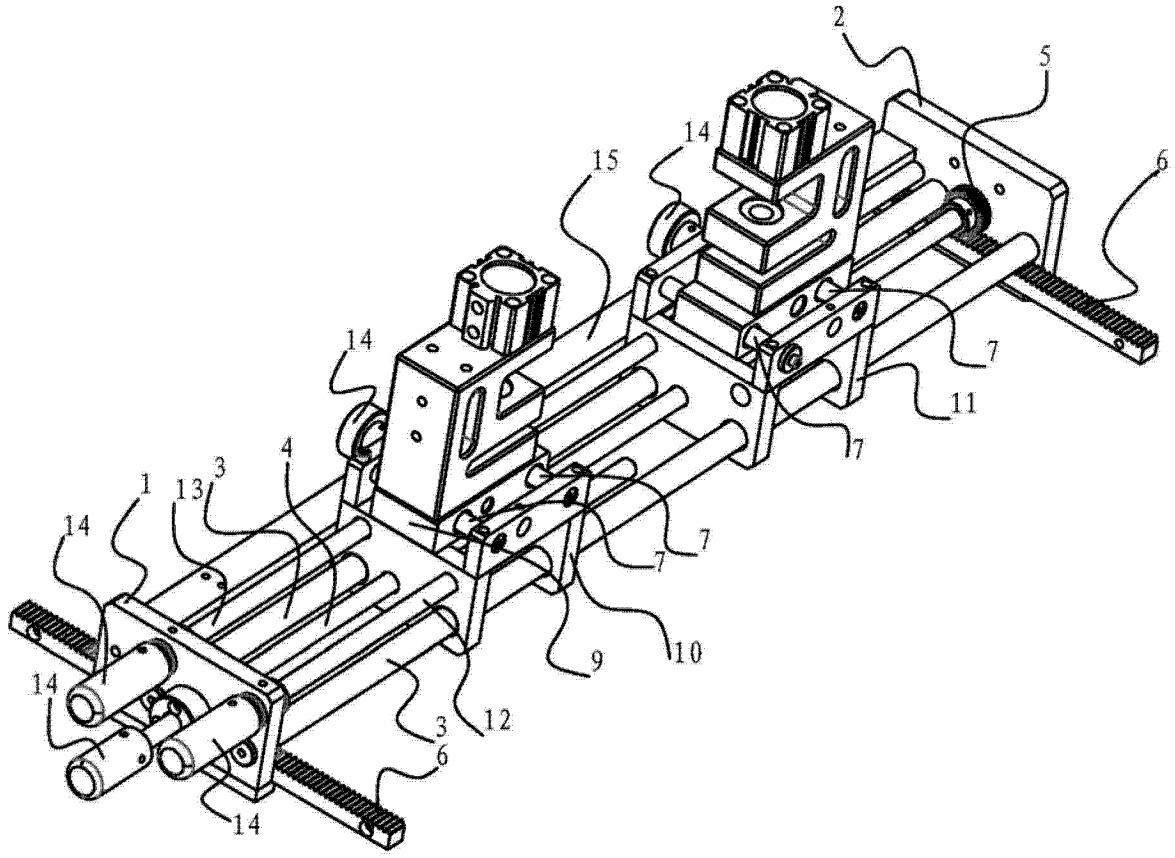

图 1

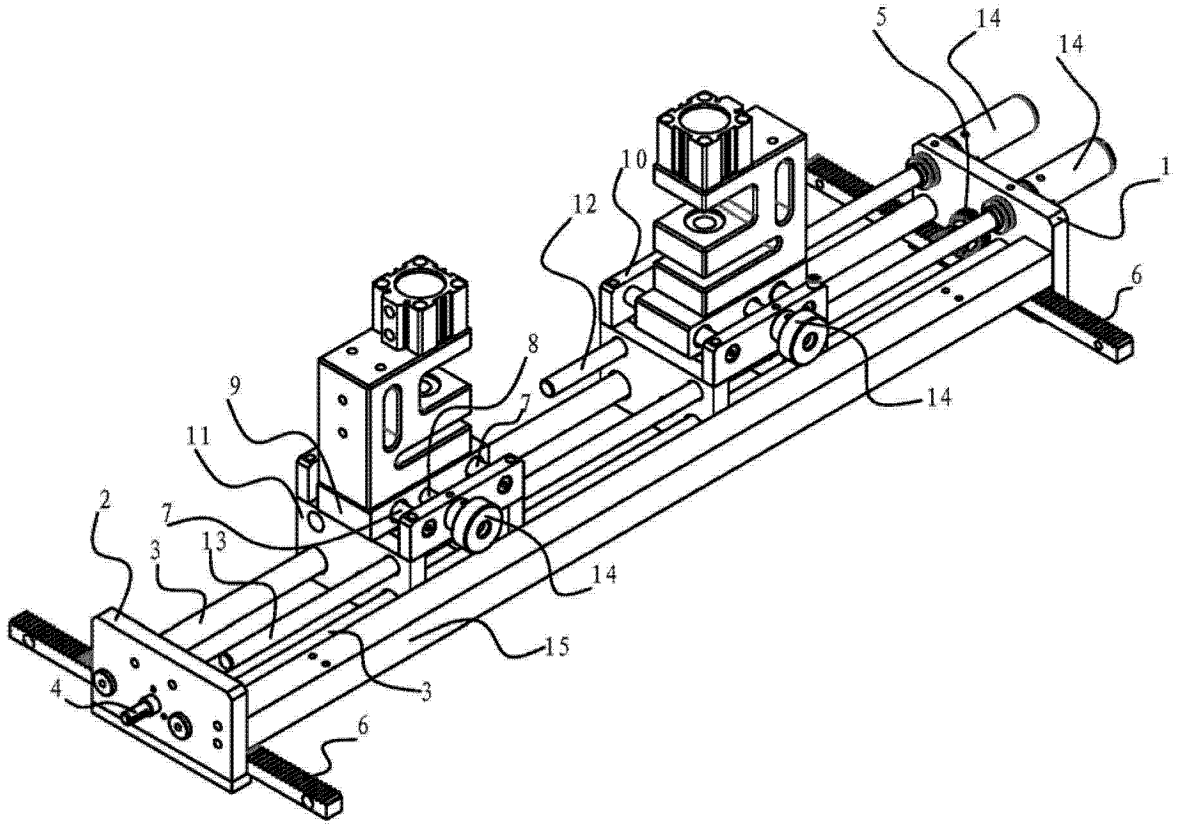

图 2