(19)中华人民共和国国家知识产权局

(12)实用新型专利

(10)授权公告号 CN 203379546 U
(45)授权公告日 2014.01.08

(21)申请号 201320391973.3

(22)申请日 2013.07.02

(73)专利权人 天津市腾泰建材有限公司
地址 300270 天津市滨海新区(大港)古林工业开发区天津市腾泰建材有限公司

(72)发明人 周芳

(74)专利代理机构 天津市新天方有限责任专利代理事务所 12104
代理人 李道平

(51)Int.Cl.
A62C 99/00(2010.01)

(ESM)同样的发明创造已同日申请发明专利

权利要求书1页 说明书2页 附图1页

(54)实用新型名称

一种消防器材架

(57)摘要

本实用新型要解决的问题是提供一种消防器材架，可以将消防器材比较集中的存放在一起。器材架的底部设有消防箱主要存储一些沙子，当有明火出现的时候可以用沙子来扑灭，消防箱的上部设有背板架，消防箱上面的平台可以存放灭火器。一种消防器材架，包括器材架主体、遮挡檐、背板架、消防箱、放置平台和进料口；其特征在于所述器材架主体上方设有遮挡檐，所述遮挡檐下方设有背板架，所述背板架下方设有放置平台，所述放置平台下方设有消防箱，所述消防箱上设有进料口。本实用新型的有益效果在于：背板架上的弯钩和固定托可以存放消防器材，例如消防锹、消防斧等，放置平台上放置灭火器，消防箱里可以存放消防沙子，比其它架体存放的更加齐全。

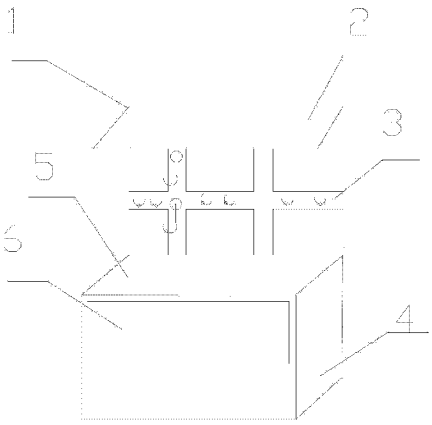

CN 203379546 U

1. 一种消防器材架，包括器材架主体、遮挡檐、背板架、消防箱、放置平台和进料口；其特征在于所述器材架主体上方设有遮挡檐，所述遮挡檐下方设有背板架，所述背板架下方设有放置平台，所述放置平台下方设有消防箱，所述消防箱上设有进料口。

2. 根据权利要求 1 所述一种消防器材架，其特征在于所述器材架主体全部为铁质材料。

3. 根据权利要求 1 所述一种消防器材架，其特征在于所述背板架上设有若干个弯钩和固定托。

一种消防器材架

技术领域

[0001] 本实用新型涉及消防安全领域，尤其涉及一种消防器材架。

背景技术

[0002] 消防安全是人们生产和生活中非常需要重视的问题，现在有很多的火灾都是由于人们不重视消防安全问题而造成的，这些火灾给人类造成了重大的损伤。现如今还是有许多场所有消防设施不合格，消防设施摆放地点不明确，消防器材不全或者消防设备过期的问题存在。

实用新型内容

[0003] 本实用新型要解决的问题是提供一种消防器材架，可以将消防器材比较集中的存放在一起。器材架的底部设有消防箱主要存储一些沙子，当有明火出现的时候可以用沙子来扑灭，消防箱的上部设有背板架，背板架的上面有弯钩和固定托，这些是消防工具存放的地方，消防箱上面的平台可以存放灭火器。

[0004] 本实用新型技术方案如下：一种消防器材架，包括器材架主体、遮挡檐、背板架、消防箱、放置平台和进料口；其特征在于所述器材架主体上方设有遮挡檐，所述遮挡檐下方设有背板架，所述背板架下方设有放置平台，所述放置平台下方设有消防箱，所述消防箱上设有进料口。

[0005] 进一步，所述器材架主体全部为铁质材料。

[0006] 进一步，所述背板架上设有若干个弯钩和固定托。

[0007] 本实用新型的有益效果在于：背板架上的弯钩和固定托可以存放消防器材，例如消防锹、消防钩、消防桶、消防斧等，放置平台上放置灭火器，消防箱里可以存放消防沙子，比其它架体存放的更加齐全。摆放于施工现场明显的地方，当发生火灾时人们可以容易的找到各种消防工具和材料，更加及时扑灭明火，降低火灾带来的损失。且器材架主体为铁质材料，坚固耐用，起到了节约材料的作用。

附图说明

[0008] 图 1 是本实用新型的结构示意图。

[0009] 其中：1、器材架主体， 2、遮挡檐， 3、背板架，

[0010] 4、消防箱， 5、放置平台，6、进料口。

具体实施方式

[0011] 下面结合附图对本实用新型的具体实施方式做出简要说明。

[0012] 如图 1 所示，一种消防器材架，包括器材架主体 1、遮挡檐 2、背板架 3、消防箱 4、放置平台 5 和进料口 6；其特征在于所述器材架主体 1 上方设有遮挡檐 2，所述遮挡檐 2 下方设有背板架 3，所述背板架 3 下方设有放置平台 5，所述放置平台 5 下方设有消防箱 4，所述

消防箱 4 上设有进料口 6。

[0013] 所述器材架主体 1 全部为铁质材料。

[0014] 所述背板架 3 上设有若干个弯钩和固定托。

[0015] 使用原理：本实用新型器材架主体 1，将背板架 3 上的消防工具摆放齐全，消防箱 4 里填满沙子，灭火器摆在放置平台 5 上，就可以放置在施工现场明显的位置，如有需要时立即取用。

[0016] 以上对本实用新型的一个实施例进行了详细说明，但所述内容仅为本实用新型的较佳实施例，不能被认为用于限定本实用新型的实施范围。凡依本实用新型申请范围所作的均等变化与改进等，均应仍归属于本实用新型的专利涵盖范围之内。

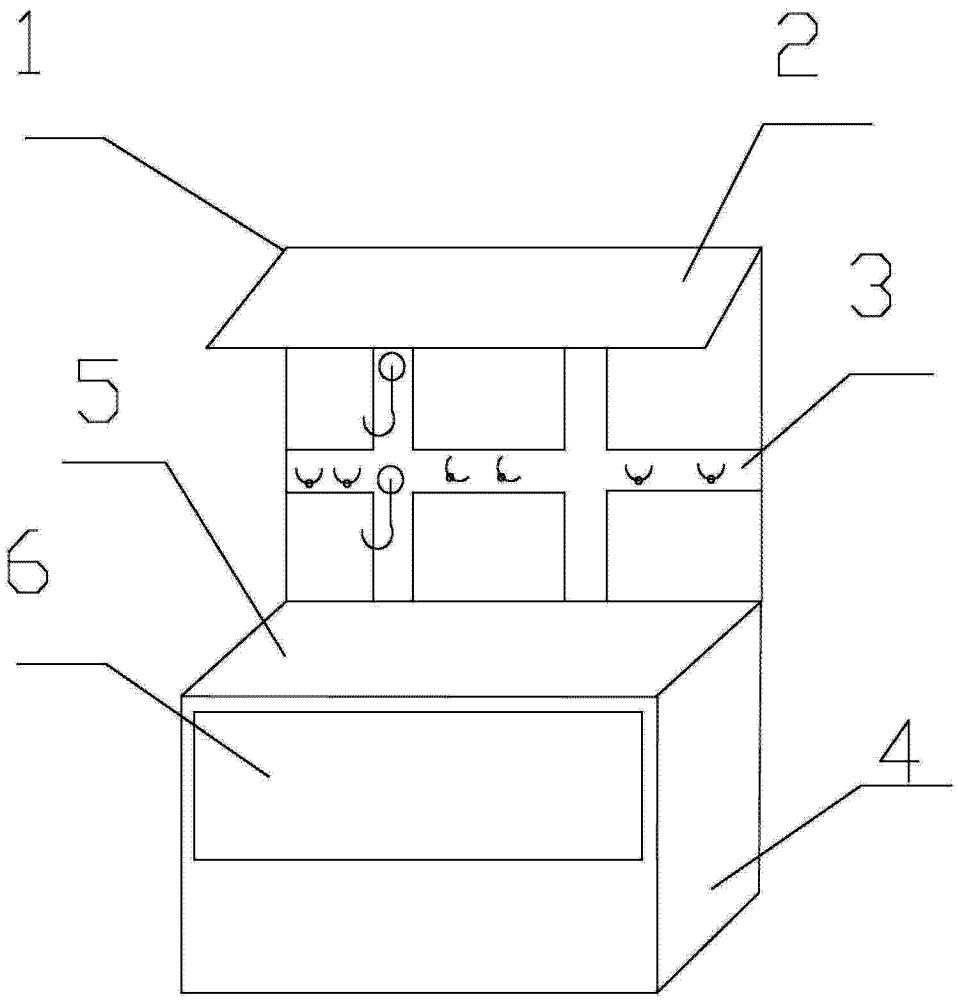

图 1