(19)中华人民共和国国家知识产权局

(12)实用新型专利

(10)授权公告号 CN 208376326 U
(45)授权公告日 2019.01.15

(21)申请号 201820929475.2

(22)申请日 2018.06.15

(73)专利权人 章静
地址 225500 江苏省泰州市姜堰区罗塘街道殷家村二组34号

(72)发明人 章静

(51)Int.Cl.
B42B 5/02(2006.01)

(ESM)同样的发明创造已同日申请发明专利

权利要求书1页 说明书3页 附图2页

(54)实用新型名称

一种会计财务用自动高效装订机

(57)摘要

本实用新型公开了会计财务装订技术领域的一种会计财务用自动高效装订机，所述限位块的前侧设置有标尺，两组所述立柱的外侧均设置有伸缩气缸，所述伸缩气缸的顶部设置有导向杆，所述立柱的内腔设置有装配通槽，所述装配通槽的左右两侧壁上均设置有导向槽，所述导向杆贯穿装配通槽后连接活动板，所述盒体的顶部开设有装钉槽，所述盒体的内腔左侧壁上设置有塑性弹簧，所述塑性弹簧的另一端连接移动推板，所述移动推板的右侧设置有储钉仓，所述储钉仓的右侧设置有和装订板相配合的装订孔隙。该实用新型结构设计合理，使用方便，可以实现对票据的有效定位和整理，便于进行统一装订，使装置在使用过程中不会放生倾斜，提高了工作效率。

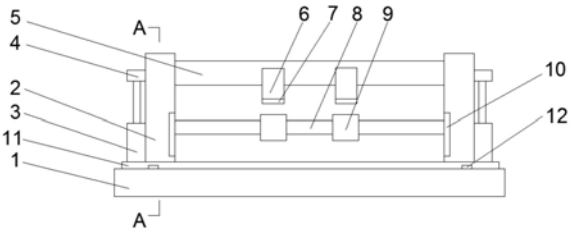

CN 208376326 U

1.一种会计财务用自动高效装订机，其特征在于：包括底板(1)，所述底板(1)顶部左右两侧均设置有立柱(2)，所述立柱(2)的前侧设置有限位块(11)，所述限位块(11)的前侧设置有标尺(12)，两组所述立柱(2)的外侧均设置有伸缩气缸(3)，所述伸缩气缸(3)的顶部设置有导向杆(4)，所述立柱(2)的内腔设置有装配通槽(14)，所述装配通槽(14)的左右两侧壁上均设置有导向槽(15)，所述导向杆(4)贯穿装配通槽(14)后连接活动板(5)，所述导向杆(4)的左右两侧均设置有和导向槽(15)相配合的导向滑块(16)，所述活动板(5)的前侧设置有连接杆(13)，所述连接杆(13)的另一端设置有压合块(6)，所述压合块(6)的底部右侧设置有装订板(7)，所述活动板(5)的正下方设置有置物板(8)，所述置物板(8)和立柱(2)的连接处设置有滑槽(10)，所述置物板(8)上设置有和压合块(6)位置相配合的储钉盒(9)，所述储钉盒(9)包括盒体(901)，所述盒体(901)的顶部开设有装钉槽(902)，所述盒体(901)的内腔左侧壁上设置有塑性弹簧(903)，所述塑性弹簧(903)的另一端连接移动推板(904)，所述移动推板(904)的右侧设置有储钉仓(905)，所述储钉仓(905)的右侧设置有和装订板(7)相配合的装订孔隙(906)。

2.根据权利要求1所述的一种会计财务用自动高效装订机，其特征在于：所述装配通槽(14)的纵向长度大于装订板(7)的底部到底板(1)之间的距离。

3.根据权利要求1所述的一种会计财务用自动高效装订机，其特征在于：所述导向槽(15)和导向滑块(16)之间设置有黏性油膜。

4.根据权利要求1所述的一种会计财务用自动高效装订机，其特征在于：所述盒体(901)的内腔底部沿着盒体(901)的长度方向设置有和移动推板(904)相配合的移动槽。

5.根据权利要求1所述的一种会计财务用自动高效装订机，其特征在于：所述标尺(12)的中线和立柱(2)的轴线设置在一个铅垂面上。

6.根据权利要求1所述的一种会计财务用自动高效装订机，其特征在于：所述伸缩气缸(3)通过外接气泵和控制开关连接。

一种会计财务用自动高效装订机

技术领域

[0001] 本实用新型涉及会计财务装订技术领域，具体为一种会计财务用自动高效装订机。

背景技术

[0002] 会计财务票据较多，在整合管理的过程中对票据进行装订，然而现有的票据装订机结构不稳定、放置不稳，使装置在使用过程中易放生倾斜或平移，降低了工作效率，会计财务票据需要装订成册，但是如果用手工进行扎孔，所扎出的孔不整齐，装订效果不好，无法进行很好的保护，不利于会计财务票据的保存，严重影响会计财务票据的留存，影响会计工作的正常进行，为此，我们提出一种会计财务用自动高效装订机。

实用新型内容

[0003] 本实用新型的目的在于提供一种会计财务用自动高效装订机，以解决上述背景技术中提出的问题。

[0004] 为实现上述目的，本实用新型提供如下技术方案：一种会计财务用自动高效装订机，包括底板，所述底板顶部左右两侧均设置有立柱，所述立柱的前侧设置有限位块，所述限位块的前侧设置有标尺，两组所述立柱的外侧均设置有伸缩气缸，所述伸缩气缸的顶部设置有导向杆，所述立柱的内腔设置有装配通槽，所述装配通槽的左右两侧壁上均设置有导向槽，所述导向杆贯穿装配通槽后连接活动板，所述导向杆的左右两侧均设置有和导向槽相配合的导向滑块，所述活动板的前侧设置有连接杆，所述连接杆的另一端设置有压合块，所述压合块的底部右侧设置有装订板，所述活动板的正下方设置有置物板，所述置物板和立柱的连接处设置有滑槽，所述置物板上设置有和压合块位置相配合的储钉盒，所述储钉盒包括盒体，所述盒体的顶部开设有装钉槽，所述盒体的内腔左侧壁上设置有塑性弹簧，所述塑性弹簧的另一端连接移动推板，所述移动推板的右侧设置有储钉仓，所述储钉仓的右侧设置有和装订板相配合的装订孔隙。

[0005] 优选的，所述装配通槽的纵向长度大于装订板的底部到底板之间的距离。

[0006] 优选的，所述导向槽和导向滑块之间设置有黏性油膜。

[0007] 优选的，所述盒体的内腔底部沿着盒体的长度方向设置有和移动推板相配合的移动槽。

[0008] 优选的，所述标尺的中线和立柱的轴线设置在一个铅垂面上。

[0009] 优选的，所述伸缩气缸通过外接气泵和控制开关连接。

[0010] 与现有技术相比，本实用新型的有益效果是：

[0011] 该实用新型结构设计合理，使用方便，操作简便的同时增加装订机的安全性和稳定性，通过设置储钉盒和装订板以及伸缩气缸有效提高了装订的效率，通过在工作台上设置标尺和限位块，更好的保证了装订的准确性，提高了票据的整理效率和装订质量，具有很好的推广性。

附图说明

[0012] 图1为本实用新型主视图结构示意图；

[0013] 图2为本实用新型左视图结构示意图；

[0014] 图3为本实用新型A-A截面结构示意图；

[0015] 图4为本实用新型储钉盒结构示意图。

[0016] 图中：1底板、2立柱、3伸缩气缸、4导向杆、5活动板、6压合块、7装订板、8置物板、9储钉盒、901盒体、902装钉槽、903塑性弹簧、904移动推板、905储钉仓、906装订孔隙、10滑槽、11限位块、12标尺、13连接杆、14装配通槽、15导向槽、16导向滑块。

具体实施方式

[0017] 下面将结合本实用新型实施例中的附图，对本实用新型实施例中的技术方案进行清楚、完整地描述，显然，所描述的实施例仅仅是本实用新型一部分实施例，而不是全部的实施例。基于本实用新型中的实施例，本领域普通技术人员在没有做出创造性劳动前提下所获得的所有其他实施例，都属于本实用新型保护的范围。

[0018] 请参阅图1-4，本实用新型提供一种技术方案：一种会计财务用自动高效装订机，包括底板1，底板1顶部左右两侧均设置有立柱2，立柱2的前侧设置有限位块11，限位块11的前侧设置有标尺12，两组立柱2的外侧均设置有伸缩气缸3，伸缩气缸3的顶部设置有导向杆4，立柱2的内腔设置有装配通槽14，装配通槽14的左右两侧壁上均设置有导向槽15，导向杆4贯穿装配通槽14后连接活动板5，导向杆4的左右两侧均设置有和导向槽15相配合的导向滑块16，活动板5的前侧设置有连接杆13，连接杆13的另一端设置有压合块6，压合块6的底部右侧设置有装订板7，活动板5的正下方设置有置物板8，置物板8和立柱2的连接处设置有滑槽10，置物板8上设置有和压合块6位置相配合的储钉盒9，储钉盒9包括盒体901，盒体901的顶部开设有装钉槽902，盒体901的内腔左侧壁上设置有塑性弹簧903，塑性弹簧903的另一端连接移动推板904，移动推板904的右侧设置有储钉仓905，储钉仓905的右侧设置有和装订板7相配合的装订孔隙906。

[0019] 其中，装配通槽14的纵向长度大于装订板7的底部到底板1之间的距离，通过这种设置可以提高装订工作的效率，同时避免装订板7装订失败，导向槽15和导向滑块16之间设置有黏性油膜，通过这种设置可以提高导向槽15和导向滑块16的使用寿命，同时可以增加导向滑块16的移动便利性，盒体901的内腔底部沿着盒体901的长度方向设置有和移动推板904相配合的移动槽，通过这种设置可以便于对钉子进行整理和压紧，标尺12的中线和立柱2的轴线设置在一个铅垂面上，通过这种设置可以提高标尺12对于票据装订位置的测量和固定，伸缩气缸3通过外接气泵和控制开关连接，通过这种设置可以装置的使用安全性。

[0020] 工作原理：该装置在使用时，先将钉子放置在储钉仓905中，并且塑性弹簧903会推动移动推板904对钉子进行固定，然后将票据放置在底板1上，并且通过限位块11进行限位，同时利用标尺12可以对票据的装订位置进行确定，通过移动置物板8将储钉盒9往下移动，直到接触票据，然后通过伸缩气缸3带动活动板5上的装订板7向下移动，配合装订孔隙906的使用，可通过装订板7将钉子从装订孔隙906中压装到指定位置，即可完成装订。

[0021] 尽管已经示出和描述了本实用新型的实施例，对于本领域的普通技术人员而言，可以理解在不脱离本实用新型的原理和精神的情况下可以对这些实施例进行多种变化、修

改、替换和变型，本实用新型的范围由所附权利要求及其等同物限定。

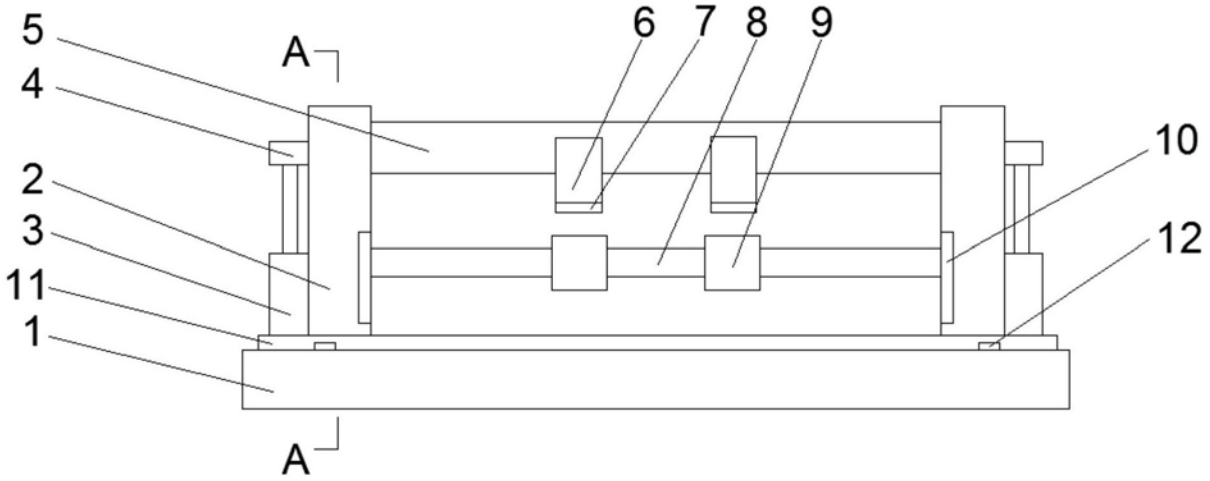

图1

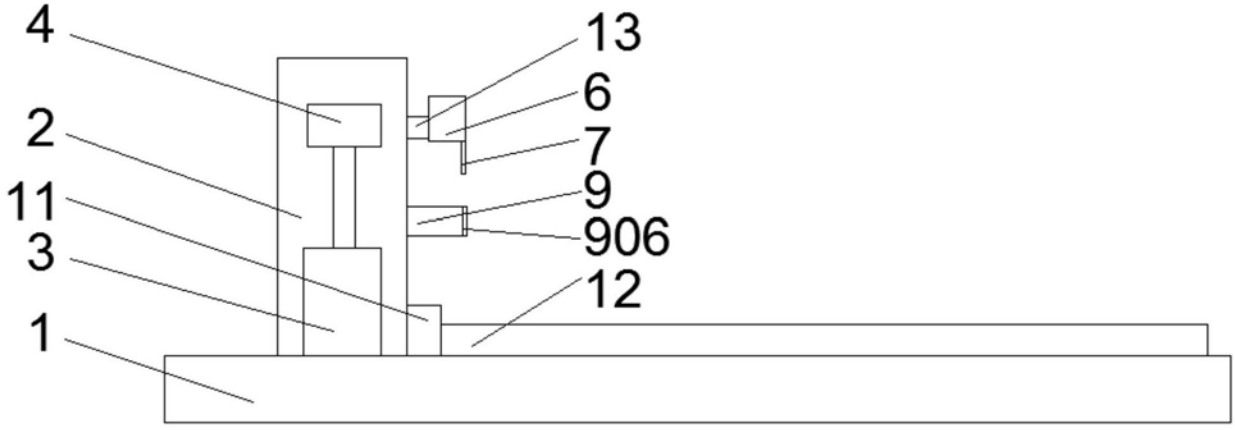

图2

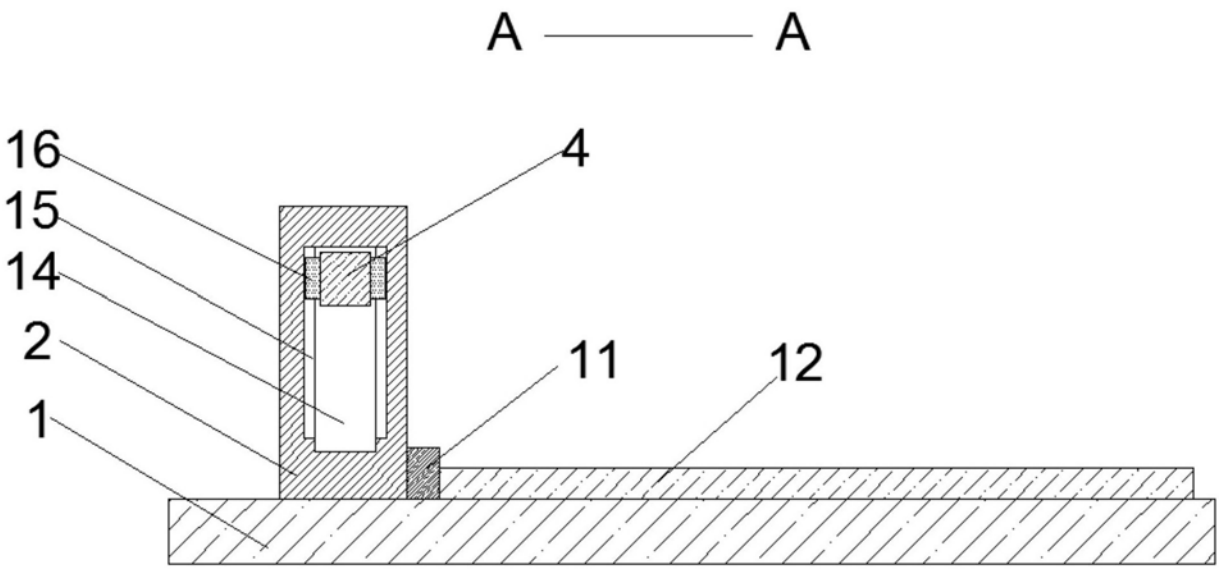

图3

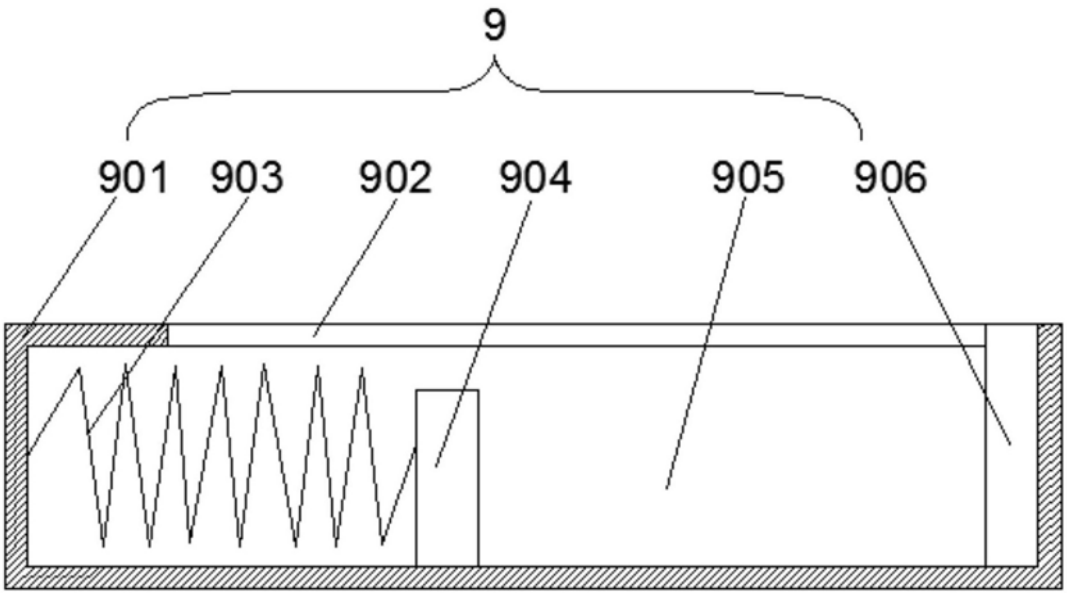

图4