(19)中华人民共和国国家知识产权局

(12)实用新型专利

(10)授权公告号 CN 207980111 U
(45)授权公告日 2018.10.19

(21)申请号 201721621396.7

(22)申请日 2017.11.29

(73)专利权人 宿迁市春明医疗器材有限公司
地址 223800 江苏省宿迁市宿城区王官集镇繁荣路88号

(72)发明人 王红旗

(51)Int.Cl.
A61M 5/14(2006.01)

权利要求书1页 说明书3页 附图1页

(54)实用新型名称

一种便于移动的输液架

(57)摘要

本实用新型提供一种便于移动的输液架，涉及医疗设备技术领域。该便于移动的输液架，包括调节箱，调节箱内壁的两侧均固定安装有轴承，两个轴承之间活动连接有转杆。该便于移动的输液架，通过调节箱、轴承、转杆、第一螺纹槽、第二螺纹槽、滑环、转座、轮轴、滚轮、限位槽、转盘和转把的配合，由于第一螺纹槽与第二螺纹槽的螺纹方向相反，通过转把转动转杆转动时，两个滑环会在第一螺纹槽与第二螺纹槽上作相向或相反的移动，从而带动轮轴一端的滚轮向下或向上移动，当需要移动该输液架时，只需将滚轮调下即可，相比传统的输液架依靠人力搬运的方式，利用滚轮滚动更加省时省力。

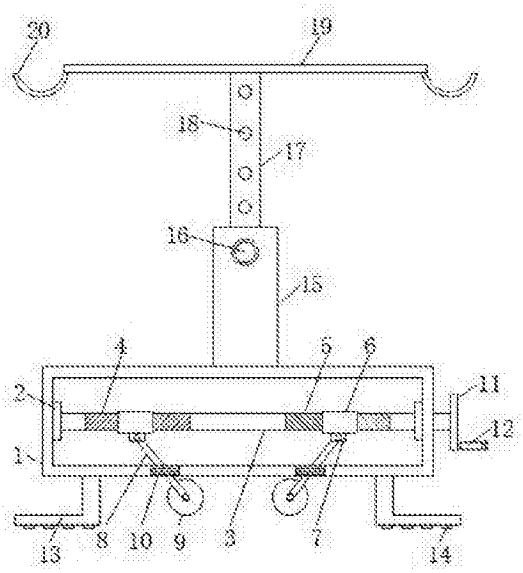

CN 207980111 U

1.一种便于移动的输液架，包括调节箱(1)，其特征在于：所述调节箱(1)内壁的两侧均固定安装有轴承(2)，两个轴承(2)之间活动连接有转杆(3)，所述转杆(3)表面的左侧与右侧分别开设有第一螺纹槽(4)与第二螺纹槽(5)，所述第一螺纹槽(4)与第二螺纹槽(5)上均螺纹连接有滑环(6)，两个滑环(6)的底部均固定安装有转座(7)，两个转座(7)上均活动连接有轮轴(8)，所述轮轴(8)远离转座(7)的一端活动连接有滚轮(9)，所述调节箱(1)底部两侧的内部均开设有与轮轴(8)相适配的限位槽(10)，所述转杆(3)的右侧贯穿右侧的轴承(2)和调节箱(1)的右侧并延伸至调节箱(1)的外部，所述转杆(3)的右端固定安装有转盘(11)，所述转盘(11)的右侧固定安装有转把(12)，所述调节箱(1)底部的两侧均固定安装有基座(13)，所述基座(13)的底部固定安装有防滑块(14)，所述调节箱(1)的顶部固定安装有套筒(15)，所述套筒(15)的内部套设有支撑杆(17)，所述支撑杆(17)与套筒(15)通过调节旋钮(16)固定连接，所述支撑杆(17)的正表面开设有与调节旋钮(16)相适配的固定孔(18)，所述支撑杆(17)的顶端固定安装有横杆(19)，所述横杆(19)底部的两侧均固定安装有挂钩(20)。

2.根据权利要求1所述的一种便于移动的输液架，其特征在于：所述第一螺纹槽(4)与第二螺纹槽(5)的螺旋延伸方向相反。

3.根据权利要求1所述的一种便于移动的输液架，其特征在于：所述调节箱(1)的右侧开设有与转杆(3)相适配的通孔。

4.根据权利要求1所述的一种便于移动的输液架，其特征在于：每个基座(13)底部的防滑块(14)的数量为四个，四个防滑块(14)等距平行分布在基座(13)的底部。

5.根据权利要求1所述的一种便于移动的输液架，其特征在于：所述轮轴(8)贯穿限位槽(10)并延伸至调节箱(1)的底部。

6.根据权利要求1所述的一种便于移动的输液架，其特征在于：两个滚轮(9)的底部位于同一水平面上。

一种便于移动的输液架

技术领域

[0001] 本实用新型涉及医疗设备技术领域，具体为一种便于移动的输液架。

背景技术

[0002] 医疗器械是指直接或者间接用于人体的仪器、设备、器具、体外诊断试剂及校准物、材料以及其他类似或者相关的物品，效用主要通过物理等方式获得，不是通过药理学、免疫学或者代谢的方式获得，或者虽然有这些方式参与但是只起辅助作用，这其中输液架是用于为吊挂药液瓶或袋配套用品，是医护必备设备。

[0003] 现有的输液架主要有折叠伸缩式、天轨式、立式等，现有的输液架结构简单，其底座一般都是固定的，只起到简单的稳定放置作用，当病人在输液时，由于输液架不便移动，使得病人活动受限，并且，医护人员有时为了给不同的患者输液，需要对输液架整体进行移动，一般人们会采用人力搬运的方式，这种方式费时费力，会增加医务人员的工作负担。

实用新型内容

[0004] (一)解决的技术问题

[0005] 针对现有技术的不足，本实用新型提供了一种便于移动的输液架，解决了上述背景技术中提出的现有的输液架不便于移动的问题。

[0006] (二)技术方案

[0007] 为实现以上目的，本实用新型通过以下技术方案予以实现：一种便于移动的输液架，包括调节箱，所述调节箱内壁的两侧均固定安装有轴承，两个轴承之间活动连接有转杆，所述转杆表面的左侧与右侧分别开设有第一螺纹槽与第二螺纹槽，所述第一螺纹槽与第二螺纹槽上均螺纹连接有滑环，两个滑环的底部均固定安装有转座，两个转座上均活动连接有轮轴，所述轮轴远离转座的一端活动连接有滚轮，所述调节箱底部两侧的内部均开设有与轮轴相适配的限位槽，所述转杆的右侧贯穿右侧的轴承和调节箱的右侧并延伸至调节箱的外部，所述转杆的右端固定安装有转盘，所述转盘的右侧固定安装有转把，所述调节箱底部的两侧均固定安装有基座，所述基座的底部固定安装有防滑块，所述调节箱的顶部固定安装有套筒，所述套筒的内部套设有支撑杆，所述支撑杆与套筒通过调节旋钮固定连接，所述支撑杆的正表面开设有与调节旋钮相适配的固定孔，所述支撑杆的顶端固定安装有横杆，所述横杆底部的两侧均固定安装有挂钩。

[0008] 优选的，所述第一螺纹槽与第二螺纹槽的螺旋延伸方向相反。

[0009] 优选的，所述调节箱的右侧开设有与转杆相适配的通孔。

[0010] 优选的，每个基座底部的防滑块的数量为四个，四个防滑块等距平行分布在基座的底部。

[0011] 优选的，所述轮轴贯穿限位槽并延伸至调节箱的底部。

[0012] 优选的，两个滚轮的底部位于同一水平面上。

[0013] (三)有益效果

[0014] 本实用新型提供了一种便于移动的输液架。具备以下有益效果：

[0015] 1、该便于移动的输液架，通过调节箱、轴承、转杆、第一螺纹槽、第二螺纹槽、滑环、转座、轮轴、滚轮、限位槽、转盘和转把的配合，由于第一螺纹槽与第二螺纹槽的螺纹方向相反，通过转把转动转杆转动时，两个滑环会在第一螺纹槽与第二螺纹槽上作相向或相反的移动，从而带动轮轴一端的滚轮向下或向上移动，当需要移动该输液架时，只需将滚轮调下即可，相比传统的输液架依靠人力搬运的方式，利用滚轮滚动更加省时省力。

[0016] 2、该便于移动的输液架，通过套筒、调节旋钮、支撑杆和固定孔，只需调整支撑杆在套筒里面的位置，同时通过调节旋钮和固定孔对支撑杆进行固定，便能使输液架的高度改变，这有利于医护人员为患者进行输液，同时，有利于防止输液管弯曲堵塞。

附图说明

[0017] 图1为本实用新型结构示意图。

[0018] 图中：1调节箱、2轴承、3转杆、4第一螺纹槽、5第二螺纹槽、6滑环、7转座、8轮轴、9滚轮、10限位槽、11转盘、12转把、13基座、14防滑块、15套筒、16调节旋钮、17支撑杆、18固定孔、19横杆、20挂钩。

具体实施方式

[0019] 下面将结合本实用新型实施例中的附图，对本实用新型实施例中的技术方案进行清楚、完整地描述，显然，所描述的实施例仅仅是本实用新型一部分实施例，而不是全部的实施例。基于本实用新型中的实施例，本领域普通技术人员在没有做出创造性劳动前提下所获得的所有其他实施例，都属于本实用新型保护的范围。

[0020] 本实用新型实施例提供一种便于移动的输液架，如图1所示，包括调节箱1，调节箱1内壁的两侧均固定安装有轴承2，两个轴承2之间活动连接有转杆3，转杆3表面的左侧与右侧分别开设有第一螺纹槽4与第二螺纹槽5，第一螺纹4与第二螺纹5的螺旋延伸方向相反，第一螺纹槽4与第二螺纹槽5上均螺纹连接有滑环6，两个滑环6的底部均固定安装有转座7，两个转座7上均活动连接有轮轴8，轮轴8远离转座7的一端活动连接有滚轮9，两个滚轮9的底部位于同一水平面上，调节箱1底部两侧的内部均开设有与轮轴8相适配的限位槽10，轮轴8贯穿限位槽10并延伸至调节箱1的底部，转杆3的右侧贯穿右侧的轴承2和调节箱1的右侧并延伸至调节箱1的外部，调节箱1的右侧开设有与转杆3相适配的通孔，转杆3的右端固定安装有转盘11，转盘11的右侧固定安装有转把12，通过调节箱1、轴承2、转杆3、第一螺纹槽4、第二螺纹槽5、滑环6、转座7、轮轴8、滚轮9、限位槽10、转盘11和转把12的配合，由于第一螺纹槽4与第二螺纹槽5的螺纹方向相反，通过转把12转动转杆3转动时，两个滑环6会在第一螺纹槽4与第二螺纹槽5上作相向或相反的移动，从而带动轮轴8一端的滚轮9向下或向上移动，当需要移动该输液架时，只需将滚轮9调下即可，相比传统的输液架依靠人力搬运的方式，利用滚轮9滚动更加省时省力，调节箱1底部的两侧均固定安装有基座13，基座13的底部固定安装有防滑块14，每个基座13底部的防滑块14的数量为四个，四个防滑块14等距平行分布在基座13的底部，防滑块14由橡胶垫组成，当基座13着地放置时，可使该输液架的稳定性更好，调节箱1的顶部固定安装有套筒15，套筒15的内部套设有支撑杆17，支撑杆17与套筒15通过调节旋钮16固定连接，支撑杆17的正表面开设有与调节旋钮16相适配的固定

孔18，通过套筒15、调节旋钮16、支撑杆17和固定孔18，只需调整支撑杆17在套筒15里面的位置，同时通过调节旋钮16和固定孔18对支撑杆17进行固定，便能使输液架的高度改变，这有利于医护人员为患者进行输液，同时，有利于防止输液管弯曲堵，支撑杆17的顶端固定安装有横杆19，横杆19底部的两侧均固定安装有挂钩20。

[0021] 工作原理：本实用新型工作时，由于第一螺纹槽4与第二螺纹槽5的螺纹方向相反，通过转把12转动转杆3转动时，两个滑环6会在第一螺纹槽4与第二螺纹槽5上作相向或相反的移动，从而带动轮轴8一端的滚轮9向下或向上移动，当需要移动该输液架时，只需将滚轮9调下即可，相比传统的输液架依靠人力搬运的方式，利用滚轮9滚动更加省时省力，同时，当需要对输液架的整体高度进行调节时，只需调整支撑杆17在套筒15里面的位置，同时通过调节旋钮16和固定孔18对支撑杆17进行固定，便能使输液架的高度改变，这有利于医护人员为患者进行输液，同时，有利于防止输液管弯曲堵。

[0022] 综上所述，该便于移动的输液架，通过调节箱1、轴承2、转杆3、第一螺纹槽4、第二螺纹槽5、滑环6、转座7、轮轴8、滚轮9、限位槽10、转盘11和转把12的配合，由于第一螺纹槽4与第二螺纹槽5的螺纹方向相反，通过转把12转动转杆3转动时，两个滑环6会在第一螺纹槽4与第二螺纹槽5上作相向或相反的移动，从而带动轮轴8一端的滚轮9向下或向上移动，当需要移动该输液架时，只需将滚轮9调下即可，相比传统的输液架依靠人力搬运的方式，利用滚轮9滚动更加省时省力。

[0023] 并且，该便于移动的输液架，通过套筒15、调节旋钮16、支撑杆17和固定孔18，只需调整支撑杆17在套筒15里面的位置，同时通过调节旋钮16和固定孔18对支撑杆17进行固定，便能使输液架的高度改变，这有利于医护人员为患者进行输液，同时，有利于防止输液管弯曲堵。

[0024] 需要说明的是，在本文中，诸如第一和第二等之类的关系术语仅仅用来将一个实体或者操作与另一个实体或操作区分开来，而不一定要求或者暗示这些实体或操作之间存在任何这种实际的关系或者顺序。而且，术语“包括”、“包含”或者其任何其他变体意在涵盖非排他性的包含，从而使得包括一系列要素的过程、方法、物品或者设备不仅包括那些要素，而且还包括没有明确列出的其他要素，或者是还包括为这种过程、方法、物品或者设备所固有的要素。

[0025] 尽管已经示出和描述了本实用新型的实施例，对于本领域的普通技术人员而言，可以理解在不脱离本实用新型的原理和精神的情况下可以对这些实施例进行多种变化、修改、替换和变型，本实用新型的范围由所附权利要求及其等同物限定。

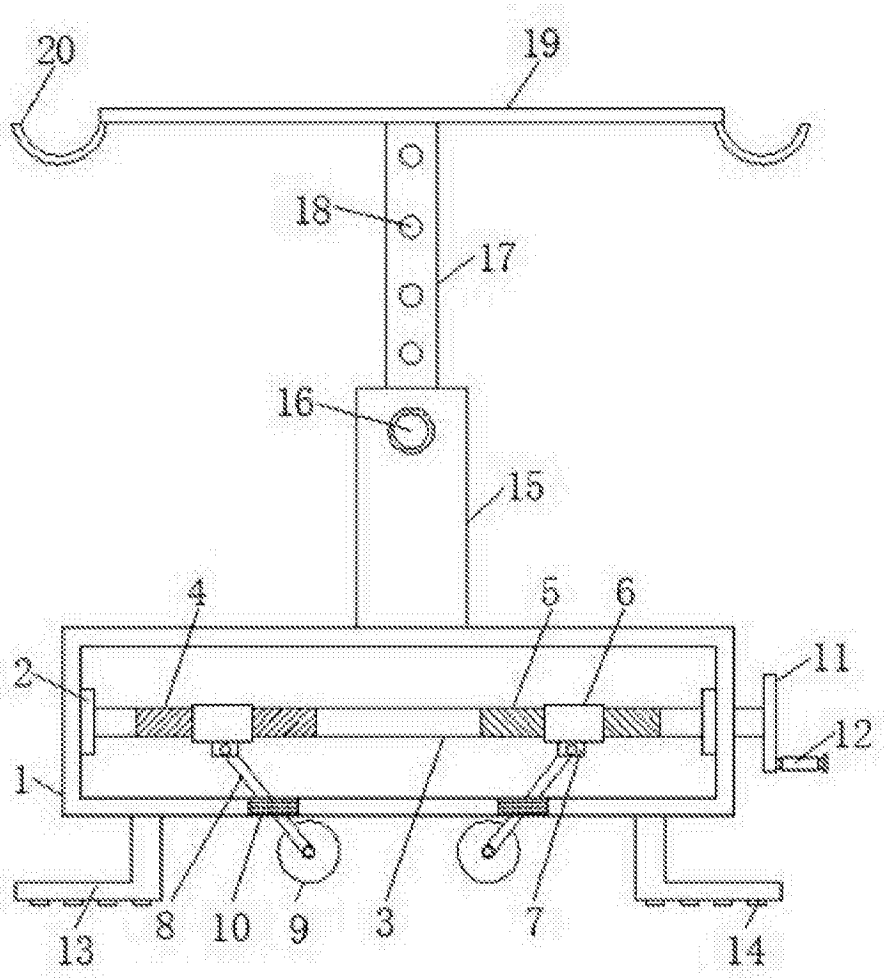

图1