(19)中华人民共和国国家知识产权局

(12)实用新型专利

(10)授权公告号 CN 203569889 U
(45)授权公告日 2014.04.30

(21)申请号 201320668383.0

(22)申请日 2013.10.28

(73)专利权人 天颂建设集团有限公司
地址 317500 浙江省台州市温岭市太平街道东门北路188号

(72)发明人 贾桂莲 张金荣 杨丹君 蒋玲锋 朱敏 蒋玲傲

(74)专利代理机构 台州蓝天知识产权代理有限公司 33229
代理人 卜永利

(51)Int.Cl.
E04G 17/065(2006.01)

权利要求书1页 说明书2页 附图2页

(54)实用新型名称

一种长螺纹通道锥形连接件

(57)摘要

本实用新型属于混凝土模板辅助器材技术领域，特指一种长螺纹通道锥形连接件，在圆锥台的两端面分别向外延伸有与圆锥台同轴线的第一圆柱体及第二圆柱体，第一圆柱体与圆锥台之间形成第一螺纹孔，第二圆柱体与圆锥台之间形成第二螺纹孔，第一螺纹孔与第二螺纹孔之间通过圆柱孔连接，第一螺纹孔、圆柱孔及第二螺纹孔同轴线设置，所述的圆柱孔的内径小于第一螺纹孔的内径，圆柱孔的内径小于第二螺纹孔的内径，本实用新型的圆柱孔的内径小于第一、第二螺纹孔的内径，可以限制与其连接的螺杆在第一螺纹孔或第二螺纹孔内的位置，保证有效长度，连接牢固可靠。

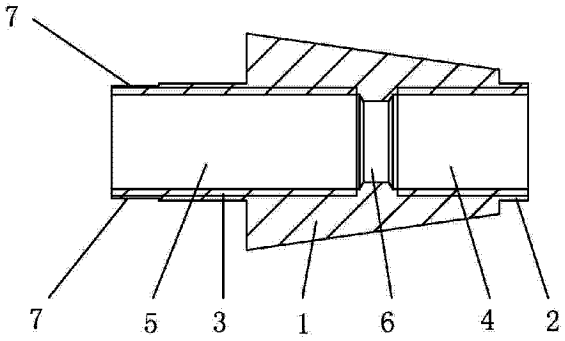

CN 203569889 U

1. 一种长螺纹通道锥形连接件，其特征在于：在圆锥台的两端面分别向外延伸有与圆锥台同轴线的第一圆柱体及第二圆柱体，第一圆柱体与圆锥台之间形成第一螺纹孔，第二圆柱体与圆锥台之间形成第二螺纹孔，第一螺纹孔与第二螺纹孔之间通过圆柱孔连接，第一螺纹孔、圆柱孔及第二螺纹孔同轴线设置，所述的圆柱孔的内径小于第一螺纹孔的内径，圆柱孔的内径小于第二螺纹孔的内径。

2. 根据权利要求 1 所述的一种长螺纹通道锥形连接件，其特征在于：所述的第二圆柱体的外圆柱面上轴向设置有两个相互平行的平面，该平面便于扳手将连接件拧下。

一种长螺纹通道锥形连接件

技术领域：

[0001] 本实用新型属于混凝土模板辅助器材技术领域，特指一种长螺纹通道锥形连接件。

背景技术：

[0002] 越来越多的建筑物、构筑物采用钢筋混凝土结构，用到模板施工的对拉螺栓也越来越多，有些有防水要求的对拉螺栓只能隔断不能重复利用，增加了使用成本。

发明内容：

[0003] 本实用新型的目的是提供一种结构简单、节约使用成本、与螺杆连接效果好的长螺纹通道锥形连接件。

[0004] 本实用新型是这样实现的：

[0005] 一种长螺纹通道锥形连接件，在圆锥台的两端面分别向外延伸有与圆锥台同轴线的第一圆柱体及第二圆柱体，第一圆柱体与圆锥台之间形成第一螺纹孔，第二圆柱体与圆锥台之间形成第二螺纹孔，第一螺纹孔与第二螺纹孔之间通过圆柱孔连接，第一螺纹孔、圆柱孔及第二螺纹孔同轴线设置，所述的圆柱孔的内径小于第一螺纹孔的内径，圆柱孔的内径小于第二螺纹孔的内径。

[0006] 上述的第二圆柱体的外圆柱面上轴向设置有两个相互平行的平面，该平面便于扳手将连接件拧下。

[0007] 本实用新型相比现有技术突出的优点是：

[0008] 1、本实用新型的圆锥台的圆柱孔的内径小于第一、第二螺纹孔的内径，可以限制与其连接的螺杆在第一螺纹孔或第二螺纹孔内的位置，保证有效长度，连接牢固可靠；

[0009] 2、本实用新型的第二圆柱体上设置的两个平行的平面可方便扳手对其进行拆卸重复使用，降低了使用成本。

附图说明：

[0010] 图 1 是本实用新型的的示意图之一；

[0011] 图 2 是本实用新型的示意图之二；

[0012] 图 3 是本实用新型的剖视图；

[0013] 图 4 是本实用新型的使用状态图。

具体实施方式：

[0014] 下面以具体实施例对本实用新型作进一步描述，参见图 1—4：

[0015] 一种长螺纹通道锥形连接件，在圆锥台 1 的两端面分别向外延伸有与圆锥台 1 同轴线的第一圆柱体 2 及第二圆柱体 3，第一圆柱体 2 与圆锥台 1 之间形成第一螺纹孔 4，第二圆柱体 3 与圆锥台 1 之间形成第二螺纹孔 5，第一螺纹孔 4 与第二螺纹孔 5 之间通过圆柱

孔 6 连接，第一螺纹孔 4、圆柱孔 6 及第二螺纹孔 5 同轴线设置，所述的圆柱孔 6 的内径小于第一螺纹孔 4 的内径，圆柱孔 6 的内径小于第二螺纹孔 5 的内径。由于圆柱孔 6 的内径小，则在第一螺纹孔 4 与圆柱孔 6 之间，第二螺纹孔 5 与圆柱孔 6 之间形成有台阶面，台阶面起到限位的作用，可以限制与第一螺纹孔 4、第二螺纹孔 5 连接的螺杆的位置，保证有效长度，也就是说与第一螺纹孔 4 连接的第一螺杆 8、与第二螺纹孔 5 螺接的第二螺杆 9（第三螺杆 10）在第一螺纹孔 4、第二螺纹孔 5 内螺接的最大长度是一定的。

[0016] 上述的第二圆柱体 3 的外圆柱面上轴向设置有两个相互平行的平面 7，该平面 7 便于扳手将连接件拧下。扳手夹紧在两个平面 7 上即可将本实用新型拧下以重复使用。

[0017] 本实用新型的使用：

[0018] 将设置有蝴蝶型止水片的第一螺杆 8 的两端分别通与本实用新型的第一螺纹孔 4 连接，第二螺杆 9 及第三螺杆 10 与本实用新型的第二螺纹孔 5 连接，第二、第三螺杆 9、10 上的圆柱凸台在本实用新型的圆柱孔 6 内与在第一螺杆 8 两端的盲孔插接，第二螺杆 9 及第三螺杆 10 的另一端分别伸出模板 11 之外，在模板 11 外设置有纵横交错设置的钢管 13、17，本实用新型的第二圆柱体 3 设置在模板 11 上，并将设置在模板 11 外的横向设置的钢管 13 通过 3 字形扣件 14 及紧固螺母 15 固定，在模板 11 围成的空腔内注入混凝土 16，待施工完成后，依次拆下紧固螺母 15、3 字形扣件 14、模板 11，最后通过扳手将第二螺杆 9、第三螺杆 10 及本实用新型拆卸，拆卸时，可用同一扳手拆卸本实用新型及第二螺杆 9、第三螺杆 10，无需更换工具，使用方便。

[0019] 上述实施例仅为本实用新型的较佳实施例之一，并非以此限制本实用新型的实施范围，故：凡依本实用新型的形状、结构、原理所做的等效变化，均应涵盖于本实用新型的保护范围之内。

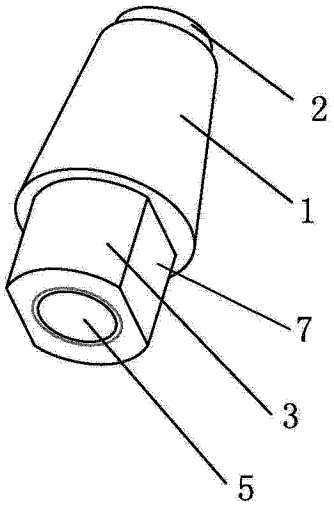

图 1

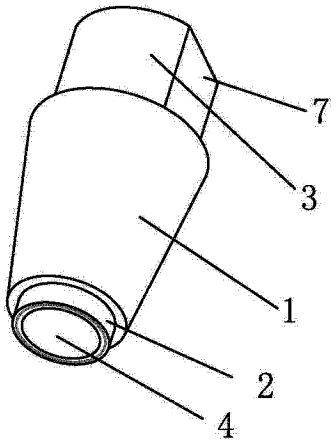

图 2

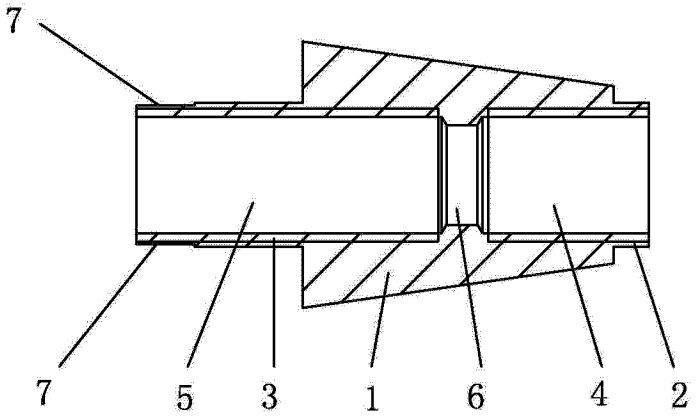

图 3

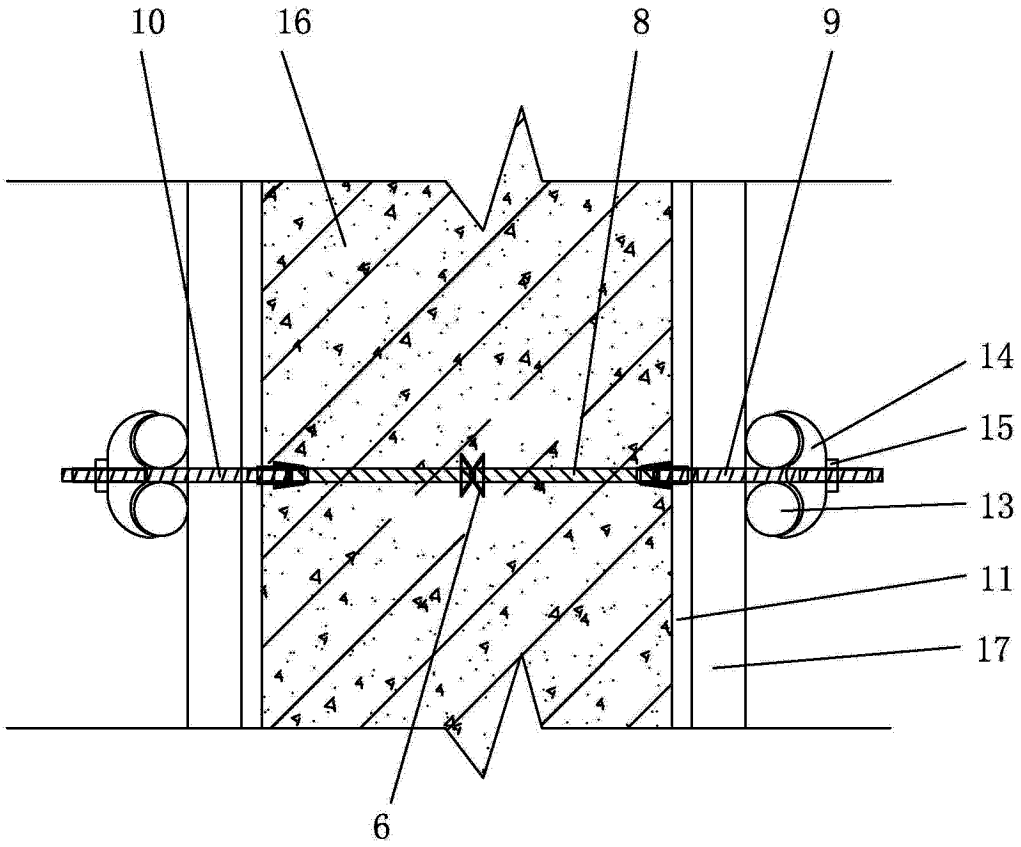

图 4