(19)中华人民共和国国家知识产权局

(12)实用新型专利

(10)授权公告号 CN 203059448 U
(45)授权公告日 2013.07.17

(21)申请号 201320015804.X

(22)申请日 2013.01.14

(73)专利权人 中国矿业大学
地址 221000 江苏省徐州市中国矿业大学杏苑 2 号楼 A609

(72)发明人 徐天宇 玉博 周杰

(74)专利代理机构 南京知识律师事务所 32207
代理人 高桂珍

(51)Int.Cl.
A47J 43/20(2006.01)
A21C 5/00(2006.01)

权利要求书1页 说明书1页 附图1页

(54)实用新型名称

圆片饺皮刀

(57)摘要

本实用新型涉及一种圆片饺皮刀，该圆片饺皮刀设有一个上宽下窄且上下两面均不封闭的储皮筒，储皮筒的下端设有刀刃，手握把的两端分别铰连接在储皮筒的侧面。该圆片饺皮刀制作的饺子皮不仅大小适中，厚薄均匀，而且可以为人们节省大量制作饺子皮的时间，给人们包饺子带来了很大的便利。

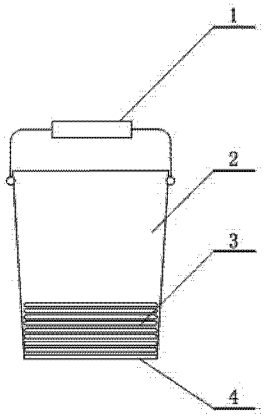

CN 203059448 U

1. 圆片饺皮刀，该圆片饺皮刀包括手握把（1）、储皮筒（2）及刀刃（4），其特征在于，该圆片饺皮刀设有一个上宽下窄且上下两面均不封闭的储皮筒（2），储皮筒（2）的下端设有刀刃（4），手握把（1）的两端分别铰连接在储皮筒（2）的侧面。

圆片饺皮刀

技术领域

[0001] 本实用新型涉及一种切割饺子皮的道具，尤其是可以有效提高切割效率的圆片饺皮刀。

背景技术

[0002] 目前，人们包饺子时需要一个个的制作饺子皮，不仅效率低，而且制作的饺子皮的边缘并不圆滑，厚薄不均，导致饺子在沸水中煮时经常破开，给人们煮饺子带来不便。

实用新型内容

[0003] 为了解决人们制作饺子皮效率低且饺子皮厚薄不均的问题，本实用新型提供一种圆片饺皮刀，该圆片饺皮刀制作的饺子皮不仅大小适中，厚薄均匀，而且可以为人们节省大量制作饺子皮的时间，给人们包饺子带来了很大的便利。

[0004] 本实用新型解决其技术问题所采用的技术方案是：该圆片饺皮刀包括手握把、储皮筒及刀刃；该圆片饺皮刀设有一个上宽下窄且上下两面均不封闭的储皮筒，储皮筒的下端设有刀刃，手握把的两端分别铰连接在储皮筒的侧面。使用时，用手拿住手握把，将储皮筒的刀刃朝下，在一大块面皮上多次按压并提起，切割出的饺子皮便一个个的进入储皮筒中，待储皮筒装满后，只需将储皮筒翻倒过来便可将饺子皮取出。

[0005] 本实用新型的有益效果是，该圆片饺皮刀制作的饺子皮不仅大小适中，厚薄均匀，而且可以为人们节省大量制作饺子皮的时间，给人们包饺子带来了很大的便利。

附图说明

[0006] 下面结合附图和实施例对本实用新型作进一步说明。

[0007] 图 1 是本实用新型的结构原理示意图。

[0008] 图 1 中，1. 手握把，2. 储皮筒，3. 饺子皮，4. 刀刃。

具体实施方式

[0009] 在图 1 中，该圆片饺皮刀包括手握把 1、储皮筒 2 及刀刃 4；该圆片饺皮刀设有一个上宽下窄且上下两面均不封闭的储皮筒 2，储皮筒 2 的下端设有刀刃 4，手握把 1 的两端分别铰连接在储皮筒 2 的侧面。使用时，用手拿住手握把 1，将储皮筒 2 的刀刃 4 朝下，在一大块面皮上多次按压并提起，切割出的饺子皮 3 便一个个的进入储皮筒 2 中，待储皮筒 2 装满后，只需将储皮筒 2 翻倒过来便可将饺子皮 3 取出。

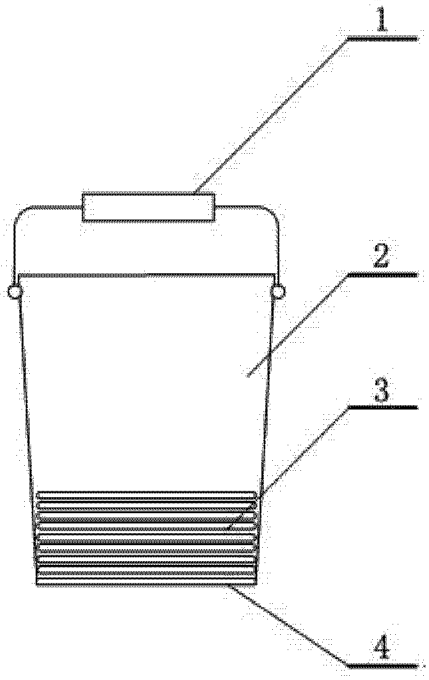

图 1