(19)中华人民共和国国家知识产权局

(12)实用新型专利

(10)授权公告号 CN 210213580 U
(45)授权公告日 2020.03.31

(21)申请号 201921213641.X

(22)申请日 2019.07.30

(73)专利权人 江苏新明泰环保信息科技有限公司

地址 214000 江苏省无锡市江阴市城东街道金石路258号

(72)发明人 赵骁雄

(51)Int.Cl.

B65F 1/00(2006.01)

B65F 1/14(2006.01)

权利要求书1页 说明书3页 附图1页

(54)实用新型名称

一种大容量分类垃圾收集箱

(57)摘要

本实用新型公开了一种大容量分类垃圾收集箱，包括垃圾箱体，所述垃圾箱体内底部分别开设有第一储放室、第二储放室和第三储放室，所述第一储放室、第二储放室和第三储放室上侧分别开设有第一可回收垃圾投放口、第二可回收垃圾投放口和有害垃圾投放口，所述第一可回收垃圾投放口和第二可回收垃圾投放口内安装有投递门，所述第一储放室、第二储放室和第三储放室内部放置有垃圾储放桶，本实用新型大容量分类垃圾收集箱，通过设有的第一储放室和第二储放室，可用来收集塑料、玻璃、纸张这三种可回收物，第三储放室可用来收集废弃电池、过期药品、过期化妆品这三类有害垃圾，而且结构简单，外观简约，标签设计简介醒目，方便用户进行垃圾分类投递。

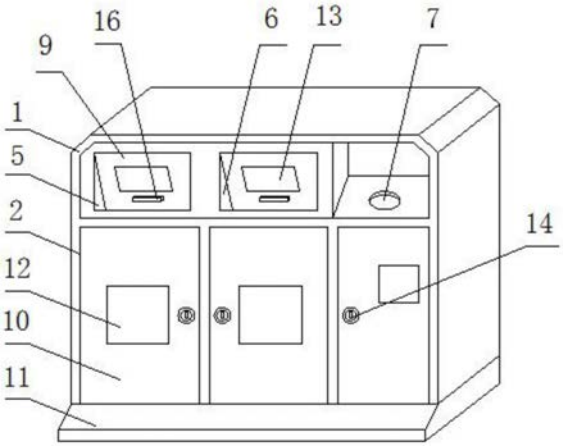

CN 210213580 U

1.一种大容量分类垃圾收集箱，包括垃圾箱体(1)，其特征在于：所述垃圾箱体(1)内底部分别开设有第一储放室(2)、第二储放室(3)和第三储放室(4)，所述第一储放室(2)、第二储放室(3)和第三储放室(4)上侧分别开设有第一可回收垃圾投放口(5)、第二可回收垃圾投放口(6)和有害垃圾投放口(7)，所述第一可回收垃圾投放口(5)和第二可回收垃圾投放口(6)内安装有投递门(9)，所述第一储放室(2)、第二储放室(3)和第三储放室(4)内部放置有垃圾储放桶(8)，所述垃圾箱体(1)下侧安装有底座(11)，所述第一储放室(2)和第二储放室(3)外侧的箱体与第三储放室(4)外侧的箱体采用不同颜色的涂漆。

2.根据权利要求1所述的一种大容量分类垃圾收集箱，其特征在于：所述投递门(9)上侧通过合页与垃圾箱体(1)铰接，且投递门(9)采用内翻转的方式。

3.根据权利要求1所述的一种大容量分类垃圾收集箱，其特征在于：所述第一储放室(2)、第二储放室(3)和第三储放室(4)外侧安装有柜门(10)，所述柜门(10)外侧安装有分类标签牌(12)，所述第一储放室(2)内侧设置有GPRS芯片(15)。

4.根据权利要求1所述的一种大容量分类垃圾收集箱，其特征在于：所述投递门(9)一侧安装有把手(16)。

5.根据权利要求1所述的一种大容量分类垃圾收集箱，其特征在于：所述第三储放室(4)内壁和垃圾储放桶(8)内侧均涂设有防腐涂层。

6.根据权利要求3所述的一种大容量分类垃圾收集箱，其特征在于：所述第一储放室(2)和第二储放室(3)的柜门(10)与第三储放室(4)的柜门(10)外侧设有不同颜色的涂漆。

7.根据权利要求1所述的一种大容量分类垃圾收集箱，其特征在于：所述第一储放室(2)、第二储放室(3)和第三储放室(4)的容量均为160L。

8.根据权利要求1所述的一种大容量分类垃圾收集箱，其特征在于：所述投递门(9)外侧粘贴有分类提示标签(13)。

一种大容量分类垃圾收集箱

技术领域

[0001] 本实用新型涉及垃圾桶技术领域，具体是一种大容量分类垃圾收集箱。

背景技术

[0002] 垃圾桶，又名废物箱或垃圾箱，是指装放垃圾的地方。多数以金属或塑胶制，用时放入塑料袋，当垃圾一多便可扎起袋丢掉。垃圾桶是人们生活中“藏污纳垢”的容器，也是社会文化的一种折射，多数垃圾桶都有盖以防垃圾的异味四散，有些垃圾桶可以以脚踏开启，家居的垃圾桶多数放于厨房，以便放置厨余，有些家庭会在主要房间都各置一，有些游乐场的垃圾桶会特别设计成可爱的人物。垃圾桶就使用场合可分为公共垃圾桶和家庭垃圾桶。就盛放垃圾形式可分为独立垃圾桶和分类垃圾桶。就加工材料可分为塑料垃圾桶、不锈钢垃圾桶、陶瓷垃圾桶、木质垃圾桶、水泥垃圾桶和纸浆垃圾桶等等。就开启方式有敞口式、揭盖式、踩踏开盖、感应式(红外线)等。

[0003] 现有的垃圾桶功能性单一，不便于对有害垃圾和可回收垃圾进行分类储放，难以满足垃圾收集使用所需。

实用新型内容

[0004] 本实用新型的目的在于提供一种大容量分类垃圾收集箱，以解决现有的问题。

[0005] 为实现上述目的，本实用新型提供如下技术方案：一种大容量分类垃圾收集箱，包括垃圾箱体，所述垃圾箱体内底部分别开设有第一储放室、第二储放室和第三储放室，所述第一储放室、第二储放室和第三储放室上侧分别开设有第一可回收垃圾投放口、第二可回收垃圾投放口和有害垃圾投放口，所述第一可回收垃圾投放口和第二可回收垃圾投放口内安装有投递门，所述第一储放室、第二储放室和第三储放室内部放置有垃圾储放桶，所述垃圾箱体下侧安装有底座，所述第一储放室和第二储放室外侧的箱体与第三储放室外侧的箱体采用不同颜色的涂漆。

[0006] 进一步的，所述投递门上侧通过合页与垃圾箱体铰接，且投递门采用内翻转的方式。

[0007] 进一步的，所述第一储放室、第二储放室和第三储放室外侧安装有柜门，所述柜门外侧安装有分类标签牌，所述柜门一端安装有圆孔锁，所述第一储放室内侧设置有GPRS芯片。

[0008] 进一步的，所述投递门一侧安装有把手。

[0009] 进一步的，所述第三储放室内壁和垃圾储放桶内侧均涂设有防腐涂层。

[0010] 进一步的，所述第一储放室和第二储放室的柜门与第三储放室的柜门外侧设有不同颜色的涂漆。

[0011] 进一步的，所述第一储放室、第二储放室和第三储放室的容量均为160L。

[0012] 进一步的，所述投递门外侧粘贴有分类提示标签。

[0013] 与现有技术相比，本实用新型的有益效果是：

[0014] 1、本实用新型通过设有的第一储放室和第二储放室，可用来收集塑料、玻璃、纸张这三种可回收物，第三储放室可用来收集废弃电池、过期药品、过期化妆品这三类有害垃圾。

[0015] 2、本实用新型而且通过第一储放室和第二储放室外侧的箱体与第三储放室外侧的箱体采用不同颜色的涂漆，便于快速区分可回收储放箱和有害垃圾储放箱，结构简单，便于使用。

[0016] 3、本实用新型第一储放室、第二储放室和第三储放室外侧安装有柜门，柜门外侧安装有分类标签牌，分类标签牌用于标注垃圾的分类情况，投递门外侧粘贴有分类提示标签，使得箱体上分类标签简介醒目，方便用户进行垃圾分类投递。

附图说明

[0017] 附图用来提供对本实用新型的进一步理解，并且构成说明书的一部分，与本实用新型的实施例一起用于解释本实用新型，并不构成对本实用新型的限制。在附图中：

[0018] 图1为本实用新型的整体结构示意图；

[0019] 图2为本实用新型的内部结构示意图。

[0020] 图中：1、垃圾箱体；2、第一储放室；3、第二储放室；4、第三储放室；5、第一可回收垃圾投放口；6、第二可回收垃圾投放口；7、有害垃圾投放口；8、垃圾储放桶；9、投递门；10、柜门；11、底座；12、分类标签牌；13、分类提示标签；14、圆孔锁；15、GPRS芯片；16、把手。

具体实施方式

[0021] 下面将结合本实用新型实施例中的附图，对本实用新型实施例中的技术方案进行清楚、完整地描述，显然，所描述的实施例仅仅是本实用新型一部分实施例，而不是全部的实施例。基于本实用新型中的实施例，本领域普通技术人员在没有做出创造性劳动前提下所获得的所有其他实施例，都属于本实用新型保护的范围。

[0022] 请参阅图1，图2，本实用新型实施例中，一种大容量分类垃圾收集箱，包括垃圾箱体1，垃圾箱体1内底部分别开设有第一储放室2、第二储放室3和第三储放室4，用于对垃圾进行分类处理，第一储放室2、第二储放室3和第三储放室4上侧分别开设有第一可回收垃圾投放口5、第二可回收垃圾投放口6和有害垃圾投放口7，便于垃圾的分类投放，第一可回收垃圾投放口5和第二可回收垃圾投放口6内安装有投递门9，第一储放室2、第二储放室3和第三储放室4内部放置有垃圾储放桶8，用于储放垃圾，便于垃圾集中处理，垃圾箱体1下侧安装有底座11，用于对垃圾箱体1下侧进行支撑防水，第一储放室2和第二储放室3外侧的箱体与第三储放室4外侧的箱体采用不同颜色的涂漆，便于快速区分可回收储放箱和有害垃圾储放箱，进行分类投放垃圾。

[0023] 优选的，投递门9上侧通过合页与垃圾箱体1铰接，且投递门9采用内翻转的方式，便于向内翻转打开投递门9进行投放垃圾，而且投递门9会在重力的作用下闭合。

[0024] 优选的，第一储放室2、第二储放室3和第三储放室4外侧安装有柜门10，便于第一储放室2、第二储放室3和第三储放室4内部的打开，对垃圾储放桶8内部的垃圾进行清理，柜门10外侧安装有分类标签牌12，用于标注垃圾的分类情况，便于居民进行学习垃圾分类，柜门10一端安装有圆孔锁14，第一储放室2内侧设置有GPRS芯片15，便于对垃圾箱体1进行定

位处理。

[0025] 优选的，投递门9一侧安装有把手16，便于投递门9的开闭。

[0026] 优选的，第三储放室4内壁和垃圾储放桶8内侧均涂设有防腐涂层，用于对第三储放室4和垃圾储放桶8内部进行防腐防护。

[0027] 优选的，第一储放室2和第二储放室3的柜门10与第三储放室4的柜门10外侧设有不同颜色的涂漆，便于进行快速区分可回收储放箱和有害垃圾储放箱，进行分类投放垃圾。

[0028] 优选的，第一储放室2、第二储放室3和第三储放室4的容量均为160L，能够储放大量的垃圾。

[0029] 优选的，投递门9外侧粘贴有分类提示标签13，用于标示应该投放的垃圾种类。

[0030] 本实用新型的工作原理及使用流程：通过垃圾箱体1内部设有的第一储放室2、第二储放室3、第一可回收垃圾投放口5和第二可回收垃圾投放口6，可用来收集塑料、玻璃、纸张这三种可回收物，第三储放室4可用来收集废弃电池、过期药品、过期化妆品这三类有害垃圾，而且通过第一储放室2和第二储放室3外侧的箱体与第三储放室4外侧的箱体采用不同颜色的涂漆，便于快速区分可回收储放箱和有害垃圾储放箱，进行分类投放垃圾，结构简单，便于使用。

[0031] 最后应说明的是：以上所述仅为本实用新型的优选实施例而已，并不用于限制本实用新型，尽管参照前述实施例对本实用新型进行了详细的说明，对于本领域的技术人员来说，其依然可以对前述各实施例所记载的技术方案进行修改，或者对其中部分技术特征进行等同替换。凡在本实用新型的精神和原则之内，所作的任何修改、等同替换、改进等，均应包含在本实用新型的保护范围之内。

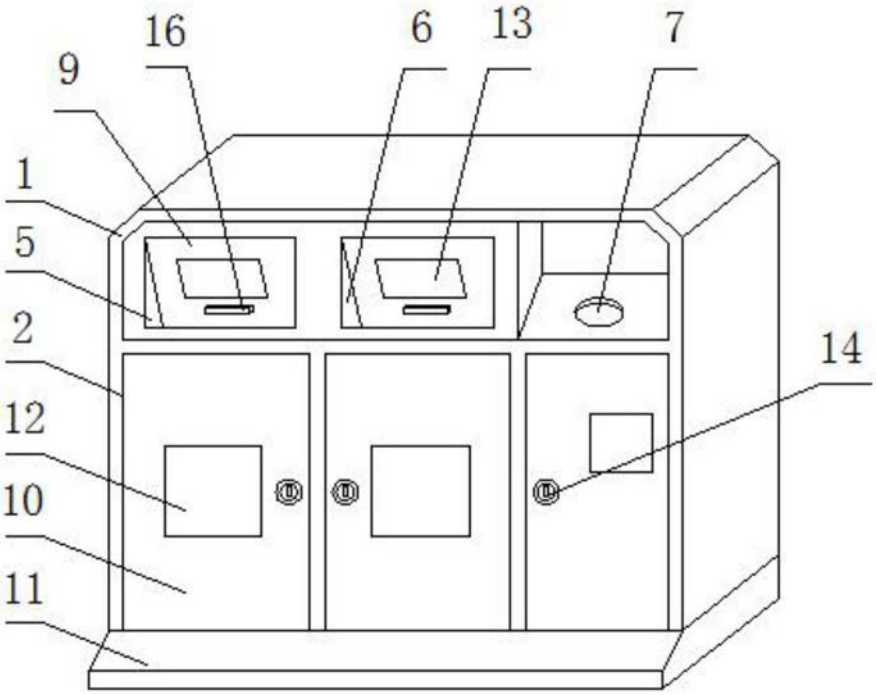

图1

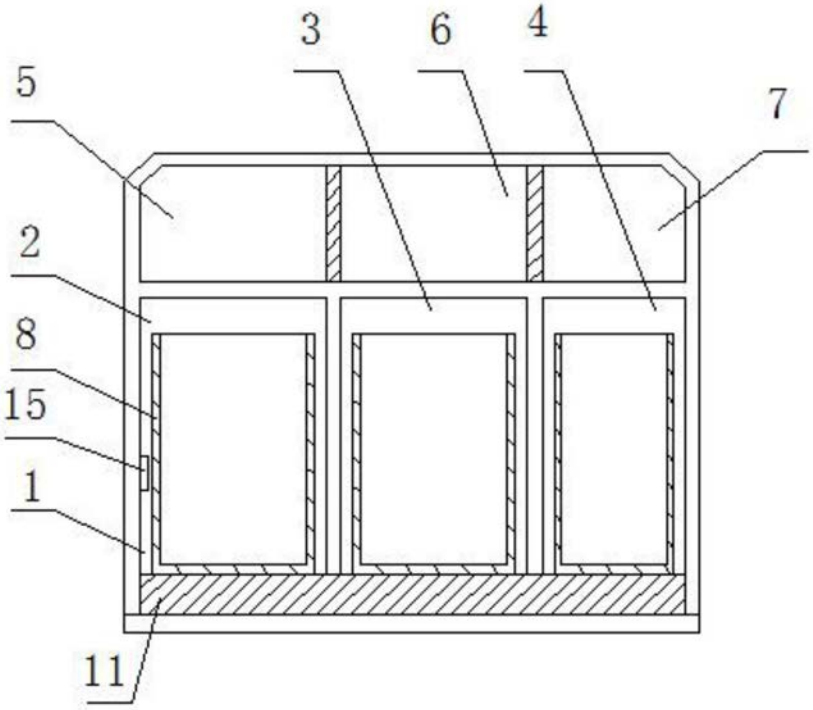

图2