(19)中华人民共和国国家知识产权局

(12)实用新型专利

(10)授权公告号 CN 214511710 U
(45)授权公告日 2021.10.29

(21)申请号 202023182076.0

(22)申请日 2020.12.25

(73)专利权人 汤莉
地址 333000 江西省景德镇市第二人民医院骨科

(72)发明人 汤莉 刘萍

(74)专利代理机构 北京汇众通达知识产权代理事务所(普通合伙) 11622
代理人 夏鹏

(51)Int.Cl.
A61G 12/00(2006.01)

权利要求书1页 说明书3页 附图3页

(54)实用新型名称

一种骨科换药护理架

(57)摘要

本实用新型公开了一种骨科换药护理架，包括底板，所述底板的上表面分别固定连接有放置箱、收纳箱和蓄电池，所述底板的下表面固定连接有带刹车万向轮，所述底板的侧面固定连接有固定筒，所述固定筒的表面螺纹连接有调节螺栓，所述固定筒的内壁滑动连接有滑动板，所述滑动板的上表面固定连接有滑动推杆，所述收纳箱的上表面固定连接有连接板，所述连接板的上表面固定连接有固定板。该骨科换药护理架，通过设置弧形放置板，便于患者手部和腿部的放置，通过设置第一电动推杆、第二电动推杆、连接板、凸形滑板和移动板，便于移动弧形放置板的位置，从而达到便于医护人员对患者手部或者腿部换药的效果。

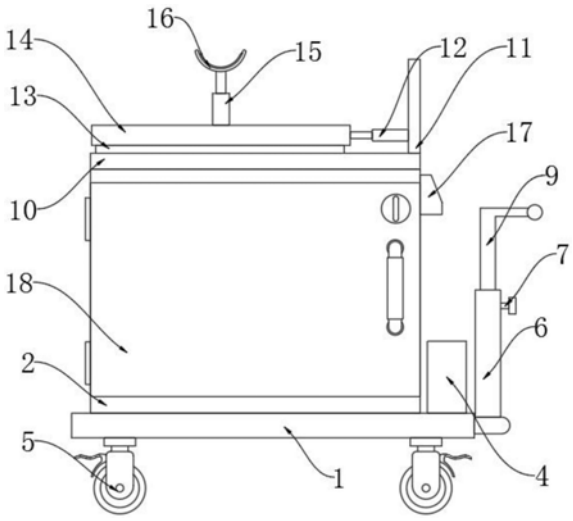

CN 214511710 U

1.一种骨科换药护理架,包括底板(1),其特征在于:所述底板(1)的上表面分别固定连接有放置箱(2)、收纳箱(3)和蓄电池(4),所述底板(1)的下表面固定连接有带刹车万向轮(5),所述底板(1)的侧面固定连接有固定筒(6),所述固定筒(6)的表面螺纹连接有调节螺栓(7),所述固定筒(6)的内壁滑动连接有滑动板(8),所述滑动板(8)的上表面固定连接有滑动推杆(9),所述收纳箱(3)的上表面固定连接有连接板(10),所述连接板(10)的上表面固定连接有固定板(11),所述固定板(11)的侧面固定连接有第一电动推杆(12),所述连接板(10)的上表面滑动连接有凸形滑板(13),所述凸形滑板(13)的上表面固定连接有移动板(14),所述移动板(14)的上表面固定连接有第二电动推杆(15),所述第二电动推杆(15)的伸缩端固定连接有弧形放置板(16),所述放置箱(2)的侧面固定连接有控制盒(17),所述放置箱(2)的正面通过合页转动连接有活动门(18)。

2.根据权利要求1所述的一种骨科换药护理架,其特征在于:所述连接板(10)的上表面开设有与凸形滑板(13)相适配的滑槽,所述凸形滑板(13)的下表面与滑槽的内底壁滑动连接。

3.根据权利要求1所述的一种骨科换药护理架,其特征在于:所述凸形滑板(13)的数量为两个,两个所述凸形滑板(13)以连接板(10)侧面的中线为对称轴对称设置在连接板(10)的上表面,所述第一电动推杆(12)的伸缩端与移动板(14)的侧面固定连接。

4.根据权利要求1所述的一种骨科换药护理架,其特征在于:所述带刹车万向轮(5)的数量为四个,四个所述带刹车万向轮(5)呈矩形阵列设置在底板(1)下表面的四角处。

5.根据权利要求1所述的一种骨科换药护理架,其特征在于:所述固定筒(6)的顶端开设有滑动口,所述滑动推杆(9)的表面与滑动口的内壁滑动连接,所述调节螺栓(7)的端面与滑动推杆(9)的表面搭接。

6.根据权利要求1所述的一种骨科换药护理架,其特征在于:所述控制盒(17)的侧面分别设置有控制第一电动推杆(12)和第二电动推杆(15)启闭的开关,所述第一电动推杆(12)、第二电动推杆(15)和控制盒(17)均与蓄电池(4)电性连接。

一种骨科换药护理架

技术领域

[0001] 本实用新型涉及医疗护理技术领域，具体为一种骨科换药护理架。

背景技术

[0002] 骨科学又称矫形外科学。是医学的一个专业或学科，专门研究骨骼肌肉系统的解剖、生理与病理，运用药物、手术及物理方法保持和发展这一系统的正常形态与功能，以及治疗这一系统的伤病。

[0003] 一般手部和腿部较为容易受伤，在骨科手术之后的护理中，需要对患者的伤口处进行换药，现在的换药需要将患者的手部和脚部抬起进行换药，换药过程较为复杂，因此我们提出一种骨科换药护理架。

实用新型内容

[0004] 本实用新型的目的在于提供一种骨科换药护理架，以解决上述背景技术中提出的问题。

[0005] 为实现上述目的，本实用新型提供如下技术方案：一种骨科换药护理架，包括底板，所述底板的上表面分别固定连接有放置箱、收纳箱和蓄电池，所述底板的下表面固定连接有带刹车万向轮，所述底板的侧面固定连接有固定筒，所述固定筒的表面螺纹连接有调节螺栓，所述固定筒的内壁滑动连接有滑动板，所述滑动板的上表面固定连接有滑动推杆，所述收纳箱的上表面固定连接有连接板，所述连接板的上表面固定连接有固定板，所述固定板的侧面固定连接有第一电动推杆，所述连接板的上表面滑动连接有凸形滑板，所述凸形滑板的上表面固定连接有移动板，所述移动板的上表面固定连接有第二电动推杆，所述第二电动推杆的伸缩端固定连接有弧形放置板，所述放置箱的侧面固定连接有控制盒，所述放置箱的正面通过合页转动连接有活动门。

[0006] 优选的，所述连接板的上表面开设有与凸形滑板相适配的滑槽，所述凸形滑板的下表面与滑槽的内底壁滑动连接。

[0007] 优选的，所述凸形滑板的数量为两个，两个所述凸形滑板以连接板侧面的中线为对称轴对称设置在连接板的上表面，所述第一电动推杆的伸缩端与移动板的侧面固定连接。

[0008] 优选的，所述带刹车万向轮的数量为四个，四个所述带刹车万向轮呈矩形阵列设置在底板下表面的四角处。

[0009] 优选的，所述固定筒的顶端开设有滑动口，所述滑动推杆的表面与滑动口的内壁滑动连接，所述调节螺栓的端面与滑动推杆的表面搭接。

[0010] 优选的，所述控制盒的侧面分别设置有控制第一电动推杆和第二电动推杆启闭的开关，所述第一电动推杆、第二电动推杆和控制盒均与蓄电池电性连接。

[0011] 有益效果

[0012] 本实用新型提供了一种骨科换药护理架，具备以下有益效果：

[0013] 1.该骨科换药护理架，通过设置弧形放置板，便于患者手部和腿部的放置，通过设置第一电动推杆、第二电动推杆、连接板、凸形滑板和移动板，便于移动弧形放置板的位置，从而达到便于医护人员对患者手部或者腿部换药的效果。

[0014] 2.该骨科换药护理架，通过设置放置箱，便于放置需要更换的药物，通过设置收纳箱，便于回收换下的药物，通过设置带刹车万向轮，便于移动，通过设置固定筒、调节螺栓、滑动板和滑动推杆，便于调节推运高度，从而达到便于使用的效果。

附图说明

[0015] 图1为本实用新型正视结构示意图；

[0016] 图2为本实用新型俯视结构示意图；

[0017] 图3为本实用新型固定筒正剖结构示意图。

[0018] 图中：1底板、2放置箱、3收纳箱、4蓄电池、5带刹车万向轮、6固定筒、7调节螺栓、8滑动板、9滑动推杆、10连接板、11固定板、12第一电动推杆、13凸形滑板、14移动板、15第二电动推杆、16弧形放置板、17控制盒、18活动门。

具体实施方式

[0019] 下面将结合本实用新型实施例中的附图，对本实用新型实施例中的技术方案进行清楚、完整地描述，显然，所描述的实施例仅仅是本实用新型一部分实施例，而不是全部的实施例。基于本实用新型中的实施例，本领域普通技术人员在没有做出创造性劳动前提下所获得的所有其他实施例，都属于本实用新型保护的范围。

[0020] 请参阅图1-3，本实用新型提供一种技术方案：一种骨科换药护理架，包括底板1，底板1的上表面分别固定连接有放置箱2、收纳箱3和蓄电池4，通过设置放置箱2，便于放置需要更换的药物，通过设置收纳箱3，便于回收换下的药物，底板1的下表面固定连接有带刹车万向轮5，带刹车万向轮5的数量为四个，四个带刹车万向轮5呈矩形阵列设置在底板1下表面的四角处，通过设置带刹车万向轮5，便于移动。

[0021] 底板1的侧面固定连接有固定筒6，固定筒6的表面螺纹连接有调节螺栓7，固定筒6的内壁滑动连接有滑动板8，滑动板8的上表面固定连接有滑动推杆9，固定筒6的顶端开设有滑动口，滑动推杆9的表面与滑动口的内壁滑动连接，调节螺栓7的端面与滑动推杆9的表面搭接，通过设置固定筒6、调节螺栓7、滑动板8和滑动推杆9，便于调节推运高度，从而达到便于使用的效果。

[0022] 收纳箱3的上表面固定连接有连接板10，连接板10的上表面固定连接有固定板11，固定板11的侧面固定连接有第一电动推杆12，连接板10的上表面滑动连接有凸形滑板13，连接板10的上表面开设有与凸形滑板13相适配的滑槽，凸形滑板13的下表面与滑槽的内底壁滑动连接，凸形滑板13的数量为两个，两个凸形滑板13以连接板10侧面的中线为对称轴对称设置在连接板10的上表面，凸形滑板13的上表面固定连接有移动板14，第一电动推杆12的伸缩端与移动板14的侧面固定连接。

[0023] 移动板14的上表面固定连接有第二电动推杆15，第二电动推杆15的伸缩端固定连接有弧形放置板16，通过设置弧形放置板16，便于患者手部和腿部的放置，通过设置第一电动推杆12、第二电动推杆15、连接板10、凸形滑板13和移动板14，便于移动弧形放置板16的

位置，从而达到便于医护人员对患者手部或者腿部换药的效果，放置箱2的侧面固定连接有控制盒17，控制盒17的侧面分别设置有控制第一电动推杆12和第二电动推杆15启闭的开关，第一电动推杆12、第二电动推杆15和控制盒17均与蓄电池4电性连接，放置箱2的正面通过合页转动连接有活动门18。

[0024] 工作原理：当使用该骨科换药护理架时，松动调节螺栓7，并移动滑动推杆9，使滑动推杆9的高度适合推动之后拧紧调节螺栓7，然后在放置箱2中放入需要更换的药物并将该护理架推送至患者病床边，之后启动第一电动推杆12，第一电动推杆12推动移动板14移动，移动到合适位置之后，将患者的手部或者腿部放置在弧形放置板16上，启动第二电动推杆15，调节弧形放置板16的高度，使医护人员方便换药，最后对患者的伤口处进行换药，并将换下的药物放置在收纳箱3中即可，从而达到便于医护人员对患者手部或者腿部换药的效果。

[0025] 尽管已经示出和描述了本实用新型的实施例，对于本领域的普通技术人员而言，可以理解在不脱离本实用新型的原理和精神的情况下可以对这些实施例进行多种变化、修改、替换和变型，本实用新型的范围由所附权利要求及其等同物限定。

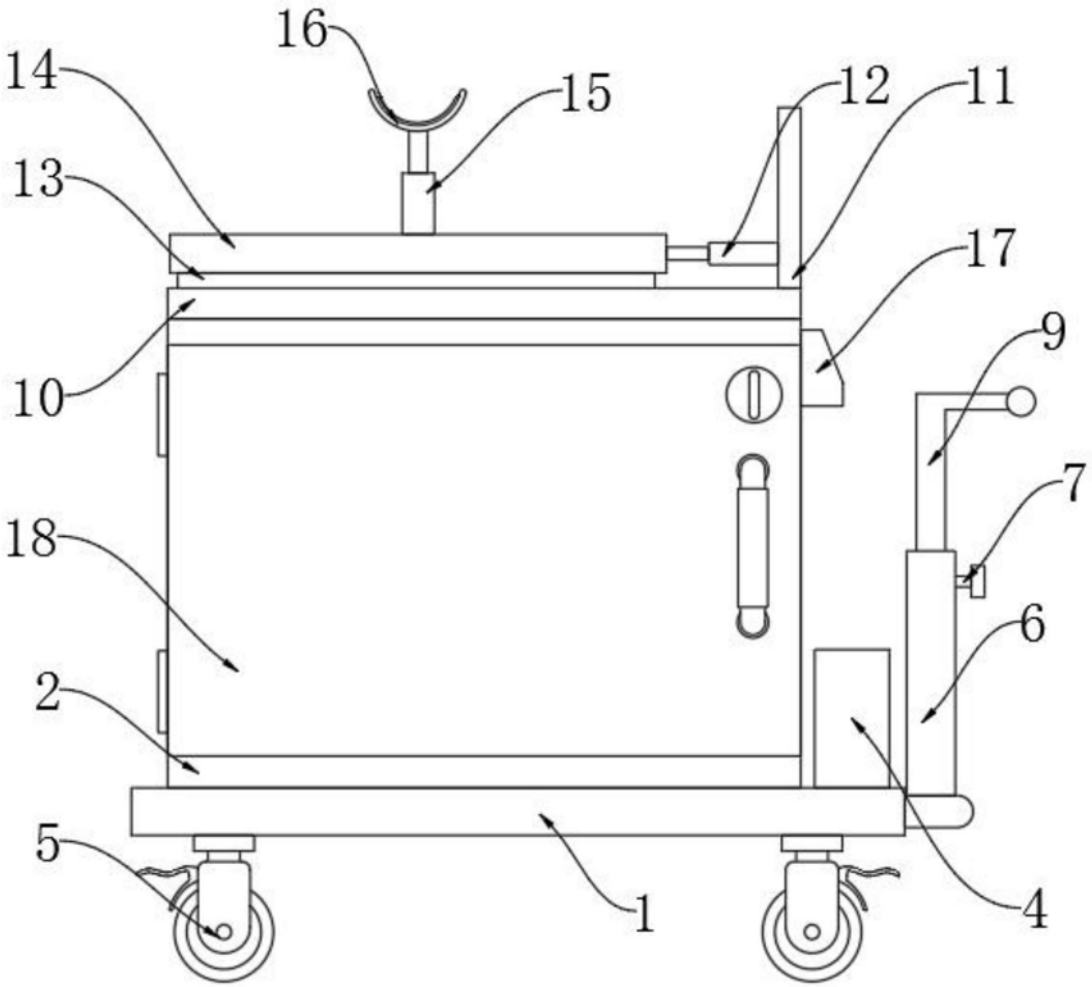

图1

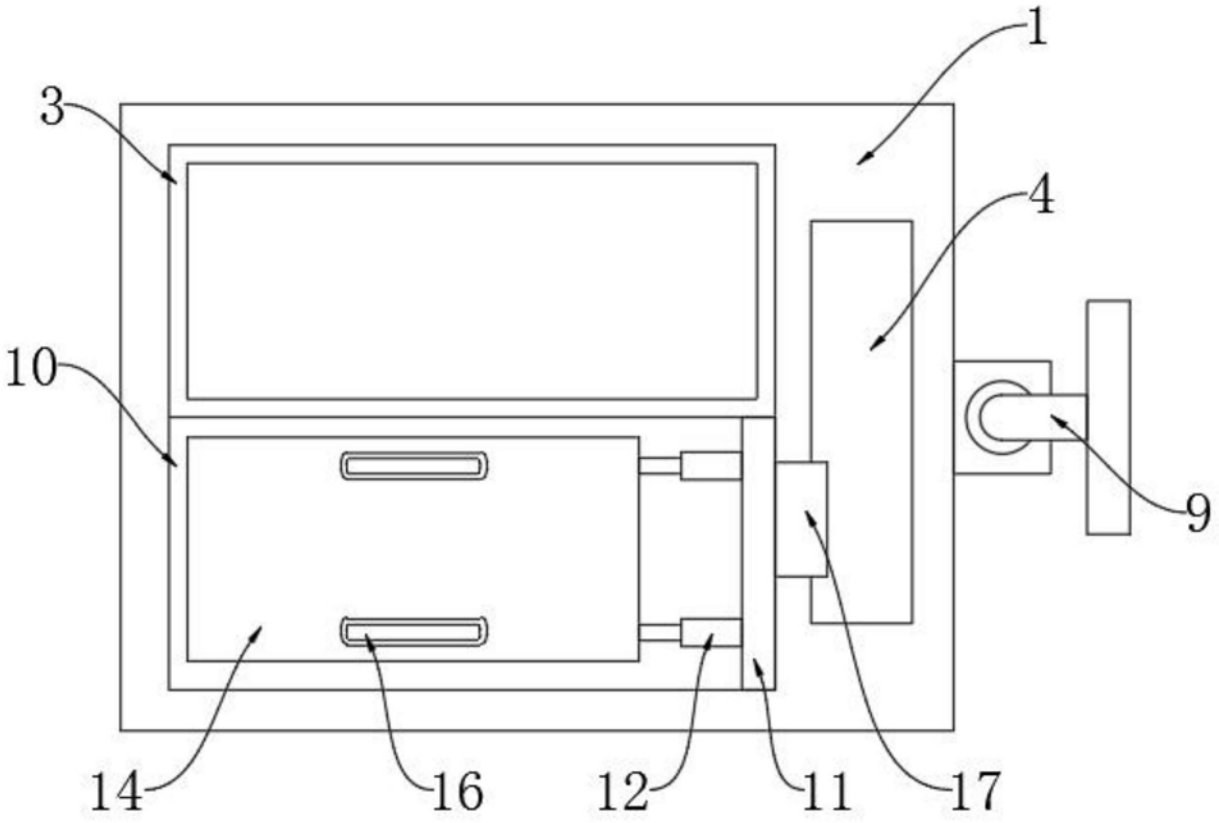

图2

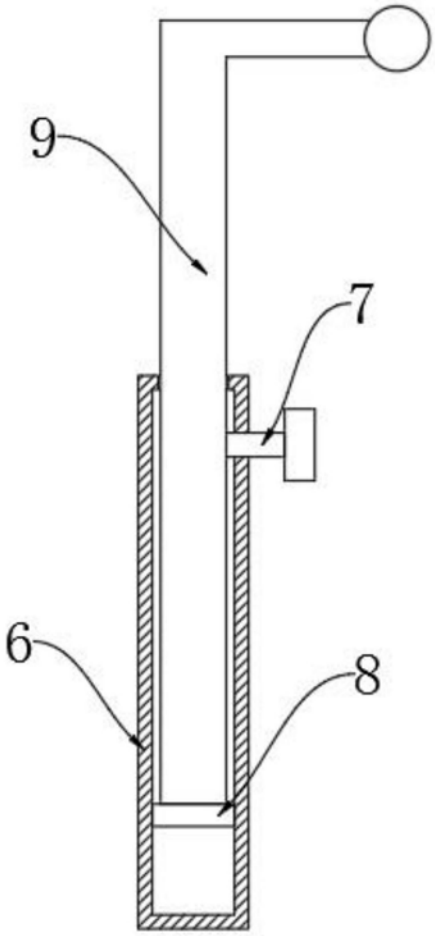

图3