(19)中华人民共和国国家知识产权局

(12)实用新型专利

(10)授权公告号 CN 202947911 U
(45)授权公告日 2013.05.22

(21)申请号 201220716869.2

(22)申请日 2012.12.06

(73)专利权人 叶艳红
地址 253009 山东省德州市东风东路 92 号
水电部十三局职工医院检验科

(72)发明人 叶艳红

(51)Int.Cl.
G01N 1/20(2006.01)

权利要求书1页 说明书1页 附图1页

(54)实用新型名称

采尿杯

(57)摘要

采尿杯，属于医疗用具技术领域。本实用新型的技术方案是：包括接尿罩和杯体，其特征是在接尿罩上设有手柄，杯体上设有引流管。本实用新型结构简单，在给病人进行尿液采集时能够避免尿液溢出而造成交叉感染，减轻了病人的痛苦。

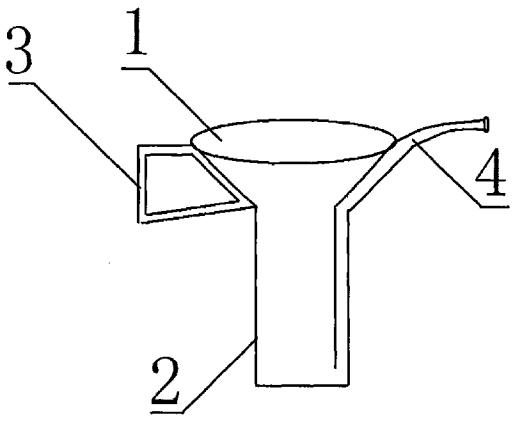

CN 202947911 U

1. 采尿杯，包括接尿罩 (1) 和杯体 (2)，其特征是：在接尿罩 (1) 上设有手柄 (3)，杯体 (2) 上设有引流管 (4)。

采尿杯

[0001] 技术领域：

[0002] 本实用新型属于医疗用具技术领域，具体地讲是一种采尿杯。

[0003] 背景技术：

[0004] 目前，临床上在给病人进行尿液检验时，大多是由检验科发放采集皿，病人自行采集尿液，现有的采集皿呈杯状，病人在采集尿液时很容易溢出尿液，从而造成交叉感染，给病人增加了痛苦。

[0005] 发明内容：

[0006] 本实用新型的目的是提供一种在给病人进行尿液采集时能够避免尿液溢出而造成交叉感染的采尿杯。

[0007] 本实用新型的技术方案是：包括接尿罩和杯体，其特征是在接尿罩上设有手柄，杯体上设有引流管。

[0008] 本实用新型的有益效果是：本实用新型结构简单，在给病人进行尿液采集时能够避免尿液溢出而造成交叉感染，减轻了病人的痛苦。

[0009] 附图说明：

[0010] 附图 1 为本实用新型的结构示意图。

[0011] 图中 1、接尿罩，2、杯体，3、手柄，4、引流管。

[0012] 具体实施方式：

[0013] 包括接尿罩 1 和杯体 2，其特征是在接尿罩 1 上设有手柄 3，杯体 2 上设有引流管 4。在给病人进 行尿液采集时，持手柄 3，接尿罩 1 承接尿液至杯体 2 内，杯体 2 尿液量过多时，经引流管 4 洒出即可。

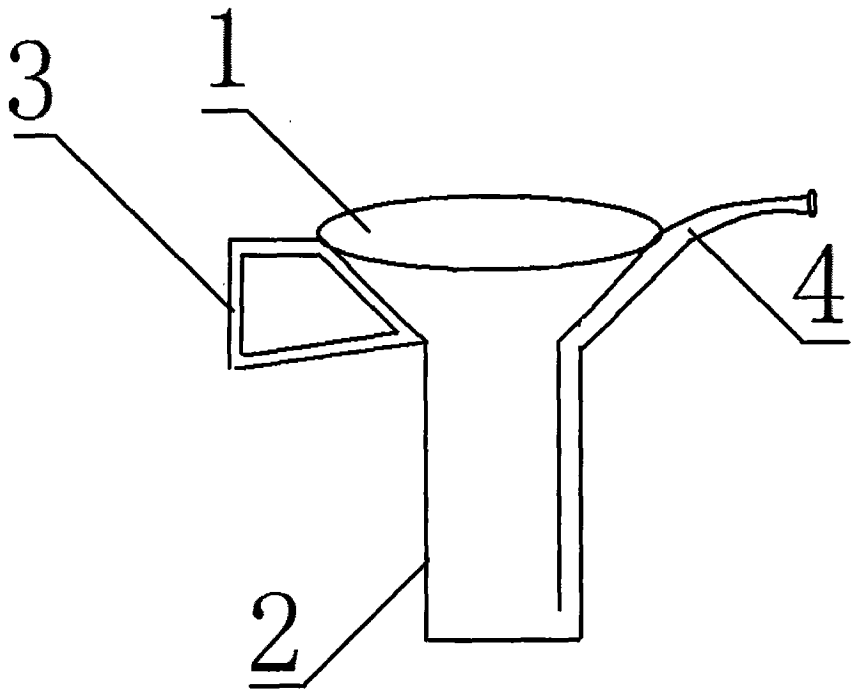

图 1