(19)中华人民共和国国家知识产权局

(12)实用新型专利

(10)授权公告号 CN 204428342 U
(45)授权公告日 2015.07.01

(21)申请号 201320741421.0

(22)申请日 2013.11.21

(73)专利权人 中国人民解放军总医院
地址 100853 北京市海淀区复兴路 28 号

(72)发明人 胡沛丽

(74)专利代理机构 北京京万通知识产权代理有限公司 11440
代理人 齐晓静

(51)Int.Cl.
A61G 9/00(2006.01)
A42B 1/12(2006.01)

权利要求书1页 说明书2页 附图1页

(54)实用新型名称

免洗浴帽

(57)摘要

一种免洗浴帽，所述浴帽内侧设置有一吸附层，吸附层内吸附有免洗洗发液。由于本实用新型的免洗浴帽在其内侧设置了吸附有免洗洗发液的吸附层，给病患戴上浴帽后就可以方便地为病患洗头，且不会与护理人员发生皮肤接触，即方便又卫生。

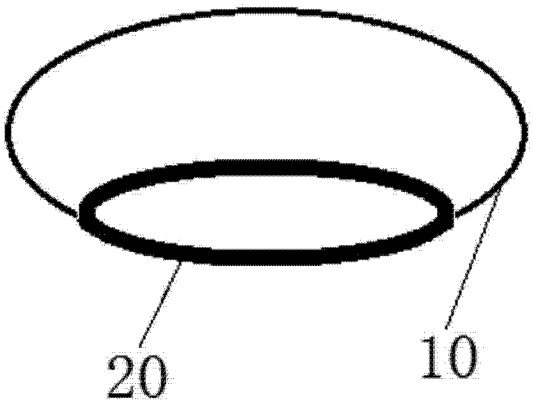

CN 204428342 U

1.一种免洗浴帽，所述浴帽内侧设置有一吸附层，吸附层内吸附有免洗洗发液；所述浴帽的边缘进一步设置有皮筋；其特征在于：所述吸附层表面均匀地形成有多个按摩凸起部。

免洗浴帽

技术领域

[0001] 本实用新型一种浴帽，尤其涉及一种护理病人或者活动不便的老年人时用的免洗浴帽。

背景技术

[0002] 对于长期活动不便的老人或者病人来说，个人卫生的日常维护非常不方便。尤其是洗澡洗头等，在病房或家里实施常规的洗浴不太现实，用毛巾等擦拭，不但不容易洗干净，而且容易使患者着凉，恶化病情。

实用新型内容

[0003] 针对上述问题，本实用新型旨在提出一种便于维护个人卫生的免洗浴帽。

[0004] 本实用新型的免洗浴帽，在所述浴帽内侧设置有一吸附层，吸附层内吸附有免洗洗发液。

[0005] 优选地，所述浴帽的边缘进一步设置有皮筋。

[0006] 优选地，所述吸附层表面均匀地形成有多个按摩凸起部。

[0007] 由于本实用新型的免洗浴帽在其内侧设置了吸附有免洗洗发液的吸附层，给病患戴上浴帽后就可以方便地为病患洗头，不会弄脏床单、被子、衣服等，且不会与护理人员发生皮肤接触，既方便又卫生。此外，本实用新型的免洗浴帽在吸附层上还可以包括按摩凸起部，不但有利于洗干净头发，还可以起到对患者头部的按摩作用。

附图说明

[0008] 从对说明本实用新型的主旨及其使用的优选实施例和附图的以下描述来看，本实用新型的以上和其它目的、特点和优点将是显而易见的，在附图中：

[0009] 图 1 为本实用新型的免洗浴帽的立体示意图；

[0010] 图 2 为本实用新型的免洗浴帽的截面示意图；

[0011] 图 3 为本实用新型的免洗浴帽的另一实施例的截面示意图。

具体实施方式

[0012] 下面，结合附图对本实用新型的免洗浴帽进行详细说明。

[0013] 如图 1-3 所示，本实用新型的免洗浴帽 10 的构成材料包括两层，外层 11 由塑料或 PVC 或硅胶等制成，内层为吸附层 12，其可以是海棉、具有一定疏松度的无纺布等，吸附层 12 中吸附有免洗洗发液。吸附层 12 表面还可以均匀设置有按摩凸起部 13。浴帽 10 的边缘部最好设置皮筋，以进行收口。

[0014] 使用时，将免洗浴帽 10 戴在病患的头部，收口的皮筋 20 将免洗浴帽 10 箍紧，此时医护人员或者家属用手揉搓被免洗浴帽 10 包裹的头发，吸附层 12 中的免洗洗发水即可对头发进行清洁。按摩凸起部 13 有利于洗发水均匀作用到头发上，可以增加洗发水的洗净效

果，还可以起到按摩作用。

[0015] 尽管已示出和描述了本发明的优选实施例，可以设想，本领域的技术人员可在本实用新型的精神和范围内设计对本实用新型的各种修改。

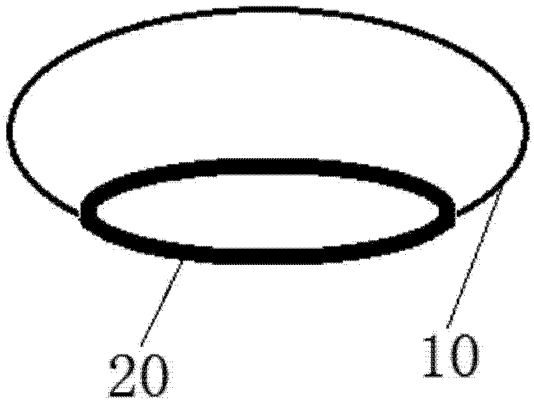

图 1

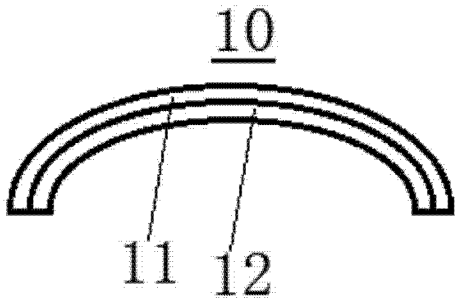

图 2

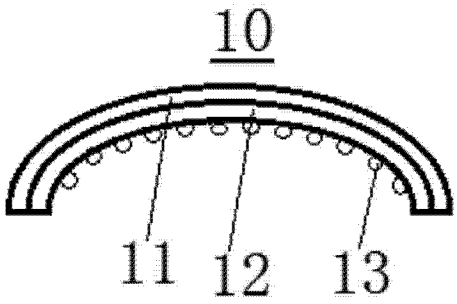

图 3