(19)中华人民共和国国家知识产权局

(12)实用新型专利

(10)授权公告号 CN 203335549 U
(45)授权公告日 2013.12.11

(21)申请号 201320358094.0

(22)申请日 2013.06.20

(73)专利权人 吕再民
地址 201206 浙江省金华市永康市西溪镇桐塘村龙柏中路55号

(72)发明人 吕再民

(74)专利代理机构 上海申新律师事务所 31272
代理人 刘懿

(51)Int.Cl.
F16B 5/00(2006.01)

权利要求书1页 说明书2页 附图2页

(54)实用新型名称

家具层板的衔接装置

(57)摘要

本实用新型公开家具层板的衔接装置，包括侧板、层板，侧板和层板之间设置有嵌入块，侧板上面开设有固定槽，层板上面开设有安装套槽，嵌入块的一端连接固定槽，嵌入块的另一端连接安装套槽。通过在侧板上面开设固定槽，层板通过嵌入块安装在固定槽内，达到层板安装的目的，而且加快了层板的安装效率，增强了层板的耐压性能，可以灵活的进行转变方向，而且紧固的螺钉都密封在层板内，不会露在外面，增加了家具外观的精美性能，同时，也减轻了工人的劳动力，很有市场推广前景。

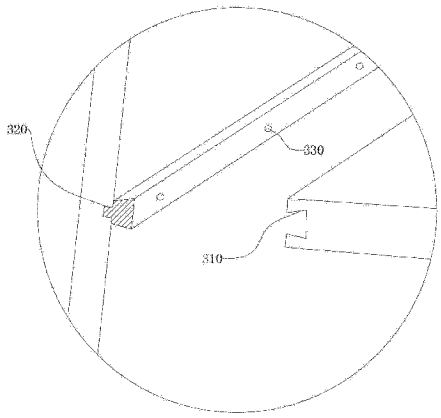

CN 203335549 U

1. 家具层板的衔接装置，包括侧板、层板，其特征在于：侧板和层板之间设置有嵌入块，侧板上面开设有固定槽，层板上面开设有安装套槽，嵌入块的一端连接固定槽，嵌入块的另一端连接安装套槽，嵌入块一侧的形状呈方形，嵌入块另一侧的形状呈梯形，嵌入块和层板之间采用可拆分连接。

2. 根据权利要求 1 所述家具层板的衔接装置，其特征在于：所述的固定槽的形状呈方形，安装套槽的形状呈梯形。

3. 根据权利要求 1 所述家具层板的衔接装置，其特征在于：所述的嵌入块和侧板之间的紧固方式采用螺钉。

4. 根据权利要求 1 所述家具层板的衔接装置，其特征在于：所述的固定槽的长度小于侧板的长度。

家具层板的衔接装置

技术领域

[0001] 本实用新型涉及家具制造领域，特别是涉及家具层板的衔接装置。

背景技术

[0002] 家具是我们日常生活、办公学习和开展社会活动必不可少的器具，能够在生活中方便我们坐、卧或支撑与贮存物品的器具。目前家具是由材料、结构、外观形式和功能四种因素组成，其中功能是先导，是推动家具发展的动力，结构是主干，是实现功能的基础。这四种因素互相联系，又互相制约。家具凝聚了丰富而深刻的社会性，人们可以跟据房型和自己爱好来先择适合的家具，来营造一个和谐的家庭氛围。

[0003] 但是，目前家具中层板的衔接方式大部是采用三合一五金件或螺钉进行紧固，但这种紧固方式存在着一定的弊端，首先需要两端进行准确的定位，需要使用尺子进行反复的测量、预紧，使得层板之间的组装非常缓慢，降低了家具的生产效率，而且不能灵活的进行转弯，降低了家具制作过程的灵活性，采用螺钉坚固，螺钉就是会露在外面，从而造成家具外观精美性能不佳，不能满足社会高速发展的需要，实用性能不佳。

[0004] 综上所述，针对现有技术的缺陷，特别需要家具层板的衔接装置，以解决现有技术的不足。

实用新型内容

[0005] 针对现有技术中家具中层板衔接结构的不完善，而且在实际应用的过程中有很大的缺陷，本实用新型提出家具层板的衔接装置，结构简单，制作方便，通过在侧板上面开设固定槽，层板通过嵌入块安装在固定槽内，达到层板安装的目的，同时美观实用，已解决现有技术的缺陷。

[0006] 为了实现上述目的，本实用新型的技术方案如下：

[0007] 家具层板的衔接装置，包括侧板、层板，侧板和层板之间设置有嵌入块，侧板上面开设有固定槽，层板上面开设有安装套槽，嵌入块的一端连接固定槽，嵌入块的另一端连接安装套槽。

[0008] 进一步，所述嵌入块一侧的形状呈方形，嵌入块另一侧的形状呈梯形。

[0009] 进一步，所述的固定槽的形状呈方形，安装套槽的形状呈梯形。

[0010] 进一步，所述的嵌入块和侧板之间的紧固方式采用螺钉。

[0011] 进一步，所述的固定槽的长度小于侧板的长度。

[0012] 进一步，所述的嵌入块和层板之间采用可拆分连接。

[0013] 本实用新型的有益效果是：本产品结构简单，通过在侧板上面开设固定槽，层板通过嵌入块安装在固定槽内，达到层板安装的目的，而且加快了层板的安装效率，增强了层板的耐压性能，可以灵活的进行转变方向，而且紧固的螺钉都密封在层板内，不会露在外面，增加了家具外观的精美性能，同时，也减轻了工人的劳动力，很有市场推广前景。

附图说明

[0014] 下面结合附图和具体实施方式来详细说明本实用新型：

[0015] 图 1 为本实用新型爆炸结构示意图。

[0016] 图 2 为本实用新型组装状态示意图

[0017] 图中 100- 侧板，200- 层板，300- 嵌入块，310- 安装套槽，320- 固定槽，330- 螺钉。

具体实施方式

[0018] 为了使本实用新型实现的技术手段、创作特征、达成目的与功效易于明白了解，下面结合具体图示，进一步阐述本实用新型。

[0019] 参见图 1、图 2 家具层板的衔接装置，包括侧板 100、层板 200，侧板 100 和层板 200 之间设置有嵌入块 300，侧板 100 上面开设有固定槽 320，层板 200 上面开设有安装套槽 310，嵌入块 300 的一端连接固定槽 320，嵌入块 300 的另一端连接安装套槽 310。

[0020] 另外，嵌入块 300 一侧的形状呈方形，嵌入块 300 另一侧的形状呈梯形。固定槽 320 的形状呈方形，安装套槽 310 的形状呈梯形。固定槽 320 的长度小于侧板 100 的长度，这样家具的正面就会不出任何衔接的痕迹，而且确保了层板 200 的紧固性能。嵌入块 300 和层板 200 之间采用可拆分连接，使得层板不但可以方便装，在拆的时候，同样丰常灵活，增加使用的灵活性能。嵌入块 300 和侧板 100 之间的紧固方式采用螺钉 330。

[0021] 本实用新型在制作的时候，在加工侧板 100 时，可以预先在侧板 100 上面将固定槽 320 制作出来，在加工层板 200 时，预先将安装套槽 310 制作完成，材质可以是木材也可以是合金，不受材质的限制，然后制作相匹配的嵌入块 300，使嵌入块 300 的方形块刚好安装在固定槽 320 内，然后采用螺钉 330 紧固，在安装层板时，层板上面的安装套槽 310 和嵌入块 300 上面的梯形块相对应，然后用力推进去即可，这样就可以轻松将层板安装上去，加快家具的安装速度，同时确保了家具外观的精美性能，同时确保了层板的紧固性，方便拆装，实用性能优。

[0022] 基于上述，本实施例的有益效果为：结构简单，通过在侧板上面开设固定槽，层板通过嵌入块安装在固定槽内，达到层板安装的目的，而且加快了层板的安装效率，增强了层板的耐压性能，可以灵活的进行转变方向，而且紧固的螺钉都密封在层板内，不会露在外面，增加了家具外观的精美性能，同时，也减轻了工人的劳动力，很有市场推广前景。

[0023] 本行业的技术人员应该了解，本实用新型不受上述实施例的限制，上述实施例和说明书中描述的只是说明本实用新型的原理，在不脱离本实用新型精神和范围的前提下本实用新型还会有各种变化和改进，这些变化和改进都落入要求保护的本实用新型范围内。本实用新型要求保护范围由所附的权利要求书及其等同物界定。

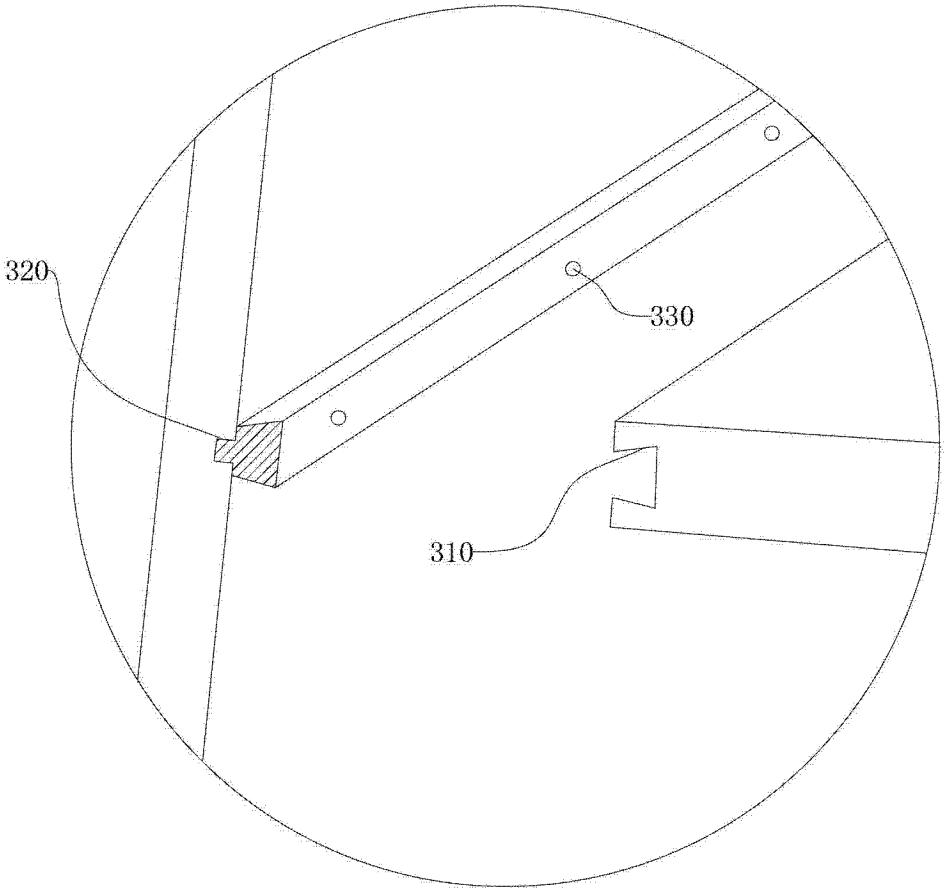

图 1

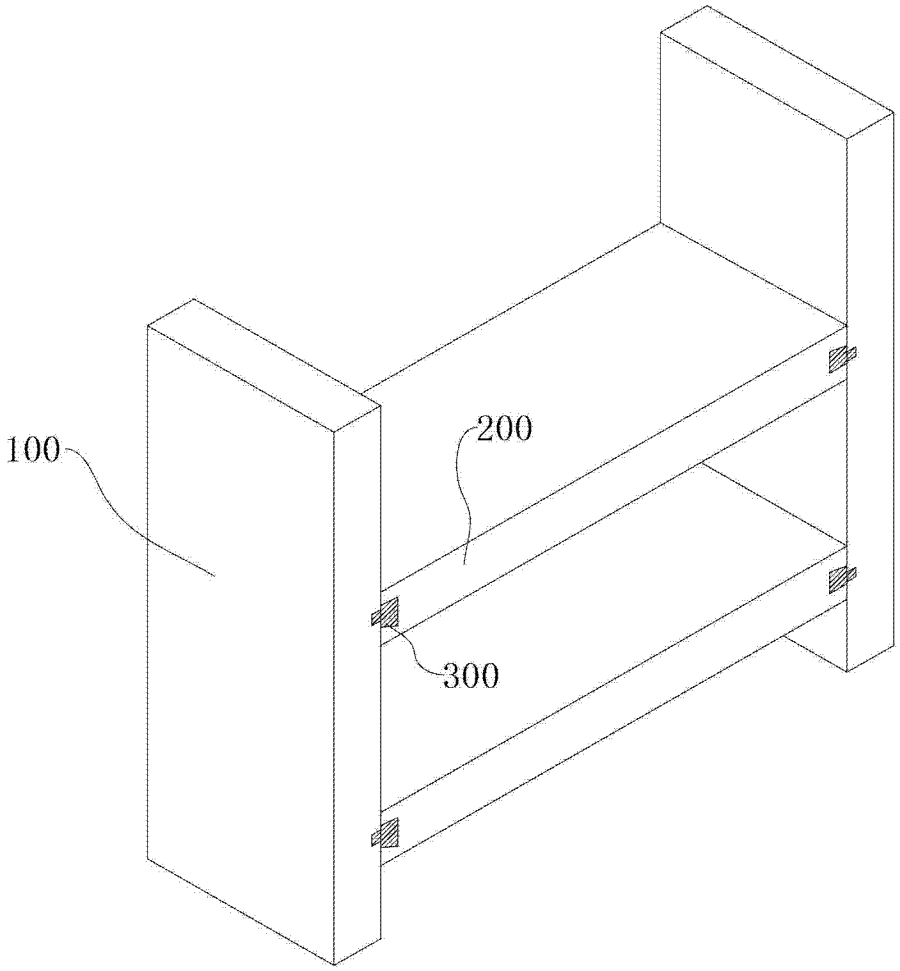

图 2