(19)中华人民共和国国家知识产权局

(12)实用新型专利

(10)授权公告号 CN 204752051 U
(45)授权公告日 2015.11.11

(21)申请号 201520327141.4

(22)申请日 2015.05.20

(73)专利权人 河南省中原凌空起重设备有限公司
地址 453400 河南省新乡市长垣县魏庄工业区

(72)发明人 徐娜

(51)Int.Cl.
B66D 1/12(2006.01)
B66D 1/24(2006.01)

权利要求书1页 说明书2页 附图2页

(54)实用新型名称

一种双电动葫芦装置

(57)摘要

本实用新型公开了一种双电动葫芦装置，包括电动机、卷筒装置、减速器和慢速驱动装置，所述电动机连接有散热外壳，所述散热外壳内部设置有所述卷筒装置，所述卷筒装置上方设置有限位器和钢丝绳，所述减速器通过联轴器与所述电动机相连接，所述减速器上方设置有通气器，所述慢速驱动装置设置在所述减速器下方，所述减速器通过紧固螺栓与所述卷筒装置相连接。有益效果：该电动葫芦可以提供多种速度，满足工作需要，提高生产效率，可以进行减速，使其工作更加稳定，可以及时散热，全密性高，可以在恶劣环境下正常工作。

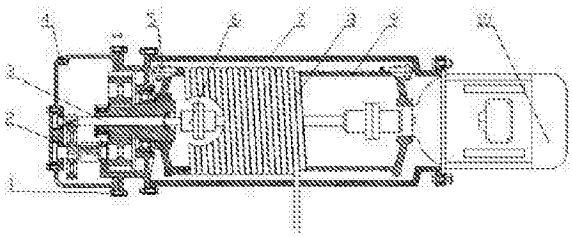

CN 204752051 U

1. 一种双电动葫芦装置，包括电动机、卷筒装置、减速器和慢速驱动装置，其特征在于：所述电动机连接有散热外壳，所述散热外壳内部设置有所述卷筒装置，所述卷筒装置上方设置有限位器和钢丝绳，所述减速器通过联轴器与所述电动机相连接，所述减速器上方设置有通气器，所述慢速驱动装置设置在所述减速器下方，所述减速器通过紧固螺栓与所述卷筒装置相连接。

2. 根据权利要求 1 所述的一种双电动葫芦装置，其特征在于：所述电动机与所述散热外壳相连接，所述散热外壳内部设置有所述卷筒装置。

3. 根据权利要求 1 所述的一种双电动葫芦装置，其特征在于：所述卷筒装置与所述限位器和所述钢丝绳相连接，所述减速器通过所述联轴器与所述电动机相连接。

4. 根据权利要求 1 所述的一种双电动葫芦装置，其特征在于：所述减速器与所述通气器相连接，所述慢速驱动装置与所述减速器相连接，所述减速器通过所述紧固螺栓与所述卷筒装置相连接。

一种双电动葫芦装置

技术领域

[0001] 本实用新型属于电动葫芦装置技术领域，具体涉及一种双电动葫芦装置。

背景技术

[0002] 电动葫芦是一种特种起重设备，安装于天车、龙门吊之上，电动葫芦具有体积小，自重轻，操作简单，使用方便等特点，用于工矿企业，仓储码头等场所。起重量一般为 0.1～80 吨，起升高度为 3～30 米。由电动机、传动机构和卷筒或链轮组成，分为钢丝绳电动葫芦和环链电动葫芦两种。其中环链电动葫芦分为进口和国产两种；钢丝绳电动葫芦分单速提升、双速提升；微型电动葫芦、卷扬机、多功能提升机。电动葫芦一般安装在单梁起重机，桥式起重机，门式起重机，悬挂起重机上。稍加改造，还可以作卷扬机用。因此，它是提高劳动效率，改善劳动条件的必备机械。但现今的市场上多为单速的电动葫芦，使用不便，有时不能满足工作需要。

实用新型内容

[0003] 本实用新型的目的就在于为了解决上述问题而提供一种结构简单，设计合理，工作性能稳定，操作简单，有多种速度可供选择的双电动葫芦装置。

[0004] 本实用新型通过以下技术方案来实现上述目的：

[0005] 一种双电动葫芦装置，包括电动机、卷筒装置、减速器和慢速驱动装置，所述电动机连接有散热外壳，所述散热外壳内部设置有所述卷筒装置，所述卷筒装置上方设置有限位器和钢丝绳，所述减速器通过联轴器与所述电动机相连接，所述减速器上方设置有通气器，所述慢速驱动装置设置在所述减速器下方，所述减速器通过紧固螺栓与所述卷筒装置相连接。

[0006] 上述结钩中，所述散热外壳可以有效进行散热，密封严密，可避免外部灰尘进入所述卷筒装置，保证电动葫芦可在恶劣环境下正常工作，所述限位器可以使电动葫芦自动停止，防止所述钢丝绳超出，确保安全，所述减速器可调节所述卷筒装置速度，保证装置平稳运行，所述通气器可以平衡减速器内外气压，所述慢速驱动装置可以降低所述卷筒装置速度，使其可以输出多种速度。

[0007] 为了进一步提高其工作性能，所述电动机与所述散热外壳相连接，所述散热外壳内部设置有所述卷筒装置。

[0008] 为了进一步提高其工作性能，所述卷筒装置与所述限位器和所述钢丝绳相连接，所述减速器通过所述联轴器与所述电动机相连接。

[0009] 为了进一步提高其工作性能，所述减速器与所述通气器相连接，所述慢速驱动装置与所述减速器相连接，所述减速器通过所述紧固螺栓与所述卷筒装置相连接。

[0010] 有益效果：该电动葫芦可以提供多种速度，满足工作需要，提高生产效率，可以进行减速，使其工作更加稳定，可以及时散热，全密性高，可以在恶劣环境下正常工作。

附图说明

[0011] 图 1 是本实用新型所述一种双电动葫芦装置的主视图。

[0012] 图 2 是本实用新型所述一种双电动葫芦装置的局部视图。

[0013] 图 3 是本实用新型所述一种双电动葫芦装置的局部视图。

[0014] 图中 :1、紧固螺栓 ;2、慢速驱动装置 ;3、减速器 ;4、通气器 ;5、限位器 ;6、联轴器 ;7、散热外壳 ;8、钢丝绳 ;9、卷筒装置 ;10、电动机。

具体实施方式

[0015] 下面结合附图对本实用新型作进一步说明 :

[0016] 如图 1、图 2 及图 3 所示，一种双电动葫芦装置，包括电动机 10、卷筒装置 9、减速器 3 和慢速驱动装置 2，电动机 10 连接有散热外壳 7，可以对卷筒装置进行散热，全密性高，可以避免外界灰尘进入，保证在恶劣环境下正常工作，散热外壳 7 内部设置有卷筒装置 9，可以对钢丝绳进行拉伸，卷筒装置 9 上方设置有限位器 5 和钢丝绳 8，可以使电动葫芦自动停止，防止钢丝绳 8 超出，确保安全，减速器 3 通过联轴器 6 与电动机 10 相连接，可调节卷筒装置 9 速度，保证装置平稳运行，减速器 3 上方设置有通气器 4，可以平衡减速器 3 内外气压，帮助散热，防止漏油，慢速驱动装置 2 设置在减速器 3 下方，可以降低速度，输出多种速度，减速器 3 通过紧固螺栓 1 与卷筒装置 9 相连接，可以使装置更加牢固。

[0017] 上述结钩中，散热外壳 7 可以有效进行散热，密封严密，可避免外部灰尘进入卷筒装置 9，保证电动葫芦可在恶劣环境下正常工作，限位器 5 可以使电动葫芦自动停止，防止钢丝绳 8 超出，确保安全，减速器 3 可调节卷筒装置 9 速度，保证装置平稳运行，通气器 4 可以平衡减速器 3 内外气压，慢速驱动装置 2 可以降低卷筒装置 9 速度，使其可以输出多种速度。

[0018] 为了进一步提高其工作性能，电动机 10 与散热外壳 7 相连接，可以对卷筒装置 9 进行散热，全密性高，可以避免外界灰尘进入，散热外壳 7 内部设置有卷筒装置 9，可以对钢丝绳 8 进行拉伸，卷筒装置 9 与限位器 5 和钢丝绳 8 相连接，可以使电动葫芦自动停止，防止钢丝绳 8 超出，确保安全，减速器 3 通过联轴器 6 与电动机 10 相连接，可调节卷筒装置 9 速度，保证装置平稳运行，减速器 3 与通气器 4 相连接，慢速驱动装置 2 与减速器 3 相连接，结构简单，可以降低速度，输出多种速度，减速器 3 通过紧固螺栓 1 与卷筒装置 9 相连接，保证装置稳定，安全工作。

[0019] 以上显示和描述了本实用新型的基本原理、主要特征和优点。本行业的技术人员应该了解，本实用新型不受上述实施例的限制，上述实施例和说明书中描述的只是说明本实用新型的原理，在不脱离本实用新型精神和范围的前提下，本实用新型还会有各种变化和改进，这些变化和改进都落入要求保护的本实用新型范围内。本实用新型要求保护范围由所附的权利要求书及其效物界定。

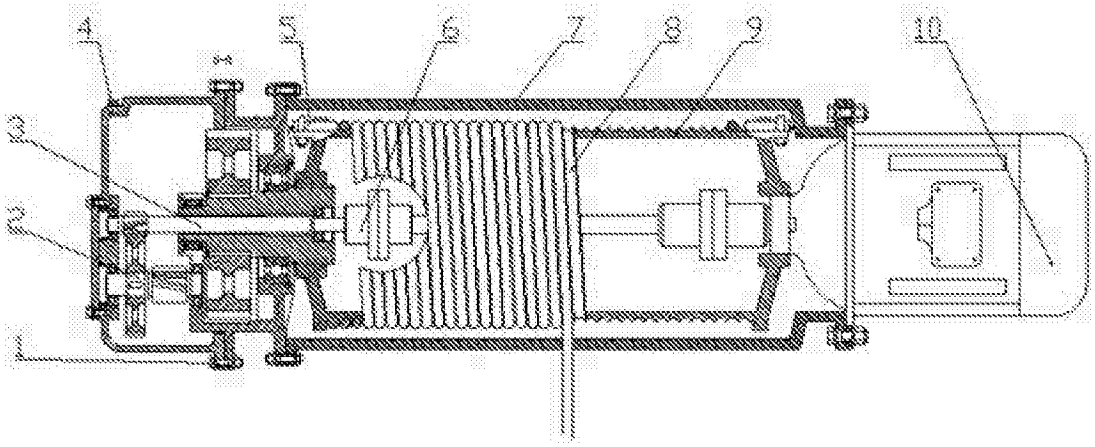

图 1

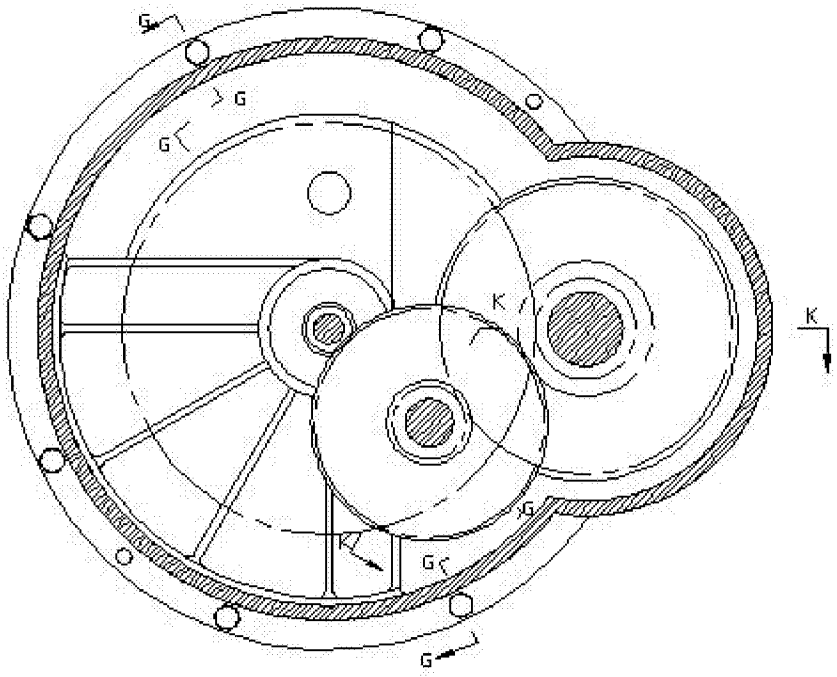

图 2

K-K

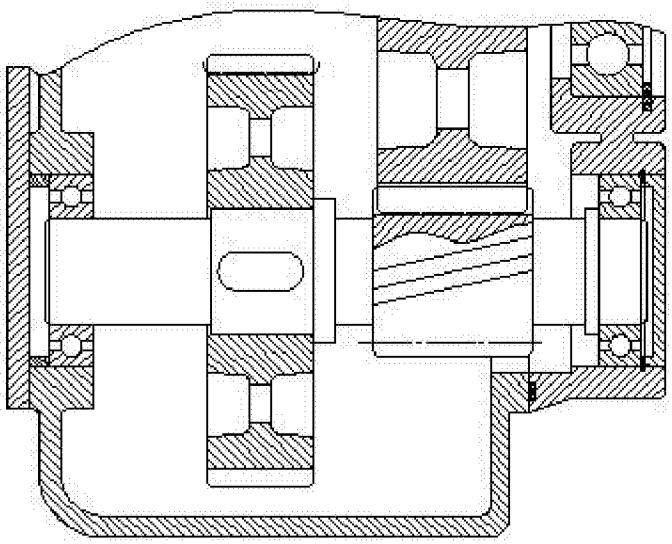

图 3