(19)中华人民共和国国家知识产权局

(12)发明专利

(10)授权公告号 CN 103046711 B
(45)授权公告日 2015.06.10

(21)申请号 201210590625.9

(22)申请日 2012.12.31

(73)专利权人 苏州金螳螂建筑装饰股份有限公司
地址 215000 江苏省苏州市苏州工业园区民营工业区

(72)发明人 吴俊书 张奇 郭宏文 陆建军 倪顺美 郑波 艾冰 顾宇 金志明 徐赛 张伟杰 郭亮 胡其超 路春雷

(51)Int.Cl.
E04F 13/073(2006.01)
E04F 13/076(2006.01)

(56)对比文件
CN 2508337 Y,2002.08.28,
CN 101492947 A,2009.07.29,
CN 102051965 A,2011.05.11,
CN 202023280 U,2011.11.02,
CN 203049975 U,2013.07.10,
JP 2004-285692 A,2004.10.14,
WO 2012014855 A1,2012.02.02,
CN 203049975 U,2013.07.10,
JP 2009-161956 A,2009.07.23,
JP 2012-112133 A,2012.06.14,

审查员 侯丹丹

权利要求书1页 说明书2页 附图2页

(54)发明名称

木饰面板骨架配件式安装的墙阳角安装结构

(57)摘要

本发明公开了一种木饰面板骨架配件式安装的墙阳角安装结构，它包括木饰面板(1)、方管(2)、角码(4)、L形方管连接件(6)，木饰面板(1)背面设置有方管(2)，角码(4)固定于建筑墙体(9)，方管(2)与角码(4)通过穿心螺栓(8)固定，墙阳角处，一块木饰面板(1)与另一块木饰面板(1)交接构成阳角，L形方管连接件(6)的一端与阳角的一块木饰面板(1)背后的方管进行插接，L形方管连接件(6)的另一端与阳角的另一块木饰面板(1)背后的方管进行插接。本发明采用钢构龙骨基层，有效解决基层变形问题，保证木饰面板正面的完整性，装饰效果好；操作简易，方便拆卸安装，既提高施工效率又保证装饰品质。

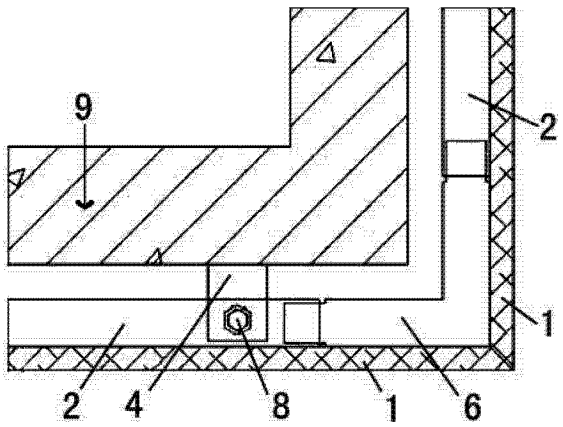

CN 103046711 B

1.一种木饰面板骨架配件式安装的墙阳角安装结构，其特征在于：它包括木饰面板（1）、方管（2）、角码（4）、L形方管连接件（6），所述木饰面板（1）背面设置有方管（2），角码（4）固定于建筑墙体（9），方管（2）与角码（4）通过穿心螺栓（8）固定，墙阳角处，一块木饰面板（1）与另一块木饰面板（1）交接构成阳角，所述L形方管连接件（6）的一端与阳角的一块木饰面板（1）背后的方管进行插接，L形方管连接件（6）的另一端与阳角的另一块木饰面板（1）背后的方管进行插接。

2.根据权利要求1所述的木饰面板骨架配件式安装的墙阳角安装结构，其特征在于：所述木饰面板（1）通过自攻螺丝与方管（2）固定。

3.根据权利要求1所述的木饰面板骨架配件式安装的墙阳角安装结构，其特征在于：所述角码（4）通过膨胀螺栓固定于建筑墙体（9）。

4.根据权利要求1所述的木饰面板骨架配件式安装的墙阳角安装结构，其特征在于：所述L形方管连接件（6）为主体为L形结构，横截面为方形。

5.根据权利要求1所述的木饰面板骨架配件式安装的墙阳角安装结构，其特征在于：所述木饰面板（1）的板与板间通过钢插片（10）进行固定。

木饰面板骨架配件式安装的墙阳角安装结构

技术领域

[0001] 本发明涉及一种木饰面板骨架配件式安装的墙阳角安装结构。

背景技术

[0002] 目前，对于传统的建筑装饰工程中木饰面板的安装多采用细木工板基层，枪钉或螺丝固定安装，基层易于受潮变形且表面破损处需二次修补。

[0003] 常规木饰面板安装存在以下弊端：1、采用细木工板做基层，基层板需要嵌入式木砖进行调平，木质的特性决定了该部位易于受潮变形； 2、采用正面枪钉或螺丝固定会破坏饰面板的表面，需要进行二次修补，现场修补的效果远远不及工厂加工的效果，影响最终的装饰观感；3、现场木饰面安装费时、费力、污染严重。

发明内容

[0004] 本发明的目的是：提供一种木饰面板骨架配件式安装的墙阳角安装结构，它采用钢构龙骨基层，不受潮、不易变形，无需二次修补；装饰效果好，安装省时、省力、无污染。

[0005] 本发明的技术方案是：一种木饰面板骨架配件式安装的墙阳角安装结构，它包括木饰面板、方管、角码、L形方管连接件，所述木饰面板背面设置有方管，角码固定于建筑墙体，方管与角码通过穿心螺栓固定，墙阳角处，一块木饰面板与另一块木饰面板交接构成阳角，所述L形方管连接件的一端与阳角的一块木饰面板背后的方管进行插接，L形方管连接件的另一端与阳角的另一块木饰面板背后的方管进行插接。

[0006] 下面对上述技术方案进行进一步解释：

[0007] 所述木饰面板通过自攻螺丝与方管固定。

[0008] 所述角码通过膨胀螺栓固定于建筑墙体。

[0009] 所述L形方管连接件为主体为L形结构，横截面为方形。

[0010] 所述木饰面板的板与板间通过钢插片进行固定。

[0011] 所述木饰面板的横向交界处角码错位排布。

[0012] 横向第二块木饰面板背后方管比木饰面板长200mm，并固定于第一块木饰面板背后。

[0013] 所述方管为镀锌方管，尺寸为40mm*40mm。

[0014] 所述角码为镀锌角码。

[0015] 所述L形方管连接件为定制“L”型方管，尺寸为100mm*100mm。

[0016] 本发明的优点是：本发明的木饰面板骨架配件式安装的墙阳角安装结构，采用钢构龙骨基层，方管的错位排布固定有效解决了木基层易变形的问题；同时配件固定位置处于木饰面板的背面，保证了木饰面板正面的完整性，亦不会因为二次修补而影响到装饰效果的观感；配件式安装操作简易，方便拆卸安装，既提高了施工效率又保证了装饰品质。

附图说明

[0017] 下面结合附图和实施例对本发明作进一步的描述：

[0018] 图 1 为本发明实施例的木饰面板配件式安装阳角处剖面示意图；

[0019] 图 2 为本发明实施例的木饰面板配件式安装平接处剖面示意图；

[0020] 图 3 为本发明实施例的木饰面板配件式安装立体示意图；

[0021] 图 4 为本发明实施例的阳角处放大示意图；

[0022] 图 5 为本发明实施例的平接处放大示意图；

[0023] 其中：1 木饰面板；2 方管；4 角码；6 L 形方管连接件；8 穿心螺栓；9 建筑墙体；10 钢插片。

具体实施方式

[0024] 实施例：如图 1 至图 5 所示，一种木饰面板骨架配件式安装的墙阳角安装结构，它包括木饰面板 1、方管 2、角码 4、L 形方管连接件 6。

[0025] 木饰面板 1 背面设置有方管 2，角码 4 通过膨胀螺栓固定于建筑墙体 9，方管 2 与角码 4 通过穿心螺栓 8 固定，墙阳角处，一块木饰面板 1 与另一块木饰面板 1 交接构成阳角，所述 L 形方管连接件 6 的一端与阳角的一块木饰面板 1 背后的方管进行插接，L 形方管连接件 6 的另一端与阳角的另一块木饰面板 1 背后的方管进行插接。

[0026] 木饰面板 1 通过自攻螺丝与方管 2 固定。L 形方管连接件 6 为主体为 L 形结构，横截面为方形。

[0027] 木饰面板 1 的板与板间通过钢插片 10 进行固定。木饰面板 1 的横向交界处角码 4 错位排布。横向第二块木饰面板 1 背后方管 2 比木饰面板 1 长 200mm，并固定于第一块木饰面板 1 背后。

[0028] 方管 2 为镀锌方管，尺寸为 40mm*40mm。角码 4 为镀锌角码。L 形方管连接件 6 为定制“L”型方管，尺寸为 100mm*100mm。

[0029] 本实施例的实施包括以下要点：

[0030] 1、将防锈镀锌的角码 4 与建筑墙体 9 采用膨胀螺栓固定(注意横向交接板处角码 4 错位排布)。

[0031] 2、将镀锌的方管 2 与木饰面板 1 采用自攻螺丝固定(注意横向第二块木饰面板背后方管 2 需比木饰面板 1 长 200mm)。

[0032] 3、将方管 2 与角码 4 采用穿心螺栓 8 固定。

[0033] 4、横向第二块木饰面板背栓方管 2 长出部分插入第一块已装木饰面板 1 后面，板与板间用钢插片 10 进行固定、木饰面板 1 背面用方管 2 横向加固，以防其变形。

[0034] 5、阳角处采用 L 形方管连接件 6，采用插入式固定。

[0035] 应当指出，对于经充分说明的本发明来说，还可具有多种变换及改型的实施方案，并不局限于上述具体实施例。上述实施例仅仅作为本发明的说明，而不是对本发明的限制。总之，本发明的保护范围应包括那些对于本领域普通技术人员来说显而易见的变换或替代以及改型。

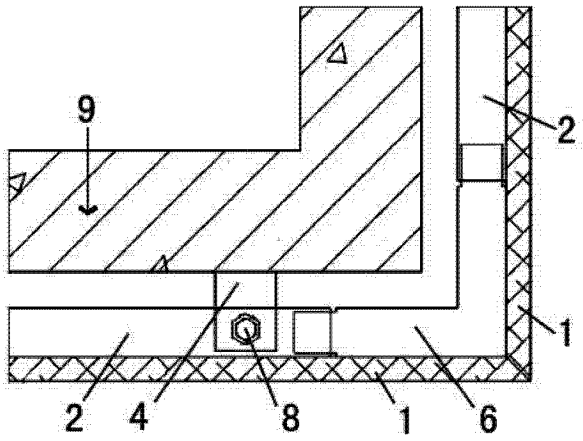

图 1

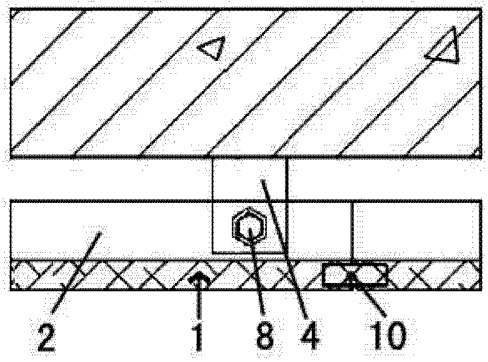

图 2

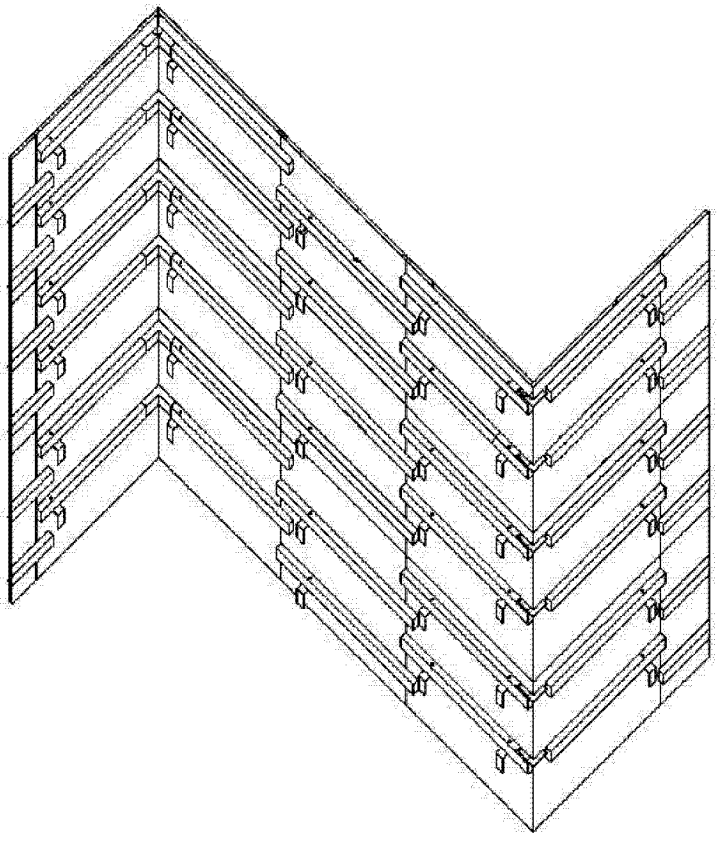

图 3

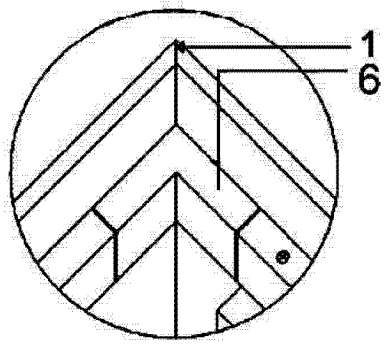

图 4

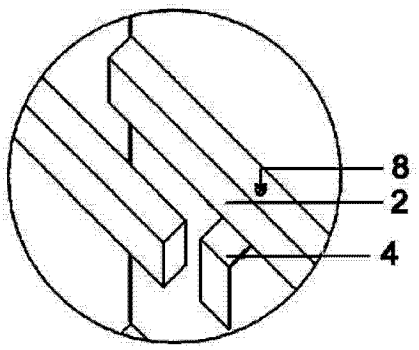

图 5