

MINISTERO DELLO SVILUPPO ECONOMICO
DIREZIONE GENERALE PER LA LOTTA ALLA CONTRAFFAZIONE
UFFICIO ITALIANO BREVETTI E MARCHI

DOMANDA NUMERO	**102006901407561**
Data Deposito	**20/04/2006**
Data Pubblicazione	**20/07/2006**

Priorità	20 2005 066 856.6
Nazione Priorità	DE
Data Deposito Priorità	

Priorità	20 2005 018 961.8
Nazione Priorità	DE
Data Deposito Priorità	

Sezione	Classe	Sottoclasse	Gruppo	Sottogruppo
A	45	C		

Titolo

BORSA PER LA SPESA.

Descrizione dell'Invenzione Industriale avente per titolo:

"Borsa per la spesa"

a nome: ACHILLES Dieter, di nazionalità tedesca, residente in Bahnhofstrasse 141 - D-63263 Neu-Isenburg (Germania).

Depositata il 20 APR. 2006 al n. TO 2006 A 000293

DESCRIZIONE

L'invenzione si riferisce a una borsa della spesa con un fondo, pareti longitudinali opposte, pareti trasversali opposte nonché un'apertura di fronte al fondo, in cui è previsto almeno uno scomparto di alloggiamento per introdurre articoli attraverso l'apertura, con almeno un manico per portare a mano la borsa nonché con un dispositivo di sospensione per appendere la borsa in carrelli della spesa noti per supermercati, mercati e simili.

PAOLO GARAVELLI (Iscriz. Albo n. 771)

Borse della spesa del genere sono note da lungo tempo. Così, ad esempio, nel documento DE 82 01 173 è descritta una sporta, che oltre a manici comprende inoltre un dispositivo di sospensione sotto forma di due listelli incurvati verso l'esterno nonché un contenitore di trasporto con la tipica forma di una borsa per l'alloggiamento della merce. Una tale borsa appesa nel carrello della spesa può essere riempita direttamente alla cassa del supermercato con la merce acquistata, successivamente sollevata dal carrello della spesa e

collocata nel portabagagli di un autoveicolo. Non avviene uno scomodo trasferimento della merce. Anche in EP 0 976 343 B1 e DE 79 18 907 sono descritte sporte simili.

Lo scopo della presente invenzione consiste nel fatto di migliorare una borsa della spesa del tipo menzionato all'inizio.

Questo scopo viene risolto con la borsa della spesa del tipo menzionato all'inizio grazie ad almeno uno scomparto refrigerato, termicamente isolante, per l'alloggiamento di articoli refrigerati e congelati e/o attraverso almeno uno scomparto per le bottiglie per l'alloggiamento di rispettivamente una bottiglia per alimentari comunemente in commercio.

I vantaggi dell'invenzione, in particolare, risiedono nel fatto che la borsa della spesa secondo l'invenzione è adattata a molte situazioni di vendita meglio delle borse della spesa finora note per essere appese in carrelli della spesa. Per questo secondo l'invenzione sono previsti scomparti configurati in modo speciale: da una parte, almeno uno scomparto termicamente isolante per articoli refrigerati e congelati, dall'altro - in alternativa o in modo supplementare - almeno uno scomparto speciale per l'alloggiamento di rispettivamente una bottiglia.

I vantaggi per quanto riguarda l'almeno uno scomparto refrigerato, in particolare, sono da vedersi nel fatto che

PAOLO [illegible]ELLI
(Iscr[illegible])

possono essere manipolati e trasportati non soltanto articoli della spesa che vanno conservati a temperatura ambiente, bensì anche articoli refrigerati o congelati. L'almeno uno scomparto refrigerato, sulla base delle sue proprietà termicamente isolanti, provvede a far sì che la temperatura della merce introdotta fredda o surgelata si avvicini soltanto lentamente alla temperatura ambiente. Così, questi articoli della spesa, nel loro percorso dallo scaffale refrigerato o dal congelatore fino al frigorifero o al freezer a casa rimangono sempre ben refrigerati, senza che l'acquirente debba trasferire gli articoli della spesa dopo il passaggio della cassa dal carrello della spesa in una borsa speciale. È sì noto il fatto di ammassare la merce da refrigerare in una propria borsa frigorifera da portare con sé separatamente per la spesa. Una tale borsa, tuttavia, è scomoda per la manipolazione alla cassa, poiché questa ulteriore borsa dopo il passaggio della cassa deve essere trattenuta e tenuta aperta almeno con una mano, per introdurre la merce.

PAOLO GARAVELLI

Finora è stato possibile impiegare soltanto la borsa nota dallo stato della tecnica, appesa in un carrello della spesa per merce da non tenere al freddo. Inoltre, la borsa refrigerata nota poteva essere portata con sé soltanto in modo scomodo da manipolare.

I vantaggi per quanto riguarda l'almeno uno scomparto

per le bottiglie risiedono anch'essi nel fatto che non deve essere effettuato alcuna sistemazione scomoda delle bottiglie in una borsa tenuta faticosamente aperta con una mano. Invece, le bottiglie possono essere riposte semplicemente dall'alto nei singoli scomparti della borsa appesa e quindi distesa e questa successivamente portata dal carrello della spesa all'autovettura. Se le bottiglie fossero collocate nelle borse della spesa note, esisterebbe un notevole pericolo di rottura. Inoltre, a causa delle bottiglie le merci delicate verrebbero schiacciate e danneggiate.

Il o gli scomparti per le bottiglie sono realizzati in modo speciale per la sistemazione di rispettivamente una bottiglia per borsa, per cui queste possono essere bottiglie del latte o della birra o simili comunemente in commercio. Pertanto, visto dall'alto, gli scomparti per le bottiglie presentano preferibilmente una forma quadrata.

Secondo una forma di realizzazione vantaggiosa, l'almeno uno scomparto refrigerato non è identico all'almeno uno scomparto di alloggiamento rispettivamente - in altre parole - scomparto refrigerato e scomparto di alloggiamento sono disposti separati l'uno dall'altro. Nel o negli scomparti refrigerati può quindi essere infilata la merce refrigerata o congelata, mentre nel o negli scomparti di alloggiamento possono essere introdotti verdura, frutta,

PAOLO GARAVELLI
(Iscriz. Albo n. 771)

pane etc. Rispetto all'utilizzo di una borsa refrigerata nota e di una borsa della spesa tradizionale (con o senza possibilità di sospensione) in questo caso risulta l'ulteriore vantaggio, che è necessaria soltanto un'unica borsa.

Per una spesa più grande possono essere impiegate anche due borse secondo l'invenzione.

Secondo una forma di realizzazione vantaggiosa, oltre a più scomparti per le bottiglie può essere presente almeno uno scomparto di alloggiamento. Le bottiglie, in questo caso, possono essere collocate in verticale nei rispettivi scomparti, mentre le restanti merci possono essere sistemate separatamente dalle bottiglie nel o negli scomparti di alloggiamento.

PAOLO GARAVELLI
(Iscriz. Albo n. 771)

In una forma di realizzazione preferita, almeno uno scomparto refrigerato e almeno uno scomparto per le bottiglie sono disposti rispettivamente su una parete della borsa, preferibilmente sulle pareti longitudinali opposte, cosicché anche gli scomparti sono opposti. Una borsa del genere è quindi adatta ad una grande gamma di possibilità di impiego, poiché in essa possono essere introdotte bottiglie, merci refrigerate nonché altre merci. Se inoltre, ad esempio, non viene trasportata alcuna bottiglia, uno scomparto per le bottiglie può essere utilizzato come scomparto per merci delicate, come ad

esempio un cetriolo. Se non viene acquistata alcuna merce refrigerata, l'almeno uno scomparto refrigerato può essere utilizzato anch'esso per il trasporto di merce non propriamente da refrigerare. Tra scomparto refrigerato rispettivamente scomparti refrigerati e scomparto per le bottiglie rispettivamente scomparti per le bottiglie è inoltre preferibilmente previsto almeno uno scomparto di alloggiamento disposto in mezzo, in cui possono essere sistemate merci diverse da merci refrigerate e bottiglie.

In un'altra configurazione alternativa della borsa della spesa secondo l'invenzione tutti gli scomparti di alloggiamento della borsa sono realizzati come scomparti refrigerati. In questo caso, la borsa della spesa è quindi un'unica borsa refrigerata, che è realizzata per essere appesa in un carrello della spesa. In una configurazione speciale a questo riguardo è previsto soltanto uno scomparto refrigerato (scomparto di alloggiamento), per cui le pareti longitudinali e trasversali che delimitano la borsa, preferibilmente, sono realizzate tutte quante termicamente isolanti.

La borsa della spesa come borsa refrigerata, tuttavia, può anche essere suddivisa in più scomparti refrigerati piccoli, per cui questi possono essere rispettivamente di grandezza uguale o differente. Questi scomparti refrigerati possono essere separati da pareti,

PAOLO GARAVELLI

che sono realizzate anch'esse termicamente isolanti. L'utilizzatore - se esiste la necessità - può inserire la merce a temperatura ambiente in uno scomparto refrigerato e la merce da tenere al freddo nell'altro scomparto refrigerato. Altrimenti le merci più calde scalderebbero la merce da refrigerare. Questa versione della borsa può quindi essere impiegata in modo molteplice.

Nel caso di una borsa con scomparti per le bottiglie può essere anche possibile, che tutti gli scomparti di alloggiamento della borsa siano realizzati come scomparti per le bottiglie. Se è previsto uno scomparto per rispettivamente una bottiglia, nella borsa possono essere predisposti ad esempio 4 × 4 scomparti e quindi 16 bottiglie.

PAOLO GARAVELLI
(Iscriz. Albo n. 771)

Lo scomparto refrigerato rispettivamente gli scomparti refrigerati e lo scomparto per le bottiglie rispettivamente gli scomparti per le bottiglie, allo scopo si realizzare una manipolazione più semplice, possono essere muniti della merce attraverso un'apertura aperta verso l'alto. In questo modo risulta un comfort di impiego più elevato della borsa della spesa secondo l'invenzione, poiché quindi l'almeno uno scomparto refrigerato rispettivamente scomparto per le bottiglie allo stato appeso della borsa della spesa può essere munito della merce refrigerata e congelata rispettivamente della o delle

bottiglie. Il cliente può quindi prelevare la merce dallo scaffale o dal congelatore e collocarla nel corrispondente scomparto, successivamente può collocare la merce sul nastro trasportatore alla cassa e infine sistemarla nuovamente nell'almeno uno scomparto. In questo modo è minimizzato il dispendio.

Le pareti dell'almeno uno scomparto refrigerato e/o dello scomparto per le bottiglie allo stato appeso della borsa della spesa presentano preferibilmente una certa rigidità, cosicché l'inserimento della merce può avvenire con una mano e lo scomparto corrispondente non deve essere tenuto aperto con l'altra mano.

Si può conseguire un raffreddamento ottimizzato, se è previsto un coperchio per la copertura dell'almeno uno scomparto refrigerato nonché preferibilmente una corrispondente chiusura per la chiusura dello scomparto mediante il coperchio. Quindi, tra l'ambiente esterno e lo scomparto refrigerato può essere scambiato calore soltanto in misura ridotta, tuttavia non attraverso fessure o altre aperture.

Si offrono diverse possibilità per la chiusura dello scomparto refrigerato. Qui siano menzionate chiusure lampo, chiusure con il velcro, chiusure a clip, chiusure con bottoni o simili.

Anche per la realizzazione della borsa con scomparto

PAOLO GARAVELLI
(Iscriz. Albo n. 771)

per le bottiglie integrato è possibile un coperchio nonché una chiusura del coperchio. Un tale coperchio, tuttavia, non ha tanta importanza, come nel caso dello scomparto refrigerato.

Secondo una forma di realizzazione vantaggiosa all'interno della borsa della spesa è disposto almeno uno scomparto refrigerato o scomparto per le bottiglie, preferibilmente nella zona di una delle pareti longitudinali della borsa della spesa. In questo caso, la parete adiacente dello scomparto refrigerato o dello scomparto per le bottiglie, da una parte, e la parete longitudinale corrispondente della borsa della spesa, dall'altra, possono essere aderenti in piano l'una all'altra ed essere cucite o saldate tra loro. In alternativa, la corrispondente parete esterna della borsa della spesa e una parete o una parte della parete dello scomparto refrigerato o dello scomparto per le bottiglie possono anche essere identiche.

PAOLO GARAVELLI
(Iscriz. Albo n. 771)

In un'ulteriore alternativa, almeno uno scomparto refrigerato è disposto su un lato esterno di una parete longitudinale o trasversale. Secondo una forma di realizzazione al riguardo, lo scomparto refrigerato può essere fissato nella zona superiore di questa parete longitudinale o trasversale, di modo che lo scomparto refrigerato allo stato appeso della borsa della spesa venga

a poggiare su un lato esterno del carrello della spesa, mentre il o gli scomparti di alloggiamento o l'almeno uno scomparto per le bottiglie per la merce acquistata da non refrigerare si trovano all'interno del carrello della spesa. Questa disposizione, nel complesso, aumenta il volume di ammassamento della borsa.

In modo vantaggioso, almeno uno scomparto refrigerato è dimensionato in modo tale che possa essere alloggiata almeno una scatola per la pizza di normale grandezza commerciale.

Dal momento che soprattutto gli articoli congelati necessitano di un ingombro notevole date le loro consuete dimensioni di porzionamento nonché confezioni, almeno uno scomparto refrigerato si estende preferibilmente pressoché sull'intera altezza e/o lunghezza della borsa per la spesa.

Nel caso di scomparti per le bottiglie è altrettanto vantaggioso che questi occupino pressoché l'intera altezza della borsa.

In modo vantaggioso, le pareti longitudinali e trasversali della borsa della spesa sono costituite di poliestere, poiché questo, da una parte, è un materiale conveniente da punto di vista del prezzo, dall'altra, può essere ripiegato bene. Inoltre è molto resistente allo strappo e quindi estremamente adatto alla quotidianità.

Le pareti dell'almeno uno scomparto refrigerato

PAOLO GARAVELLI
(Iscriz. Albo n. 771)

presentano in modo vantaggioso almeno un'imbottitura interna, che verso il lato interno dello scomparto refrigerato è delimitata da una parete di PVC o da uno strato di alluminio o da un altro materiale, che tiene bassa la temperatura nello scomparto refrigerato. L'imbottitura nello spazio intermedio può essere costituita anche soltanto da un cuscino d'aria. Le pareti esterne delle pareti dello scomparto refrigerato possono essere costituite da PVC, poliestere o da un altro materiale adatto. PVC e alluminio hanno buone proprietà di isolamento termico e impediscono che le merci nello scomparto refrigerato si scaldino rapidamente rispettivamente che nello scomparto refrigerato penetri calore.

È anche possibile e vantaggioso che almeno una parete interna delle pareti dell'almeno uno scomparto refrigerato sia provvista di uno strato o rivestimento che riflette radiazione termica o di un materiale con proprietà di riflessione della radiazione termica, per far aumentare soltanto lentamente la temperatura nell'almeno uno scomparto refrigerato per un periodo di tempo più lungo. In modo vantaggioso - eventualmente in alternativa - mediante corrispondente scelta del materiale la conduzione termica rispettivamente la convezione termica naturale verso la parete interna dello scomparto refrigerato mediante contatto diretto con la merce refrigerata rispettivamente

PAOLO GARAVELLI
(Iscriz. Albo n. 771)

congelata è possibilmente limitata.

È assolutamente possibile che non sia presente nessuna imbottitura o nessuno spazio intermedio, cioè che almeno una delle pareti dello scomparto refrigerato sia quindi realizzata soltanto a una parete. In questo caso, mediante corrispondenti misure di isolamento preferibilmente del lato interno della parete deve essere assicurato che la temperatura degli articoli refrigerati o congelati non aumenti troppo rapidamente nell'almeno uno scomparto refrigerato. Qui si offre quindi uno strato che riflette la radiazione termica o un materiale della parete corrispondente, che in alternativa o in modo supplementare garantisce cattive proprietà di conduzione termica o una convezione termica naturale ridotta in caso di contatto con la merce refrigerata o congelata.

PAOLO GARAVELLI
(Iscriz. Albo n. 771)

In una forma di realizzazione particolarmente preferita, il dispositivo di sospensione su ognuno dei due lati longitudinali della borsa presenta rispettivamente un elemento di gancio rivolto verso l'esterno e verso il basso per la sospensione nel carrello della spesa.

Gli elementi di gancio menzionati sono disposti in modo vantaggioso su rispettivamente un listello, che si sviluppa lungo i due bordi superiori della borsa. Questi listelli danno alla borsa una forma stabile nella direzione longitudinale del carrello della spesa, cosicché risulta

una grande ampiezza di apertura in caso di borsa appesa.

E' utile per una produzione semplice nonché un aumento della stabilità che gli elementi di gancio e i listelli siano realizzati in un solo pezzo.

Preferibilmente, lungo i listelli sono disposte chiusure con il velcro rivolte l'una verso l'altra e corrispondenti una all'altra, affinché la borsa allo stato non appeso possa essere chiusa ad accoppiamento dinamico sul lato superiore. In modo noto su almeno uno dei manici può anche essere previsto una chiusura con il velcro, che accoppia tra loro le due zone di impugnatura del manico, per rendere più facile portare la borsa.

In uno sviluppo al riguardo, la borsa lungo i bordi superiori dei suoi lati stretti rispettivamente trasversali presenta vantaggiosamente tiranti in gomma, cosicché allo stato appeso la borsa sui suoi lati longitudinali viene tesa aperta dagli elementi di gancio appesi e allo stato appeso occupa una larghezza ridotta per effetto della forza di trazione dei tiranti di gomma. In caso di borsa completamente vuota questa può quindi anche essere vantaggiosamente arrotolata attorno ai listelli e ad esempio essere stipata in un involucro, che secondo una forma di realizzazione preferita è compreso dall'invenzione.

In una forma di realizzazione vantaggiosa, gli

PAOLO GARAVELLI
(Iscriz. Albo n. 771)

elementi di gancio sono disposti tra le due estremità di impugnatura di ogni rispettivo manico. In caso di una realizzazione dei manici di stoffa flessibile, questi solitamente pendono verso il basso all'esterno sui lati della borsa, se la borsa è appesa nel carrello della spesa. In caso di spesa eseguita, questi quindi vengono tirati verso l'alto, cosicché la borsa può essere estratta facilmente dal carrello della spesa. In alternativa, i manici sono realizzati rigidi in modo tale che sporgano verso l'alto e quindi durante il caricamento della borsa non possano ribaltarsi per sbaglio nello spazio interno della borsa e quindi eventualmente potrebbero essere estratti dalla borsa piena soltanto in modo faticoso.

Sviluppi vantaggiosi dell'invenzione sono caratterizzati dalle caratteristiche delle rivendicazioni dipendenti.

Di seguito l'invenzione viene illustrata più dettagliatamente sulla scorta delle figure. In questo caso, nelle diverse figure si utilizzano gli stessi numeri di riferimento per parti con uguale funzione.

La figura 1 mostra una vista prospettica di una borsa della spesa secondo l'invenzione;

la figura 2 mostra una vista laterale della borsa della figura 1 allo stato appeso in un carrello della spesa rappresentato soltanto parzialmente, in sezione

PAOLO GARAVELLI
(Iscriz. Albo n. 771)

longitudinale;

la figura 3 mostra una vista laterale di una seconda forma di realizzazione della borsa secondo l'invenzione allo stato appeso in un carrello della spesa rappresentato soltanto parzialmente, in sezione;

la figura 3a mostra una vista laterale di una variante della forma di realizzazione secondo la figura 3;

la figura 4 mostra una vista dall'alto su una terza forma di realizzazione rappresentata schematicamente della borsa secondo l'invenzione, e

la figura 5 mostra una vista dall'alto su una quarta forma di realizzazione rappresentata schematicamente della borsa secondo l'invenzione.

Nelle figure 1 e 2, da una parte, è rappresentata una borsa della spesa 1 secondo l'invenzione in modo prospettico dall'alto e dall'altra in sezione di lato. Questa presenta sostanzialmente una sezione trasversale rettangolare con due pareti longitudinali 10 e due pareti trasversali rispettivamente frontali 11, un fondo 12 nonché un'apertura 13. Pareti 10, 11 e fondo 12 definiscono uno scomparto di alloggiamento 2 per l'alloggiamento di articoli acquistati che vengono messi dentro la borsa 1 attraverso l'apertura 13. Il materiale della borsa per l'alloggiamento di merce può ad esempio essere costituito di un materiale plastico tessuto (ad esempio nylon o

PAOLO GARAVELLI
(Iscriz. Albo n. 771)

poliestere) o da una pellicola plastica. Altri possibili materiali sono ad esempio cotone o juta. La borsa 1 presenta sui bordi superiori delle pareti longitudinali 10 rispettivamente un manico 4 (nella figura 2 rappresentato soltanto accennato), le cui due estremità 5 sono assicurate sulla stoffa della borsa con cuciture trasversali. Nella zona di impugnatura 6 dell'un manico 4 è cucito un tratto di stoffa 7 flessibile, che presenta sul lato interno e sul lato esterno due elementi di velcro 8a, 8b corrispondenti tra loro, per mezzo dei quali le due zone di impugnatura 6 dei due manici 4 possono essere tenute insieme.

Lungo i bordi superiori delle pareti longitudinali 10 è previsto inoltre rispettivamente un listello 15 di un materiale plastico sostanzialmente rigido, che conferisce alla borsa 1 la stabilità necessaria. Nella zona dei lati frontali dei due listelli 15 sono disposti tiranti di gomma 9 con cucita attorno la stoffa della borsa, che consentono di ripiegare rispettivamente arrotolare molto piccola la borsa 11 allo stato non utilizzato, per sistemarla preferibilmente in un involucro adatto ad esempio di nylon in modo da risparmiare spazio. Al centro dei listelli 9 sono foggiati in un solo pezzo elementi di gancio 14 rivolti rispettivamente verso l'esterno e verso il basso, i quali definiscono un dispositivo di sospensione, per mezzo del quale la borsa 1 può essere appesa in modo noto (vedere

PAOLO GARAVELLI
(Iscriz. Albo n. 771)

figura 2) sulle pareti laterali di un carrello della spesa E rappresentato parzialmente nella figura 2. Le pareti laterali del carrello della spesa E in questo caso si ergono nello spazio intermedio tra la stoffa della borsa e il lato interno degli elementi di gancio 14. Sugli elementi di gancio 14 sono inoltre disposti alloggiamenti 19 per mezzi pubblicitari non rappresentati, ad esempio tavolette di cartone stampate.

Nella forma di realizzazione rappresentata, attorno ai listelli 15, su entrambi i lati degli elementi di gancio 14, è cucita la stoffa della borsa, le cuciture essendo rappresentate come linee a tratto punto. Inoltre, su questi tratti di stoffa cuciti sul lato interno sono fissati rispettivamente due elementi di velcro 17, i quali nell'accostamento dei listelli 15 vengono fatti aderire tra loro e così garantiscono una chiusura della borsa 1 sicura sul lato superiore.

PAOLO GARAVELLI
(iscriz. Albo n. 771)

La borsa della spesa 1 presenta secondo un aspetto dell'invenzione, uno scomparto refrigerato 20 aperto verso l'alto, qui sostanzialmente a forma di parallelepipedo, il quale è disposto tra una delle pareti longitudinali 10 e lo scomparto di alloggiamento 2. Lo scomparto refrigerato 20 si estende pressoché sull'intera altezza e larghezza della borsa 1. L'apertura 21 dello scomparto refrigerato può essere coperta mediante un coperchio 22, per cui una

chiusura a strappo 23 chiude in modo reversibile il coperchio 22 con la zona di alloggiamento inferiore dello scomparto refrigerato 20 e così impedisce una convezione di calore naturale indesiderata.

Lo scomparto refrigerato 20 è disposto con la sua parete 27 rivolta verso l'esterno sul lato interno dell'una parete longitudinale 10 della borsa 1 e in questo modo preferibilmente cucito o saldato lungo i suoi bordi. La parete 26 disposta all'interno dello scomparto refrigerato 20 confina con lo scomparto di alloggiamento 2. Il fondo 28 dello scomparto refrigerato 20 si sviluppa appena al di sopra del fondo 12 della borsa della spesa 1.

Le pareti 26, 27 nonché il fondo 28 e il coperchio 22 dello scomparto refrigerato 20, attualmente, sono realizzati in tre parti. Lo stesso vale anche per le pareti frontali che si vedono soltanto nella figura 1 dello scomparto refrigerato 20. Le pareti esterne 26a, 27a, 28a, 22a in questo caso sono prodotte in poliestere e le pareti interne 26c, 27c, 28c, 22c in PVC o alluminio. Tra queste pareti è disposta un'imbottitura 26b, 27b, 28b, 22b termicamente isolante. La parete esterna 27a dello scomparto refrigerato 20 è identica alla corrispondente parete longitudinale 10 della borsa della spesa 1.

Tra le pareti esterne 26a, 27a, 28a, 22a e le pareti interne 26c, 27c, 28c, 22c come imbottitura può essere

PAOLO GARAVELLI
(iscriz. Albo n. 771)

utilizzata anche solamente aria.

Una forma di realizzazione alternativa, non rappresentata di uno scomparto refrigerato non presenta alcuna parete doppia o parete multipla con spazio intermedio o spazi intermedi interposti, bensì piuttosto è realizzata a una parete. In questo caso è necessario assicurare mediante misure di isolamento corrispondenti delle pareti, che la temperatura della merce refrigerata o congelata nello scomparto refrigerato corrispondente non aumenti troppo rapidamente. Qui quindi si offre un rivestimento che riflette una radiazione di calore dei lati interni della parete rispettivamente un materiale della parete corrispondente, il quale, in modo vantaggioso (eventualmente - se sufficiente - anche in alternativa) offre inoltre una convenzione termica naturale più piccola possibile per effetto del contatto diretto con la merce refrigerata o congelata. Queste proprietà, per il resto, in modo vantaggioso presentano anche pareti realizzate a parete doppia o multipla di uno scomparto refrigerato della borsa della spesa secondo l'invenzione.

PAOLO GARAVELLI
(Iscriz. Albo n. 771)

Lo scomparto refrigerato 20 per le sue pareti relativamente spesse, allo stato appeso della borsa della spesa 1, presenta la forma a parallelepipedo, autoportante menzionata. Preferibilmente accanto a quella rappresentata ci sta almeno un'altra pizza.

Lo scomparto refrigerato 20 in modo vantaggioso è dimensionato in modo tale che dentro ci stia almeno una scatola P di una pizza surgelata, come è indicato nella figura 2.

Durante l'uso della borsa 1, questa viene appesa con gli elementi di gancio 14 sulle pareti longitudinali di un carrello della spesa E tradizionale (vedere figura 2), in cui vengono tesi i tiranti di gomma 9 e liberata l'apertura 13 della borsa. L'utente può ora sistemare gli articoli acquistati da non raffreddare nello scomparto di alloggiamento 2 e la merce da refrigerare o da tenere al freddo nello scomparto refrigerato 20. Il coperchio 22, dopo l'introduzione dell'articolo refrigerato, in modo vantaggioso, viene rovesciato verso il basso ed eventualmente chiuso con la chiusura a strappo 23.

PAOLO GARAVELLI
(Iscriz. Albo n. 771)

Alla cassa l'utente mette la merce sul nastro trasportatore e successivamente, dopo il pagamento, la rimette nello stesso raggruppamento nella borsa 1. La borsa 1 può essere riempita senza fretta, poiché essa viene tenuta aperta grazie agli elementi di gancio 14 e pertanto mentre si mette a posto non si deve maneggiare in modo scomodo. In modo vantaggioso la chiusura a strappo 23 viene chiusa successivamente. Quindi la borsa 1 può essere trasportata nel carrello della spesa E verso l'auto o portata dopo il sollevamento dal carrello della spesa E e

lì ad esempio sistemata nel bagagliaio. Durante l'estrazione dal carrello della spesa E l'apertura 13 della borsa 1 si chiude da sola mediante i tiranti di gomma 9. Un caricamento scomodo di carrelli della spesa in una borsa della spesa in seguito al passaggio della cassa non è necessario. Gli articoli refrigerati o congelati sulla base dell'isolamento grazie allo scomparto refrigerato 20 dal primo momento rimangono freschi rispettivamente freddi e quindi più a lungo conservabili.

Nella figura 3 è rappresentata un'altra forma di realizzazione di una borsa 1 secondo l'invenzione, in cui è previsto soltanto uno scomparto di alloggiamento 2, che in questo caso è identico allo scomparto refrigerato 20. Pertanto, la borsa della spesa 21 nel complesso è una borsa refrigerata.

PAOLO GARAVELLI
(Iscriz. Albo n. 771)

Nel caso della borsa 1 secondo la figura 3, le pareti longitudinali 10 e le pareti trasversali 11 della borsa 1 sono identiche alle pareti longitudinali 27 e alle parete trasversali (non rappresentate a causa del disegno in sezione) dello scomparto refrigerato 20. Lo stesso vale per il fondo 12 della borsa 1 e il fondo 28 dello scomparto refrigerato 20. Le pareti longitudinali 27, le pareti trasversali e il fondo 28 dello scomparto refrigerato 20 presentano - come nel caso della forma di realizzazione secondo le figura 1 e 2 - pareti esterne 27a

rispettivamente 28a e pareti interne 27c e 28c, nonché imbottiture 27b rispettivamente 28b termicamente isolanti disposte nel mezzo (in particolare un materiale morbido, quindi non rigido).

Inoltre la borsa della spesa 1 presenta un'apertura 21 (identica all'apertura 13 per lo scomparto di alloggiamento 2), che può essere chiusa con un coperchio non rappresentato con l'ausilio di una chiusura a strappo 23 circostante sul lato interno dello scomparto refrigerato 20. Il coperchio, in questo caso, si estende sull'intera apertura 21.

Secondo l'alternativa rappresentata nella figura 3a, ampiamente identica alla forma di realizzazione secondo la figura 3, due scomparti di alloggiamento 2, realizzati come scomparti refrigerati 20, sono separati da una parete 127, che è a sua volta realizzata termicamente isolante. Con questa costruzione all'utente viene offerta la vantaggiosa possibilità, di poter immagazzinare nell'uno scomparto refrigerato 20 la merce a temperatura ambiente e nell'altro scomparto refrigerato 20 merce da tenere fredda. Se non fosse presente la parete 127, le merci più calde trasferirebbero una parte del loro calore in misura indesiderata alla merce da refrigerare. Così si amplia il numero di possibilità di utilizzo di questa borsa, che quindi non può essere impiegato ragionevolmente soltanto

PAOLO GARAVELLI
(Iscriz. Albo n. 771)

per merci refrigerate. Naturalmente è anche possibile introdurre soltanto merce a temperatura ambiente in entrambi gli scomparti refrigerati 20. Evidentemente possono essere presenti anche più di due scomparti di alloggiamento rispettivamente refrigerati 20. Può cambiare anche la grandezza di questi scomparti.

Nel caso della terza forma di realizzazione, rappresentata dall'alto schematicamente nella figura 4, di fronte allo scomparto refrigerato 20 secondo l'invenzione sono rappresentati tre scomparti 30 delle bottiglie, che possono alloggiare rispettivamente una bottiglia F inseribili dall'alto (disegnata riposta in uno scomparto 30 a titolo esemplificativo). Tra gli scomparti 20, 30 è previsto uno scomparto di alloggiamento 2, che può essere usato per merci, che non devono essere refrigerate e non si presentano in forma di bottiglia. La parete longitudinale 10 della borsa 1 e le pareti adiacenti degli scomparti 30 delle bottiglie preferibilmente sono cuciti e/o saldati tra loro. Queste pareti degli scomparti 30 delle bottiglie e la parete longitudinale 10 possono anche essere identiche o parzialmente identiche.

Il quarto esempio di realizzazione secondo la figura 5 si contraddistingue per due file di rispettivamente tre scomparti 30 delle bottiglie, che sono disposti rispettivamente su pareti longitudinali 10 opposte della

PAOLO GARAVELLI
(Iscriz. Albo n. 771)

borsa 1. Tra queste file è previsto uno scomparto di alloggiamento 2.

L'invenzione è stata illustrata più dettagliatamente sulla scorta di singoli esempi di realizzazione. Nell'ambito delle rivendicazioni sono senz'altro possibili modifiche. Così ad esempio è concepibile che lo scomparto di alloggiamento 20 sia suddiviso in singoli compartimenti, per cui uno di questi compartimenti può essere utilizzato per verdure, un altro per frutta e un altro per altra merce. È anche possibile che una borsa della spesa secondo la presente invenzione presenti soltanto scomparti 30 delle bottiglie, senza che quindi sia previsto uno o più scomparti di alloggiamento 2 non specifici. Le proprietà di isolamento termico delle pareti e del fondo dell'almeno uno scomparto refrigerato 20 possono essere conseguite grazie a misure diverse, in particolare mediante materiali adatti diversi da quelli suddescritti. È anche possibile che non tutte le pareti e i fondi agiscano in modo termicamente isolante, bensì soltanto una parte rispettivamente parti delle pareti e dei fondi. Tuttavia è importante che la temperatura della merce inserita, raffreddata o congelata nell'almeno uno scomparto refrigerato, aumenti soltanto lentamente e le merci rimangano quindi refrigerate a lungo sul percorso dal supermercato verso casa. Inoltre, anche le pareti degli scomparti per le bottiglie possono essere

PAOLO GARAVELLI
(Iscriz. Albo n. 771)

realizzate termicamente isolanti, ad esempio per la sistemazione di bottiglie di latte negli scomparti per le bottiglie.

PAOLO GARAVELLI
(Iscriz. Albo n. 771)

PAOLO GARAVELLI
(Iscriz. Albo n. 771)

RIVENDICAZIONI

1. Borsa della spesa con un fondo (12), pareti longitudinali (10) opposte, pareti trasversali (11) opposte, nonché un'apertura (13) di fronte al fondo (12), in cui è previsto almeno uno scomparto di alloggiamento (2) per introdurre articoli acquistati attraverso l'apertura (13), con almeno un manico (4) per portare a mano la borsa (1) nonché con un dispositivo di sospensione (14) per appendere la borsa (1) in carrelli della spesa (E) noti per supermercati, mercati e simili, caratterizzata da almeno uno scomparto refrigerato (20) termicamente isolante per l'alloggiamento di articoli refrigerati e congelati (P) e/o almeno uno scomparto (30) delle bottiglie per l'alloggiamento rispettivamente di una bottiglia di alimenti (F) usuale in commercio.

2. Borsa della spesa secondo la rivendicazione 1, caratterizzata dal fatto che l'almeno uno scomparto refrigerato (20) è disposto separato dall'ameno uno scomparto di alloggiamento (2).

3. Borsa della spesa secondo la rivendicazione 1 o 2, caratterizzata dal fatto che oltre agli scomparti (30) delle bottiglie è presente almeno uno scomparto di alloggiamento (2).

4. Borsa della spesa secondo una delle rivendicazioni precedenti, caratterizzata dal fatto che almeno uno

PAOLO GARAVELLI
(Iscriz. Albo n. 771)

scomparto refrigerato (20) è disposto sul lato interno di una parete (10) della borsa (1) e almeno uno scomparto (30) delle bottiglie sul lato interno di un'altra parete (10) della borsa (1).

5. Borsa della spesa secondo la rivendicazione 4, caratterizzata dal fatto che gli scomparti (20, 30) sono opposti, preferibilmente separati uno dall'altro da uno scomparto di alloggiamento (2) disposto in mezzo.

6. Borsa della spesa secondo la rivendicazione 1, caratterizzata dal fatto che tutti gli scomparti di alloggiamento (2) della borsa (1) sono realizzati come scomparti refrigerati (20).

7. Borsa della spesa secondo una delle rivendicazioni precedenti, caratterizzata dal fatto che l'almeno uno scomparto refrigerato (20) da parte sua è suddiviso in più scomparti.

8. Borsa della spesa secondo la rivendicazione 7, caratterizzata dal fatto che almeno alcuni degli scomparti sono separati uno dall'altro per mezzo di pareti (127) termicamente isolanti.

9. Borsa della spesa secondo la rivendicazione 1, caratterizzata dal fatto che tutti gli scomparti di alloggiamento (2) della borsa (1) sono realizzati come scomparti (30) delle bottiglie.

10. Borsa della spesa secondo una delle precedenti

PAOLO GARAVELLI
(Iscriz. Albo n. 271)

rivendicazioni, caratterizzata dal fatto che l'almeno uno scomparto refrigerato (20) e/o l'almeno uno scomparto (30) delle bottiglie presenta un'apertura (21) aperta verso l'alto.

11. Borsa della spesa secondo una delle precedenti rivendicazioni, caratterizzata dal fatto che è previsto un coperchio (22) per l'almeno uno scomparto refrigerato (20) rispettivamente l'almeno uno scomparto (30) delle bottiglie.

12. Borsa della spesa secondo una delle precedenti rivendicazioni, caratterizzata dal fatto che è prevista una chiusura (23) per l'almeno uno scomparto refrigerato (20) rispettivamente l'almeno uno scomparto (30) delle bottiglie, preferibilmente per la chiusura dello scomparto (20, 30) con il coperchio (22) secondo la rivendicazione 11.

PAOLO GARAVELLI
(Iscriz. Albo n. 771)

13. Borsa della spesa secondo la rivendicazione 12, caratterizzata dal fatto che la chiusura (23) è realizzata come chiusura lampo, chiusura con il velcro, chiusura a clip, chiusura a bottoni o simili.

14. Borsa della spesa secondo una delle precedenti rivendicazioni, caratterizzata dal fatto che almeno uno scomparto refrigerato (20) e/o almeno uno scomparto (30) delle bottiglie è disposto all'interno della borsa della spesa (1).

15. Borsa della spesa secondo la rivendicazione 14, caratterizzata dal fatto che almeno uno scomparto refrigerato (20) e/o almeno uno scomparto (30) delle bottiglie è disposto nella zona di una delle pareti longitudinali (10) della borsa (1).

16. Borsa della spesa secondo una delle rivendicazioni precedenti, caratterizzata dal fatto che almeno uno scomparto refrigerato (20) e/o almeno uno scomparto (30) delle bottiglie è disposto all'esterno della borsa (1) su un lato esterno di una parete longitudinale o una trasversale (10, 11).

17. Borsa della spesa secondo la rivendicazione 16, caratterizzata dal fatto che almeno uno scomparto refrigerato (20) e/o almeno uno scomparto (30) delle bottiglie è fissato nella zona superiore di una parete longitudinale o trasversale (10, 11) della borsa della spesa (1), e che lo scomparto refrigerato (20) allo stato appeso della borsa della spesa (1) viene a poggiare su un lato esterno del carrello della spesa (E).

18. Borsa della spesa secondo una delle rivendicazioni precedenti, caratterizzata dal fatto che almeno uno scomparto refrigerato (20) è realizzato per l'alloggiamento di almeno una scatola di pizza (P) di grandezza commerciale consueta.

19. Borsa della spesa secondo una delle rivendicazioni

PAOLO GARAVELLI
(Iscriz. Albo n. 771)

precedenti, caratterizzata dal fatto che lo scomparto refrigerato (20), allo stato appeso della borsa (1), presenta una configurazione sostanzialmente autoportante, a forma di parallelepipedo.

20. Borsa della spesa secondo una delle rivendicazioni precedenti, caratterizzata dal fatto che almeno uno scomparto refrigerato (20) e/o almeno uno scomparto (30) delle bottiglie si estende sostanzialmente sull'intera altezza e/o lunghezza della borsa della spesa (1).

21. Borsa della spesa secondo una delle rivendicazioni precedenti, caratterizzata dal fatto che le pareti longitudinali e trasversali (10, 11) della borsa della spesa (1) sono costituite di poliestere.

22. Borsa della spesa secondo una delle rivendicazioni precedenti, caratterizzata dal fatto che le pareti (26, 27, 28; 27, 28) dell'almeno uno scomparto refrigerato (20) presentano pareti esterne (26a, 27a, 28a; 27a, 28a) e pareti interne (26c, 27c, 28c; 27c, 28c) con un'imbottitura (26b, 27b, 28b; 27b, 28b) disposta in mezzo a scopi di isolamento.

23. Borsa della spesa secondo una delle rivendicazioni precedenti, caratterizzata dal fatto che almeno una parte di una parete (10) della borsa (1) e un parte di una parete (27a, 27) dello scomparto refrigerato (20) sono identiche.

24. Borsa della spesa secondo una delle rivendicazioni

PAOLO GARAVELLI

precedenti, caratterizzata dal fatto che almeno una delle pareti interne (26c, 27c, 28c; 27c, 28c) delle pareti (26, 27, 28) dello scomparto refrigerato (20) e preferibilmente tutte le pareti interne (26c, 27c, 28c; 27c, 28c) sono costituite da PVC o alluminio.

25. Borsa della spesa secondo una delle rivendicazioni precedenti, caratterizzata dal fatto che almeno una parete interna (26c, 27c, 28c; 27c, 28c) delle pareti (26, 27, 28) dell'almeno uno scomparto refrigerato (20) è provvista di uno strato o rivestimento che riflette la radiazione termica o è costituito di un materiale con proprietà di riflessione di radiazione termica, per fare aumentare soltanto lentamente la temperatura nell'almeno uno scomparto refrigerato (20) in periodo di tempo più lungo.

26. Borsa della spesa secondo almeno una delle rivendicazioni precedenti, caratterizzata dal fatto che almeno una parete interna (26c, 27c, 28c; 27c, 28c) delle pareti (26, 27, 28) dell'almeno uno scomparto refrigerato (20) è costituita da un materiale con proprietà di cattiva conduzione termica o presenta un rivestimento corrispondente, per far aumentare soltanto lentamente la temperatura nell'almeno uno scomparto refrigerato (20) in un periodo di tempo più lungo.

27. Borsa della spesa secondo la rivendicazione 25 o 26, caratterizzata dal fatto che almeno una parete dell'almeno

PAOLO GARAVELLI

uno scomparto refrigerato (20) è realizzata a monoparete.

28. Borsa della spesa secondo una delle rivendicazioni precedenti, caratterizzata dal fatto che il dispositivo di sospensione (14) presenta almeno rispettivamente un elemento di gancio (14) rivolto verso l'esterno e verso il basso sui bordi esterni delle pareti longitudinali (10) per la sospensione nel carrello della spesa (E).

29. Borsa della spesa secondo la rivendicazione 28, caratterizzata dal fatto che gli elementi di gancio (14) sono disposti rispettivamente su listelli (15) rigidi, che si sviluppano opposti lungo i bordi superiori delle due pareti longitudinali (10).

30. Borsa della spesa secondo la rivendicazione 29, caratterizzata dal fatto che gli elementi di gancio (14) e i listelli (15) sono realizzati rispettivamente in un solo pezzo.

31. Borsa della spesa secondo una delle rivendicazioni precedenti, caratterizzata dal fatto che l'almeno uno scomparto refrigerato (20) e/o l'almeno uno scomparto (30) delle bottiglie è disposto al di sotto di uno dei listelli.

32. Borsa della spesa secondo una delle rivendicazioni precedenti, caratterizzata dal fatto che lungo i listelli (15) sono disposte chiusure a velcro (17) rivolte l'una verso l'altra e corrispondenti tra loro.

33. Borsa della spesa secondo una delle rivendicazioni

PAOLO GARAVELLI
(Iscriz. Albo n. 771)

precedenti, caratterizzata dal fatto che sui bordi superiori delle loro pareti trasversali (11) sono previsti tiranti di gomma (9).

34. Borsa della spesa secondo una delle rivendicazioni precedenti, caratterizzata dal fatto che gli elementi di gancio (14) sono previsti tra le due estremità di impugnatura (5) del rispettivo del manico (4).

35. Borsa della spesa secondo una delle rivendicazioni precedenti, caratterizzata dal fatto che sui bordi superiori delle pareti longitudinali (10) è previsto rispettivamente un manico (4) e che le due zone di impugnatura (6) dei manici (4) possono essere collegate tra loro ad accoppiamento dinamico per mezzo di una chiusura a velcro (8a, 8b).

36. Borsa della spesa secondo una delle rivendicazioni precedenti, con un involucro, ad esempio di nylon, in cui la borsa della spesa (1) può essere riposta arrotolata e/o ripiegata.

PAOLO GARAVELLI
(Iscriz. Albo n. 771)

CAMERA DI COMMERCIO
INDUSTRIA ARTIGIANATO E AGRICOLTURA
DI TORINO

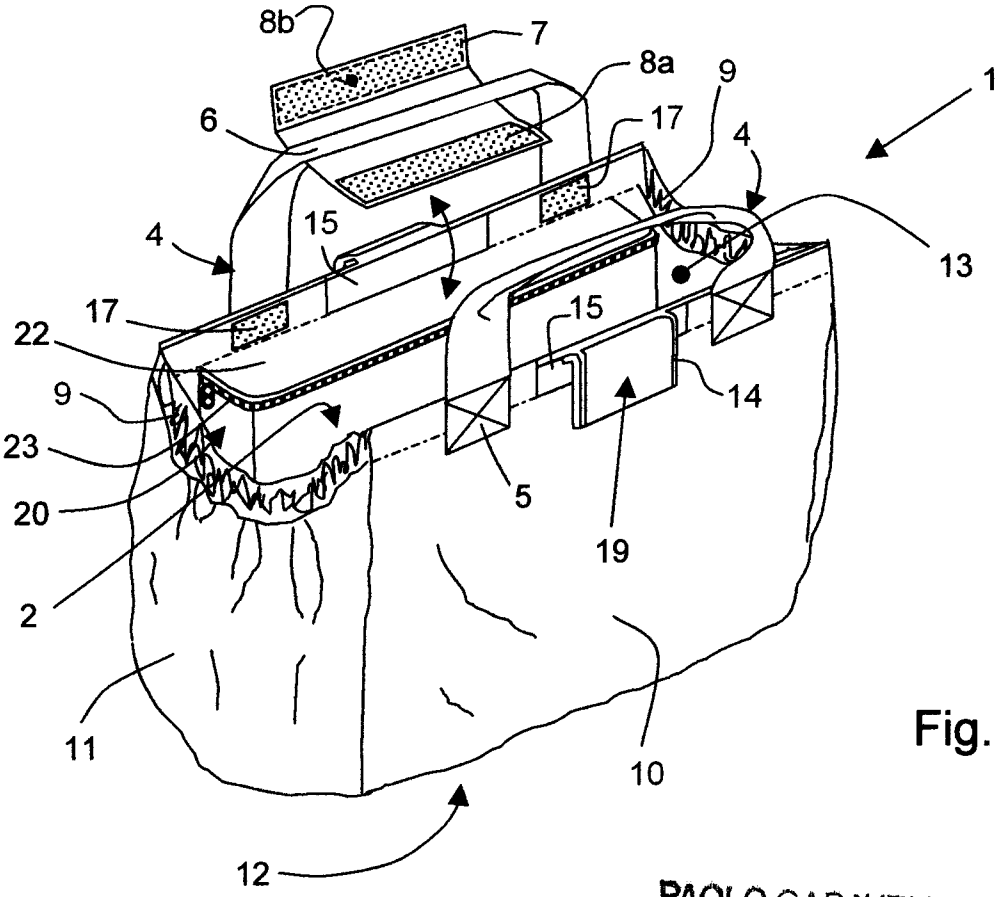

Fig. 1

PAOLO GARAVELLI
(Iscriz. Albo n. 771)

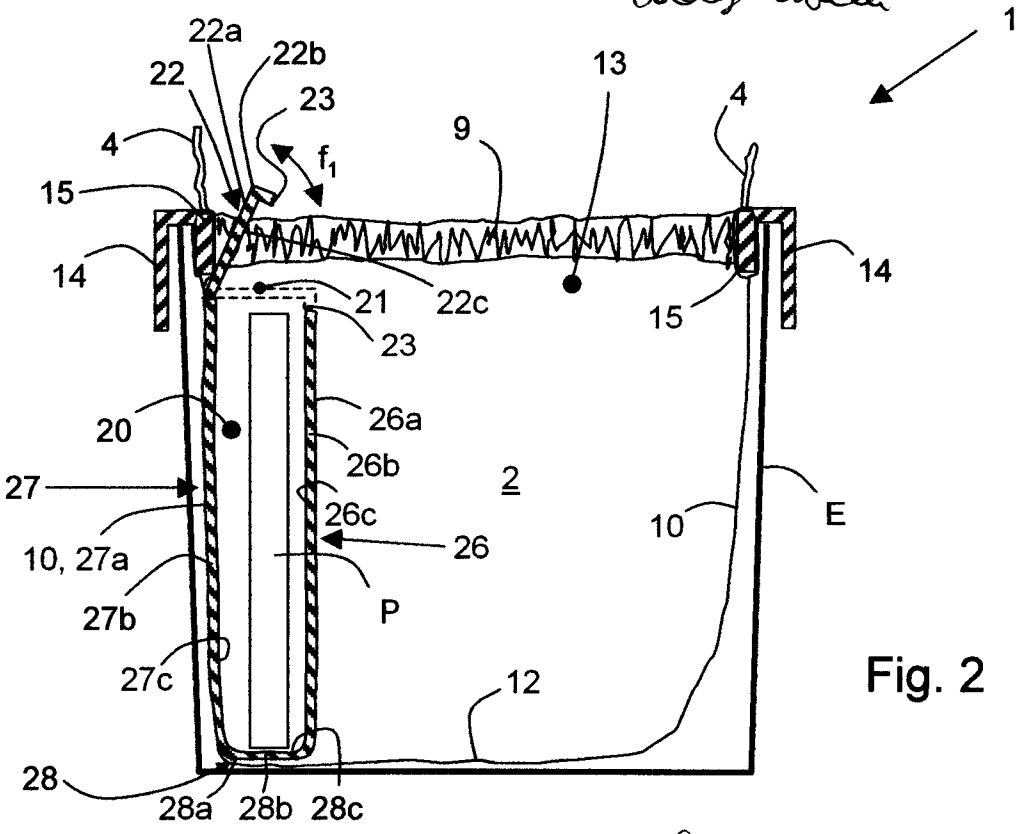

Fig. 2

CAMERA DI COMMERCIO
INDUSTRIA ARTIGIANATO E AGRICOLTURA
DI TORINO

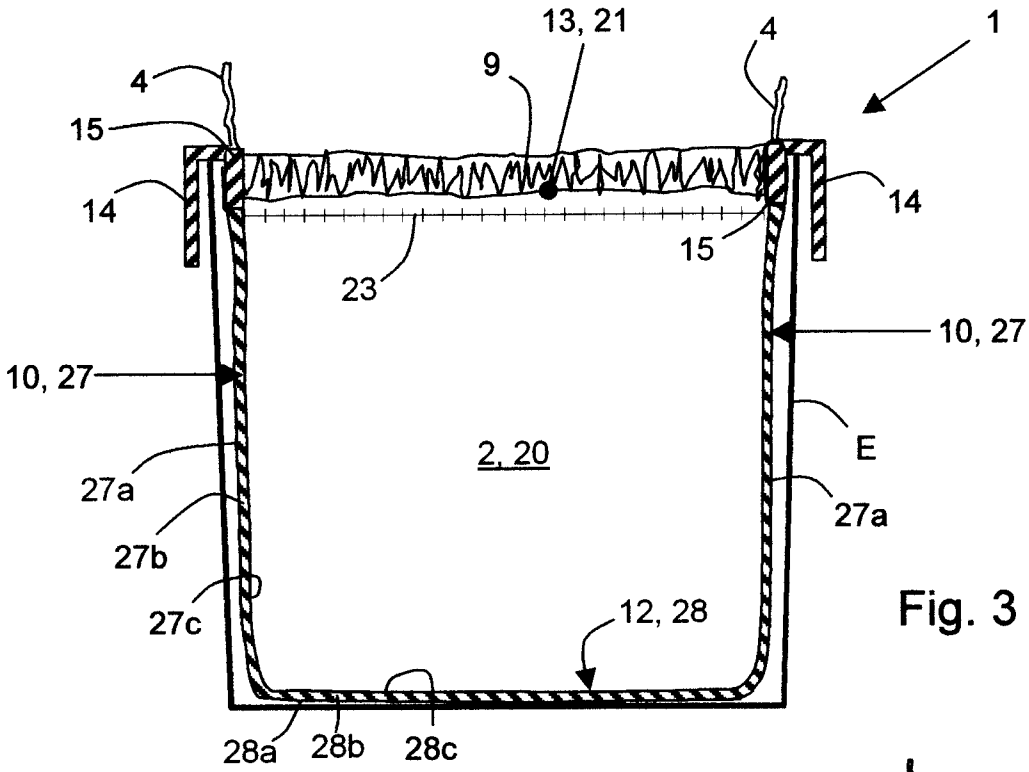

Fig. 3

PAOLO GARAVELLI
(Iscriz. Albo n. 771)

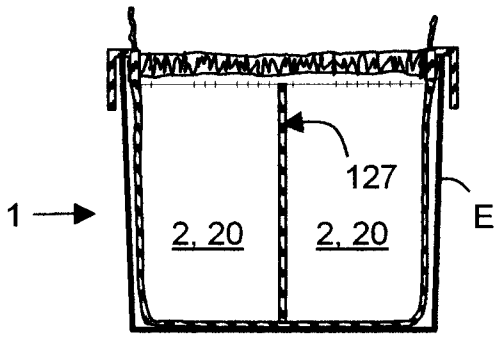

Fig. 3a

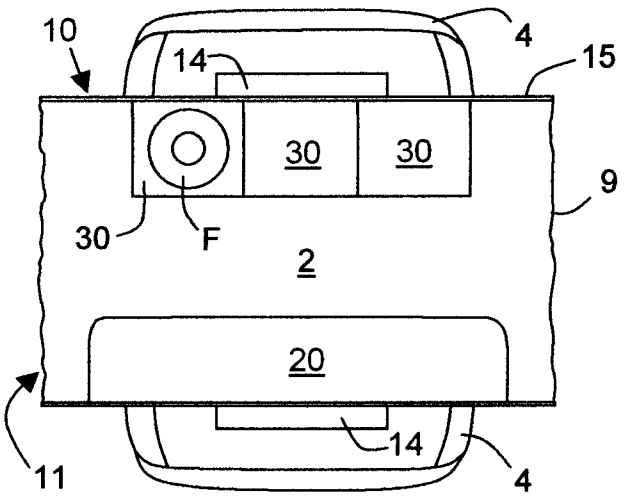

Fig. 4

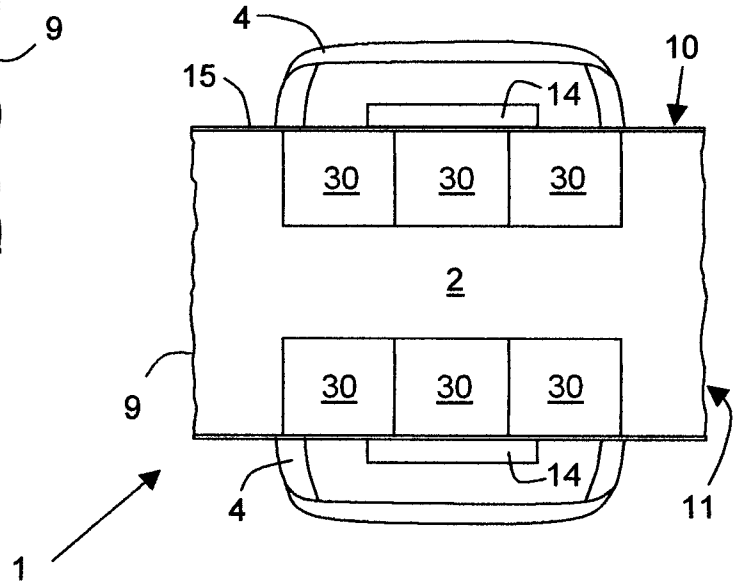

Fig. 5

CAMERA DI COMMERCIO
INDUSTRIA ARTIGIANATO E AGRICOLTURA
DI TORINO