(19)中华人民共和国国家知识产权局

(12)实用新型专利

(10)授权公告号 CN 214249767 U
(45)授权公告日 2021.09.21

(21)申请号 202120224477.3

(22)申请日 2021.01.26

(73)专利权人 江门市联晟五金电器有限公司
地址 529080 广东省江门市高新区高新东路20号2#厂房二层A区

(72)发明人 何伟洲

(74)专利代理机构 北京远大卓悦知识产权代理有限公司 11369
代理人 张清

(51)Int.Cl.
F24D 15/00(2006.01)
F24D 19/02(2006.01)

权利要求书1页 说明书2页 附图3页

(54)实用新型名称

一种吊顶式取暖器

(57)摘要

本实用新型公开了一种吊顶式取暖器，包括机壳，机壳内设置有加热装置、吹风装置及电控模块，所述机壳包括底罩以及顶盖，所述底罩具有侧部围壁，其中一侧围壁上设有通风口，所述加热装置、吹风装置及电控模块组成电器部件集成在所述顶盖上，顶盖盖合在底罩的围壁顶部，加热装置、吹风装置及电控模块通过所述顶盖倒装在所述机壳内腔顶部，且所述吹风装置与所述通风口对接连通，底罩底面完整没有安装位，且当吊顶式取暖器安装在室内后，人们难以看到顶板上的安装位，常态下，产品给人们视觉上带来完整性强的外观造型；且当需要对取暖器进行检修时，可通过拆卸顶板将电器部件完整地取出，电器部件完全暴露在外部方便人员检查维修。

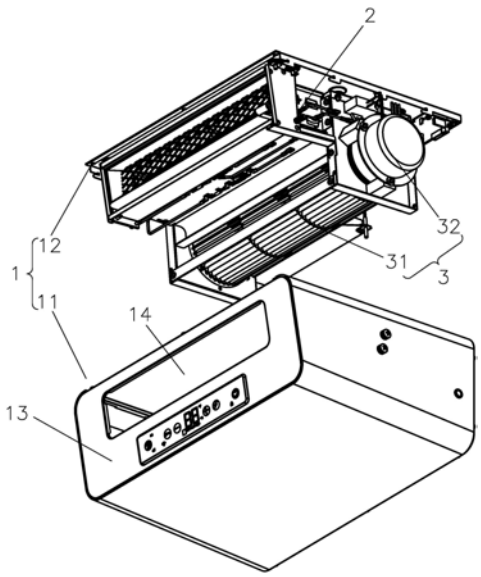

CN 214249767 U

1.一种吊顶式取暖器,包括机壳(1),机壳(1)内设置有加热装置(2)、吹风装置(3)及电控模块(4),所述机壳(1)包括底罩(11)以及顶盖(12),所述底罩(11)具有侧部围壁(13),其中一侧围壁上设有通风口(14),其特征在于:所述加热装置(2)、吹风装置(3)及电控模块(4)集成在所述顶盖(12)上,顶盖(12)盖合在底罩(11)的围壁顶部,加热装置、吹风装置及电控模块通过所述顶盖(12)倒装在所述机壳(1)内腔顶部,且所述吹风装置(3)与所述通风口(14)对接连通。

2.根据权利要求1所述的吊顶式取暖器,其特征在于:所述通风口(14)位于围壁(13)上部,所述围壁(13)下部设有操控面板(5)位于所述通风口(14)下方。

3.根据权利要求1或2所述的吊顶式取暖器,其特征在于:所述吹风装置(3)采用离心式叶轮(31),离心式叶轮(31)呈长筒型且电机(32)设置在离心式叶轮(31)的端部,所述加热装置(2)横向布置在吹风装置(3)的出风道处,离心式叶轮(31)转动扇风从吹风装置(3)的出风道吹出,经过加热装置(2)后从机壳(1)上的通风口(14)吹出至外部。

4.根据权利要求1所述的吊顶式取暖器,其特征在于:与设有所述通风口(14)的围壁(13)相对的另一侧围壁为背部围壁,背部围壁设有散热口(15)。

5.根据权利要求4所述的吊顶式取暖器,其特征在于:所述背部围壁上设有避空槽(16),使电控模块显露于机壳(1)表面。

一种吊顶式取暖器

技术领域

[0001] 本实用新型涉及一种取暖器，具体是一种吊顶式取暖气。

背景技术

[0002] 吊顶式取暖器一般吊设在天花或墙壁顶部，通过从上至下地吹出热风对室内进行加热升温取暖，吊顶式取暖器的机壳包括底罩及顶盖，热风装置、加热装置及操控模块分别通过螺钉固定安装在底罩底部，螺钉的螺钉头显露在机壳底壁，影响取暖器的外观，导致整体感差；且，底罩内安装热风装置、加热装置及操控模块后，空间狭窄，检修时，需将手部伸入底罩内，空间不足导致检修十分麻烦。

发明内容

[0003] 为了克服现有技术的不足，本实用新型提供一种具有新型结构的吊顶式取暖器。

[0004] 本实用新型解决其技术问题所采用的技术方案是：

[0005] 一种吊顶式取暖器，包括机壳，机壳内设置有加热装置、吹风装置及电控模块，所述机壳包括底罩以及顶盖，所述底罩具有侧部围壁，其中一侧围壁上设有通风口，所述加热装置、吹风装置及电控模块集成在所述顶盖上，顶盖盖合在底罩的围壁顶部，加热装置、吹风装置及电控模块通过所述顶盖倒装在所述机壳内腔顶部，且所述吹风装置与所述通风口对接连通。

[0006] 所述通风口位于围壁上部，所述围壁下部设有操控面板位于所述通风口下方。

[0007] 所述吹风装置用离心式叶轮，离心式叶轮呈长筒型且电机设置在离心式叶轮的端部，所述加热装置横向布置在吹风装置的出风道处，离心式叶轮转动扇风从吹风装置的出风道吹出，经过加热装置后从机壳上的通风口吹出至外部。

[0008] 与设有所述通风口的围壁相对的另一侧围壁为背部围壁，背部围壁设有散热口。

[0009] 所述背部围壁上设有避空槽，使电控模块显露于机壳表面。

[0010] 本实用新型的有益效果是：本实用新型通过将加热装置、吹风装置以及电控模块组成电器部件集成装配在顶板上，底罩底面完整没有安装位，且当吊顶式取暖器安装在室内后，人们难以看到顶板上的安装位，常态下，产品给人们视觉上带来完整性强的外观造型；且当需要对取暖器进行检修时，可通过拆卸顶板将电器部件完整地取出，电器部件完全暴露在外部方便人员检查维修。

附图说明

[0011] 下面结合附图和实施例对本实用新型进一步说明。

[0012] 图1是本实用新型的结构示意图；

[0013] 图2是本实用新型的拆分示意图；

[0014] 图3是本实用新型另一视角的拆分示意图。

具体实施方式

[0015] 参照图1至图3的一种吊顶式取暖器，包括机壳1，机壳1内设置有加热装置2、吹风装置3及电控模块4，机壳1包括底罩11以及顶盖12，底罩11具有侧部围壁13，其中一侧围壁上设有通风口14，加热装置2、吹风装置3及电控模块4组成电器部件集成在顶盖12上，顶盖12盖合在底罩11的围壁顶部，加热装置、吹风装置及电控模块通过顶盖12倒装在机壳1内腔顶部，且吹风装置3与通风口14对接连通，底罩11底面完整没有安装位，且当吊顶式取暖器安装在室内后，人们难以看到顶板12上的安装位，常态下，产品给人们视觉上带来完整性强的外观造型；且当需要对取暖器进行检修时，可通过拆卸顶板 12将电器部件完整地取出，使加热装置2、吹风装置3及电控模块4 完全暴露在外部方便人员检查维修。

[0016] 作为本实用新型的优选方案，通风口14位于围壁13上部，当吹风装置3倒装在机壳内腔顶部，吹风装置与通风口14之间的风道成直线布置，风道结构布置简单；围壁13下部设有操控面板5位于所述通风口14下方，方便人们操作操控面板5和通过操控面板5观察目前取暖器的工作状况。

[0017] 吹风装置3采用离心式叶轮31，风压高风量大，离心式叶轮31 呈长筒型且电机32设置在离心式叶轮31的端部，加热装置2横向布置在吹风装置3的出风道处，离心式叶轮31转动扇风从吹风装置3 的出风道吹出，出风道呈直线布置经过加热装置2后直接从机壳1上的通风口14吹出至外部，通过高风压和直线布置的出风道能更高效地将加热装置2的热量带出，提高取暖器的工作效率。

[0018] 作为优选，设有通风口14的围壁13为前部围壁，相对的另一侧围壁为背部围壁，背部围壁设有散热口15，通过吹风装置3卷风将外部的冷空气从散热口15进入机壳内进行散热。进一步地，背部围壁上设有避空槽16，使电控模块显露于机壳1表面，方便电控模块与外部进行接电。

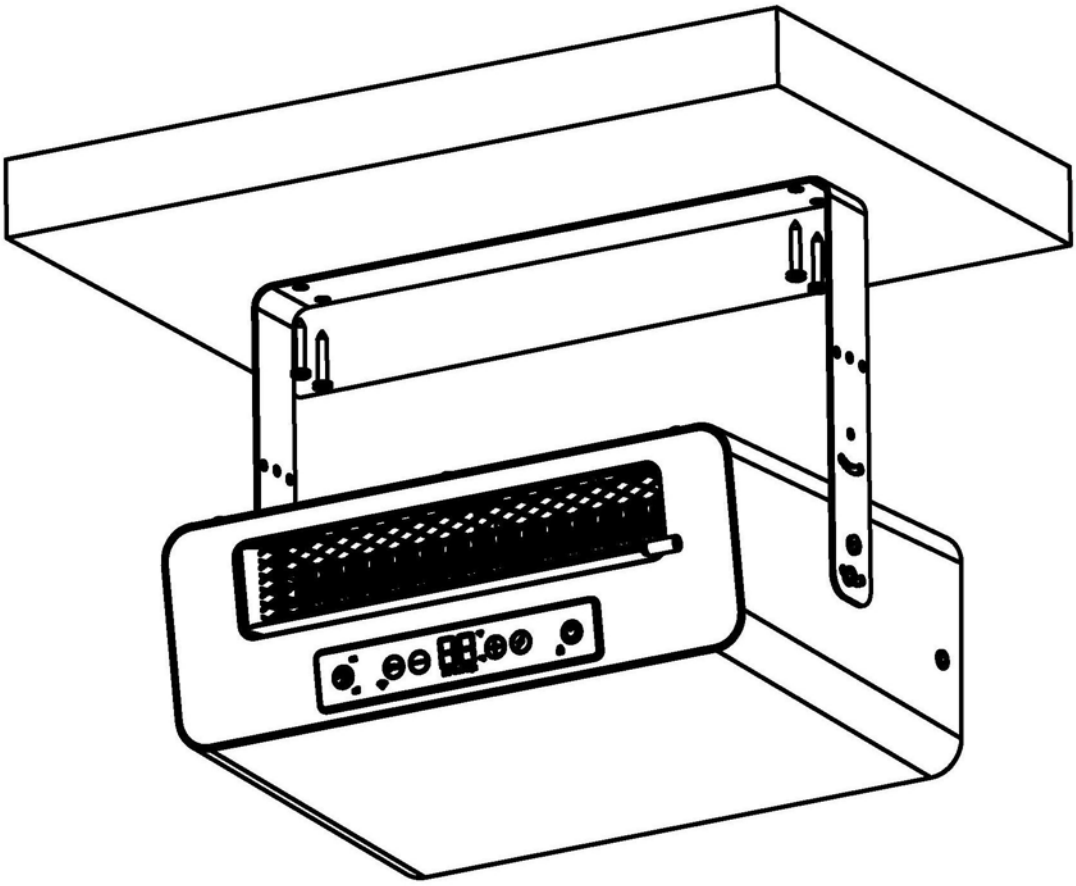

图1

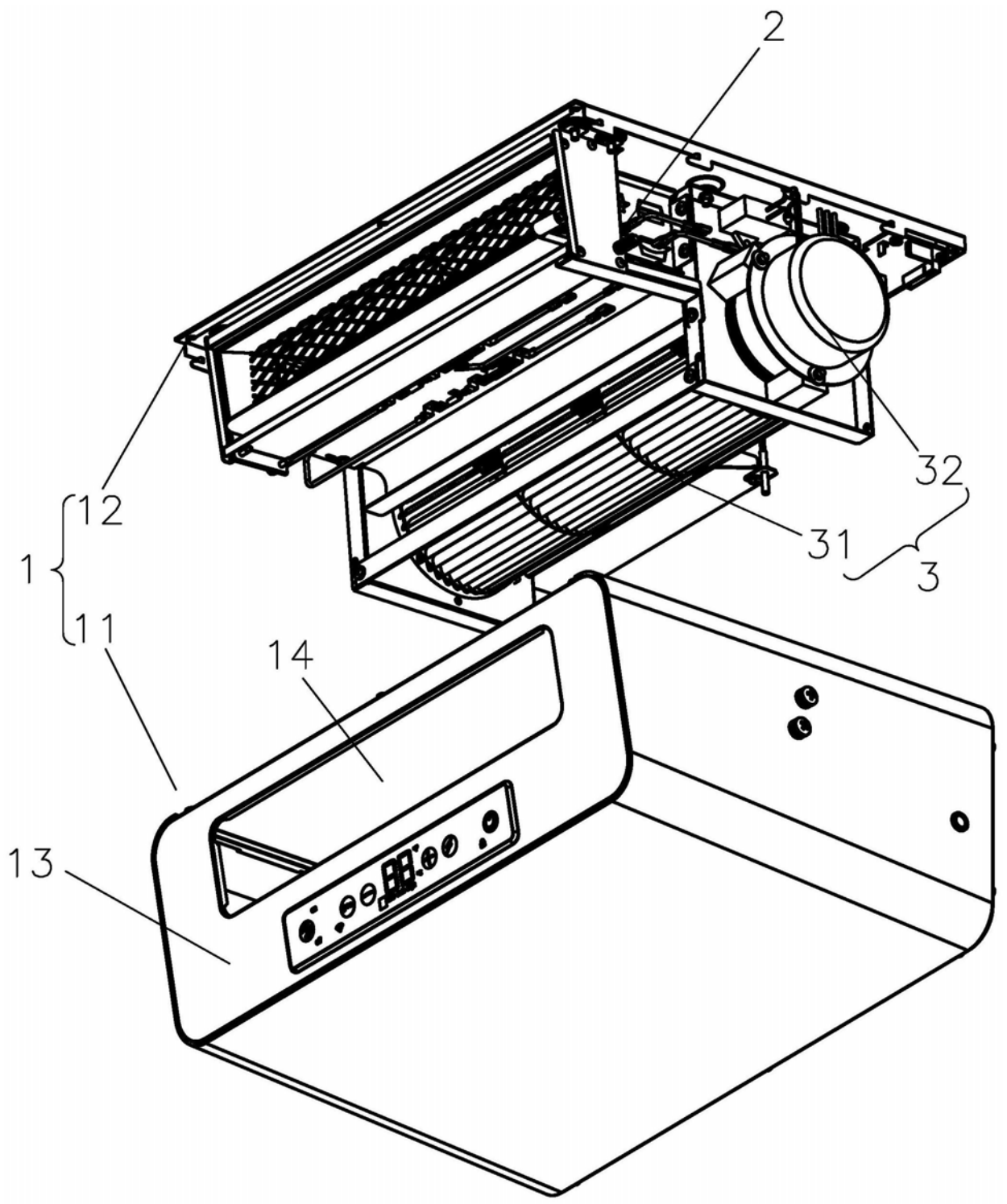

图2

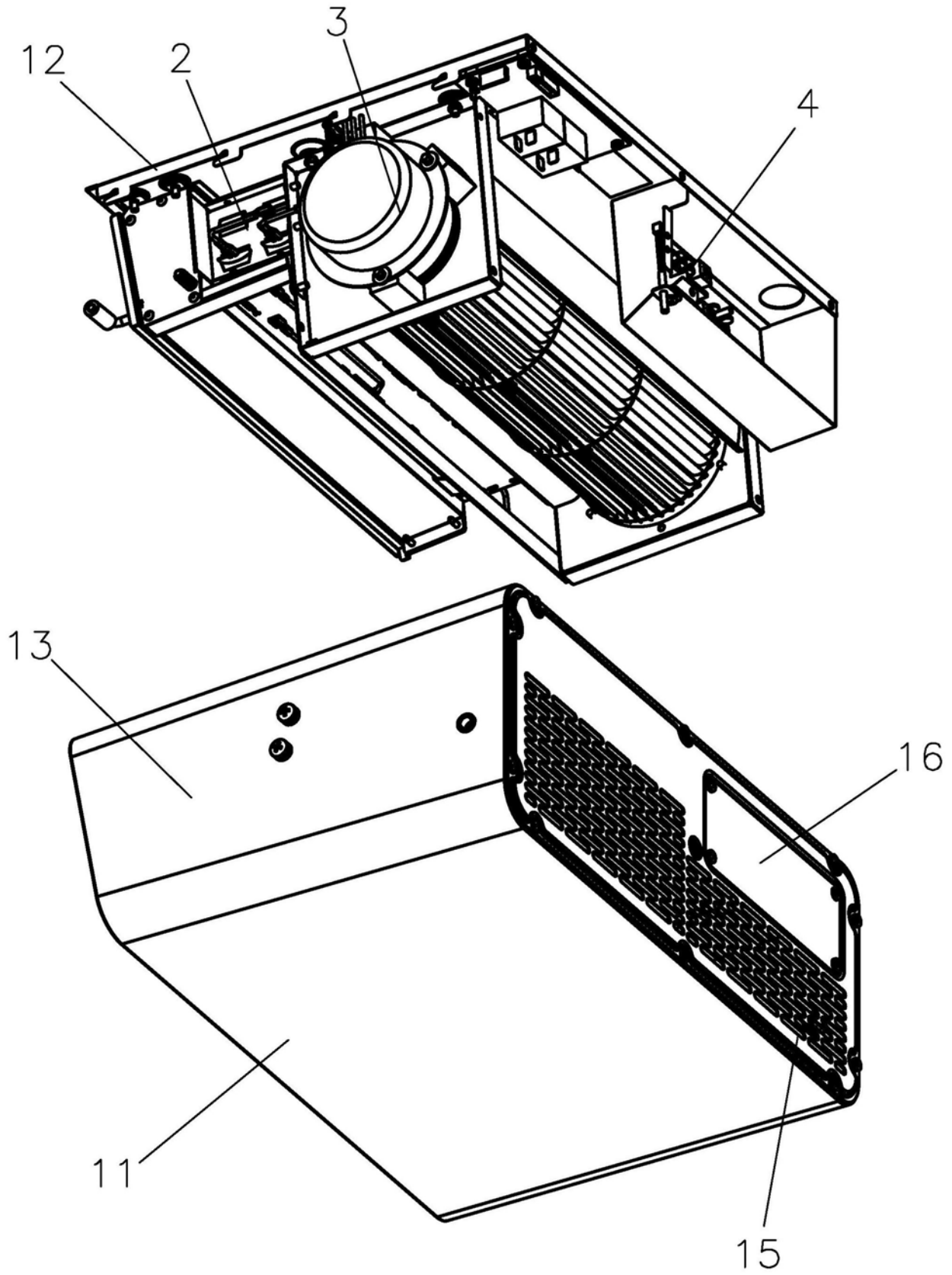

图3