(19)中华人民共和国国家知识产权局

(12)实用新型专利

(10)授权公告号 CN 203646798 U
(45)授权公告日 2014.06.18

(21)申请号 201320856389.0

(22)申请日 2013.12.24

(73)专利权人 湖北省大荣木业有限公司
地址 448155 湖北省荆门市东宝区子陵铺镇新桥村4组

(72)发明人 王大荣

(74)专利代理机构 荆门市首创专利事务所 42107
代理人 董联生

(51)Int.Cl.
A47B 85/06(2006.01)

权利要求书1页 说明书1页 附图1页

(54)实用新型名称

一种多功能书桌

(57)摘要

一种多功能书桌，它由柜体(1)、床架(2)、一对活动支架(3)、桌面(4)、一对挡块(5)和一对桌柜(6)，柜体(1)上分别开有一对支架通过槽，一对桌柜(6)分别安装在柜体(1)两端，一对活动支架(3)的其中一个支架是折叠支架，桌面(4)安装在一对活动支架(3)上，床架(2)两端分别通过活动轴安装柜体(1)内，一对挡块(5)分别安装在一对桌柜(6)一侧。本实用新型的优点是：本实用新型将床和桌合为一体，不仅节约了空间，而且方便实用。

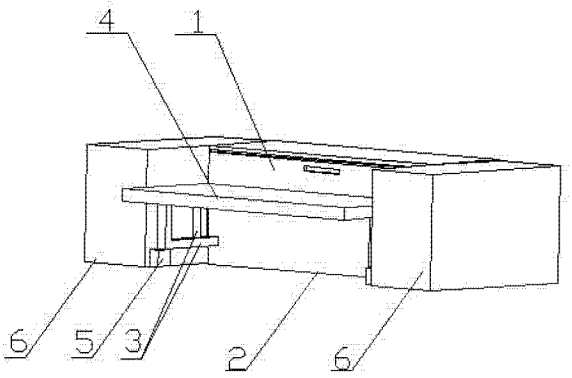

CN 203646798 U

1. 一种多功能书桌，其特征在于它由柜体(1)、床架(2)、一对活动支架(3)、桌面(4)、一对挡块(5)和一对桌柜(6)，柜体(1)上分别开有一对支架通过槽，一对桌柜(6)分别安装在柜体(1)两端，一对活动支架(3)的其中一个支架是折叠支架，桌面(4)安装在一对活动支架(3)上，床架(2)两端分别通过活动轴安装柜体(1)内，一对挡块(5)分别安装在一对桌柜(6)一侧。

一种多功能书桌

技术领域

[0001] 本实用新型涉及家具领域，具体涉及一种多功能书桌。

背景技术

[0002] 目前，市面上没有这种桌、床一体的书桌，现有市面上的书桌都是桌、床分离的，这种书桌不仅占地，众所周知，书桌是办公必不可缺少的重要工具之一，通常的书桌多是固定而笨重的，占据一定量的空间，而且搬动不便，在不使用时不能折叠收藏起来以节省空间，可能会产生一些不好的情况，不使用时占用较大空间等问题，这种情况容易造成某些不利的影响。

实用新型内容

[0003] 本实用新型的目的就是针对目前，市面上没有这种桌、床一体的书桌，现有市面上的书桌都是桌、床分离的，这种书桌不仅占地，众所周知，书桌是办公必不可缺少的重要工具之一，通常的书桌多是固定而笨重的，占据一定量的空间，而且搬动不便，在不使用时不能折叠收藏起来以节省空间，可能会产生一些不好的情况，不使用时占用较大空间等问题，这种情况容易造成某些不利的影响之不足，而提供一种多功能书桌。

[0004] 本实用新型由柜体、床架、一对活动支架、桌面、一对挡块和一对桌柜，柜体上分别开有一对支架通过槽，一对桌柜分别安装在柜体两端，一对活动支架的其中一个支架是折叠支架，桌面安装在一对活动支架上，床架两端分别通过活动轴安装柜体内，一对挡块分别安装在一对桌柜一侧。

[0005] 本实用新型的优点是：本实用新型将床和桌合为一体，不仅节约了空间，而且方便实用。

附图说明

[0006] 图 1 是本实用新型结构示意图。

[0007] 图 2 是床架结构示意图示意图。

具体实施方式

[0008] 如图 1、2 所示，本实用新型由柜体 1、床架 2、一对活动支架 3、桌面 4、一对挡块 5 和一对桌柜 6，柜体 1 上分别开有一对支架通过槽，一对桌柜 6 分别安装在柜体 1 两端，一对活动支架 3 的其中一个支架是折叠支架，桌面 4 安装在一对活动支架 3 上，床架 2 两端分别通过活动轴安装柜体 1 内，一对挡块 5 分别安装在一对桌柜 6 一侧。

[0009] 使用方式：本折叠式书桌没变形之间即可直接使用，如果需要使用床时，只需将桌面 4 向上提起（支架位于柜体 1 上的槽内），然后将床架 2 打开直至水平放置（一对挡块 5 对床架 2 进行支撑）即可。

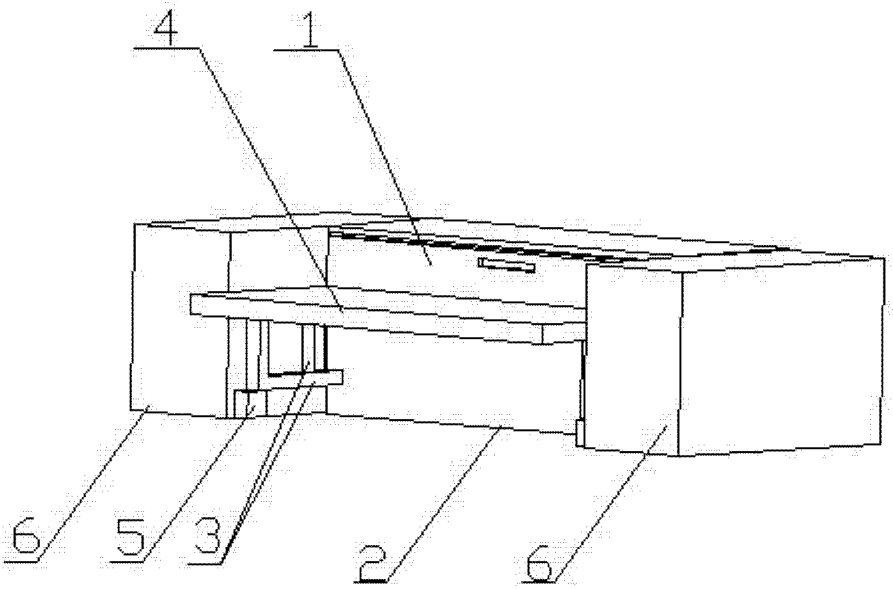

图 1

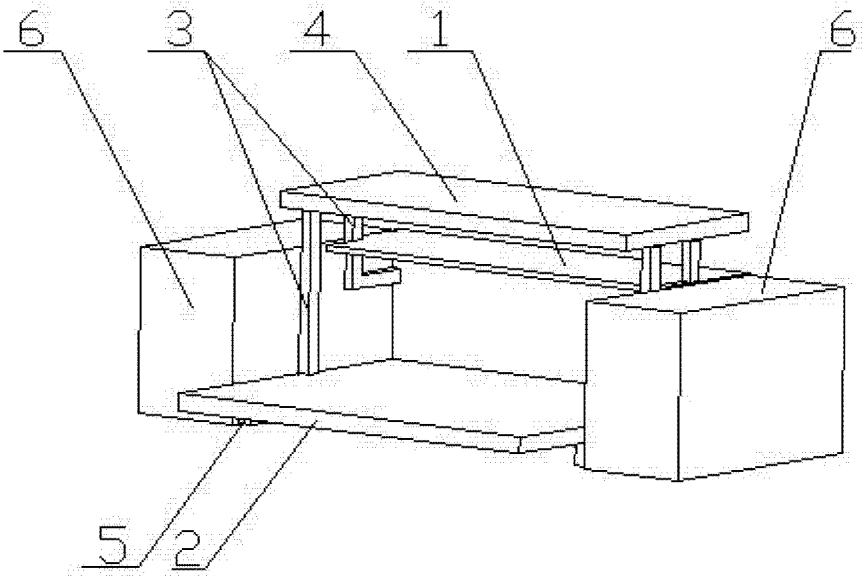

图 2