(19)中华人民共和国国家知识产权局

(12)实用新型专利

(10)授权公告号 CN 202729096 U
(45)授权公告日 2013.02.13

(21)申请号 201220371626.X

(22)申请日 2012.07.30

(73)专利权人 沃祖成
地址 311200 浙江省杭州市萧山区城厢街道拱秀西 8 幢 1 单元 503 室

(72)发明人 沃祖成

(51)Int.Cl.
B65G 15/00(2006.01)
B65G 15/60(2006.01)
B65G 39/12(2006.01)

权利要求书 1 页 说明书 2 页 附图 1 页

(54)实用新型名称

带导向托辊的倾角皮带输送机

(57)摘要

本实用新型涉及一种输送机，尤其是涉及一种带导向托辊的倾角皮带输送机。其主要是解决现有技术所存在的输送机的结构较为复杂，安装较为不易，输送效率较低，输送成本较高等的技术问题。本实用新型包括头架 (1) 与尾架 (2)，其特征在于所述的头架 (1) 与尾架 (2) 之间设有倾斜设置的梯架 (3)，梯架通过立柱 (4) 支撑在地面上，梯架上固定有上料架 (5)，上料架上设有上托辊 (6)、下托辊 (7)，上托辊、下托辊上设有输送带 (8)，头架、尾架上分别设有主动滚筒 (9)、被动滚筒 (10)，尾架与上料架的连接处设有 3 个以上的导向托辊 (12)，所有导向托辊排列成弧形。

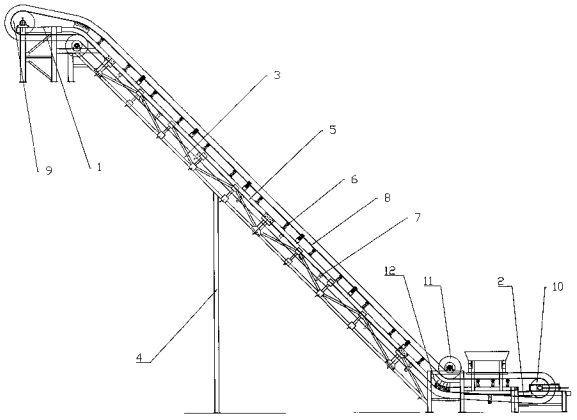

CN 202729096 U

1. 一种带导向托辊的倾角皮带输送机，包括头架 (1) 与尾架 (2)，其特征在于所述的头架 (1) 与尾架 (2) 之间设有倾斜设置的梯架 (3)，梯架通过立柱 (4) 支撑在地面上，梯架上固定有上料架 (5)，上料架上设有上托辊 (6)、下托辊 (7)，上托辊、下托辊上设有输送带 (8)，头架、尾架上分别设有主动滚筒 (9)、被动滚筒 (10)，尾架与上料架的连接处设有 3 个以上的导向托辊 (12)，所有导向托辊排列成弧形。

2. 根据权利要求 1 所述的带导向托辊的倾角皮带输送机，其特征在于所述的尾架 (2) 与梯架 (3) 之间设有可将输送带 (8) 压紧的压带轮 (11)。

带导向托辊的倾角皮带输送机

技术领域

[0001] 本实用新型涉及一种输送机，尤其是涉及一种带导向托辊的倾角皮带输送机。

背景技术

[0002] 输送机历史较为悠久，中国古代的高转筒车和提水的翻车，是现代斗式提升机和刮板输送机的雏形。输送机是在一定的线路上连续输送物料的物料搬运机械，又称连续输送机。输送机可进行水平、倾斜输送，也可组成空间输送线路，输送线路一般是固定的。输送机输送能力大，运距长，还可在输送过程中同时完成若干工艺操作，所以应用十分广泛。现有的输送机大都为带式输送，即通过将物料放置于输送带上，由电机转动带动输送带运动，将物料输送至相应的高度或指定位置。但是这种输送机的结构较为复杂，安装较为不易，输送效率较低，输送成本较高。

实用新型内容

[0003] 本实用新型是提供一种带导向托辊的倾角皮带输送机，其主要是解决现有技术所存在的输送机的结构较为复杂，安装较为不易，输送效率较低，输送成本较高等的技术问题。

[0004] 本实用新型的上述技术问题主要是通过下述技术方案得以解决的：

[0005] 本实用新型的带导向托辊的倾角皮带输送机，包括头架与尾架，所述的头架与尾架之间设有倾斜设置的梯架，梯架通过立柱支撑在地面上，梯架上固定有上料架，上料架上设有上托辊、下托辊，上托辊、下托辊上设有输送带，头架、尾架上分别设有主动滚筒、被动滚筒，尾架与上料架的连接处设有 3 个以上的导向托辊，所有导向托辊排列成弧形。

[0006] 作为优选，所述的尾架与梯架之间设有可将输送带压紧的压带轮。

[0007] 因此，本实用新型的输送机的结构较为简单，安装较为容易，输送效率较高，输送成本较低。

附图说明

[0008] 附图 1 是本实用新型的一种结构示意图。

具体实施方式

[0009] 下面通过实施例，并结合附图，对本实用新型的技术方案作进一步具体的说明。

[0010] 实施例：本例的带导向托辊的倾角皮带输送机，如图 1，包括头架 1 与尾架 2，头架与尾架之间设有倾斜设置的梯架 3，梯架通过立柱 4 支撑在地面上，梯架上固定有上料架 5，上料架上设有上托辊 6、下托辊 7，上托辊、下托辊上设有输送带 8，头架、尾架上分别设有主动滚筒 9、被动滚筒 10，尾架与上料架的连接处设有 3 个以上的导向托辊 12，所有导向托辊排列成弧形。尾架与梯架之间设有可将输送带 8 压紧的压带轮 11。

[0011] 以上所述仅为本实用新型的具体实施例，但本实用新型的结构特征并不局限于

此，任何本领域的技术人员在本实用新型的领域内，所作的变化或修饰皆涵盖在本实用新型的专利范围之中。

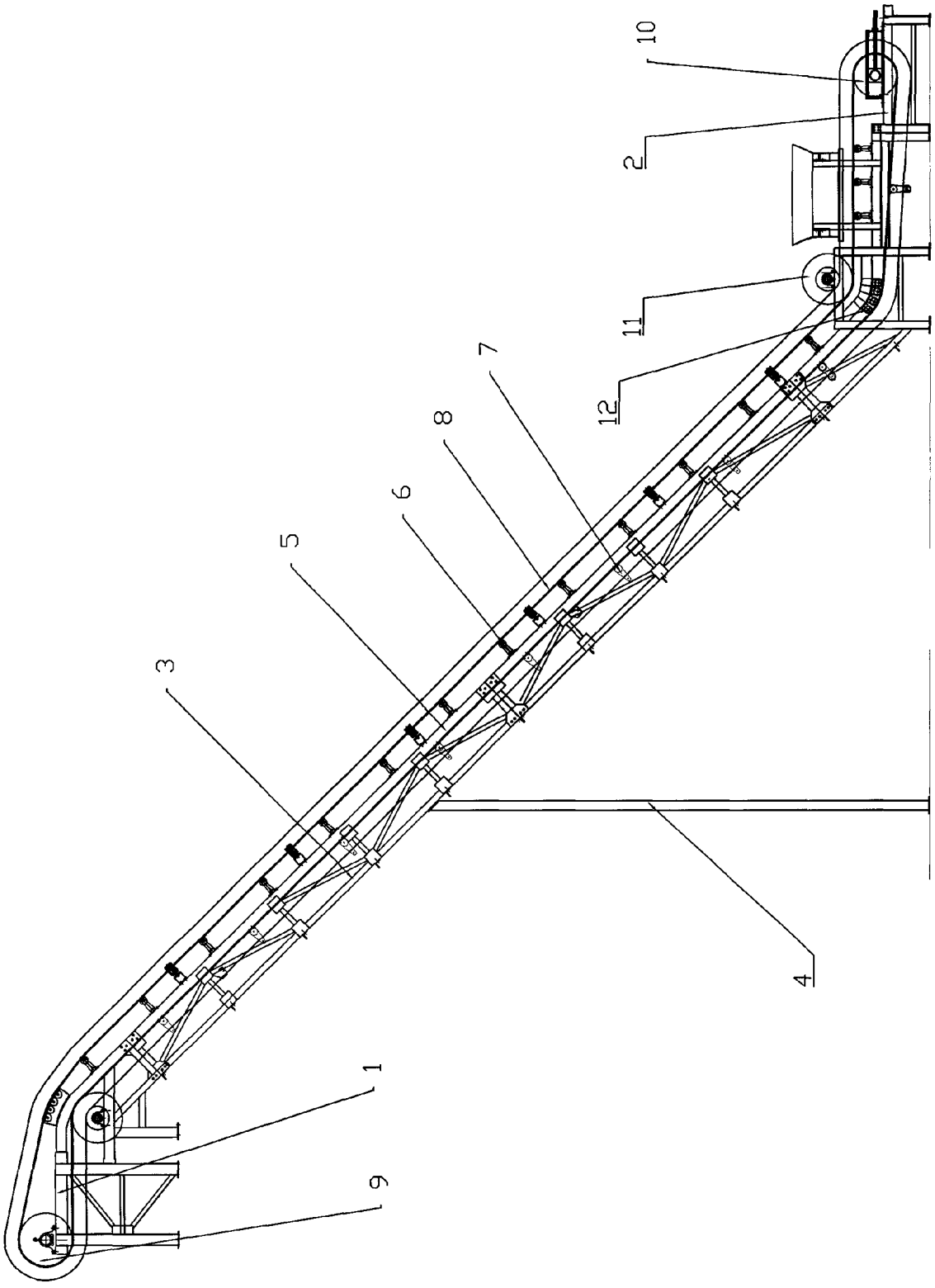

图 1