MINISTERO DELLO SVILUPPO ECONOMICO
DIREZIONE GENERALE PER LA TUTELA DELLA PROPRIETA' INDUSTRIALE
UFFICIO ITALIANO BREVETTI E MARCHI

UIBM

DOMANDA NUMERO	201997900633224
Data Deposito	28/10/1997
Data Pubblicazione	28/04/1999

Sezione	Classe	Sottoclasse	Gruppo	Sottogruppo
E	06	B		

Titolo

INFERRIATA DI SICUREZZA COMPATTABILE.

DESCRIZIONE del modello industriale di utilità dal titolo:

"Inferriata di sicurezza compattabile''

di: PETTITI Giuseppe SpA, nazionalità italiana, Strada Vicinale San Giorgio, 10 - 10036 Settimo Torinese (TO)

Depositata il: 28 ottobre 1997

TO 97U-00021

***

TESTO DELLA DESCRIZIONE

Il presente trovato si riferisce in generale alle inferriate di sicurezza compattabili. Più in particolare, il trovato riguarda un'inferriata compattabile del tipo comprendente una pluralità di barre verticali reciprocamente avvicinabili e allontanabili ed intercollegate da coppie di leve articolate fra loro e alle corrispondenti barre verticali mediante rispettivi perni superiori fissi e perni inferiori mobili rispetto alle barre verticali, ed in cui ciascuna barra verticale è formata internamente con una cavità longitudinale centrale di scorrimento dei suddetti perni mobili e con sedi longitudinali laterali per l'inserimento di organi di blindatura.

Dal brevetto europeo EP-B-0557254 è nota un'inferriata di sicurezza compattabile (in cui però i perni delle leve sono portati da cursori mobili

BUZZI, NOTARO & ANTONIELLI D'OULX s.r.l.

lungo le cavità centrali delle barre verticali), nella quale le suddette sedi laterali di ciascuna barra verticale sono espressamente conformate per ricevere unicamente organi di blindatura di un primo tipo (normalmente aste cilindriche girevoli) e di un secondo tipo (normalmente lame stazionarie). In pratica quindi in tale inferriata di sicurezza nota la disposizione degli organi di blindatura è fissa e immutabile.

Esistono tuttavia applicazioni in cui sarebbe invece desiderabile variare ed adattare la disposizione degli organi di blindatura in funzione delle necessità di applicazione dell'inferriata.

Lo scopo del presente trovato è appunto quello di realizzare un'inferriata di sicurezza del tipo sopra definito, dotata di una maggiore flessibilità in relazione alla collocazione degli organi di blindatura all'interno delle barre verticali.

Secondo il trovato questo scopo viene raggiunto essenzialmente grazie al fatto che almeno parte delle suddette sedi longitudinali delle barre verticali sono sagomate in modo da consentire selettivamente l'inserimento di aste cilindriche girevoli oppure di lame di blindatura stazionarie.

Più in particolare, e secondo una forma di attuazione preferita del trovato, le sedi

BUZZI, NOTARO & ANTONIELLI D'OULX s.r.l.

longitudinali normalmente predisposte per ricevere le aste cilindriche girevoli, ovvero formate con una sezione trasversale circolare complementare a quella di tali aste cilindriche, presentano ciascuna una coppia di intagli diametralmente opposti di ampiezza sostanzialmente corrispondente a quella delle lame di blindatura. Ciò consente, ad esempio, di impiegare come organi di blindatura delle barre verticali unicamente le aste cilindriche girevoli, oppure unicamente le lame di blindatura stazionarie, oppure ancora combinazioni di queste.

Secondo un'ulteriore disposizione preferita, ciascuna barra verticale presenta due coppie di dette sedi a sezione circolare con intagli, disposte da parti opposte alla cavità centrale, ed un'ulteriore coppia di sedi longitudinali ciascuna adiacente ad una rispettiva coppia di dette sedi a sezione circolare con intagli per consentire selettivamente l'inserimento di un'ulteriore lama di blindatura.

Il trovato verrà ora descritto dettagliatamente con riferimento ai disegni annessi, forniti a puro titolo di esempio non limitativo, nei quali:

la figura 1 è una vista schematica in elevazione di un'inferriata di sicurezza secondo il trovato rappresentata in posizione di chiusura,

BUZZI, NOTARO & ANTONIELLI D'OULX s.r.l.

la figura 2 è una vista in sezione ed in maggiore scala secondo la linea II-II della figura 1,

la figura 3 è una vista prospettica parziale ed in maggiore scala del particolare indicato dalla freccia III nella figura 2, e

la figura 4 è una vista in sezione ed in maggiore scala secondo la linea IV-IV della figura 1.

Nei disegni, con 1 è indicata nel suo insieme un'inferriata di sicurezza compattabile secondo il trovato, costituita da una serie di barre metalliche verticali 2 guidate in modo orizzontalmente scorrevole alle loro estremità rispettivamente da una guida superiore 3 e da una guida inferiore 4.

Le barre verticali 2 sono fra loro collegate da gruppi di doppie leve articolate 5, 6 disposte secondo una configurazione a X espandibile e contraibile per consentire rispettivamente l'allontanamento e l'avvicinamento reciproco delle barre verticali 2, a cui corrispondono rispettivamente la chiusura e l'apertura dell'inferriata 1.

Le estremità superiori delle leve 5, 6 di ogni coppia sono articolate alle corrispondenti barre verticali 2 tramite rispettivi perni fissi 7, mentre

BUZZI, NOTARO & ANTONIELLI D'OULX s.r.l.

le estremità inferiori sono articolate alle barre verticali 2 mediante rispettivi perni mobili 8. Le due leve 5, 6 di ciascuna coppia sono fra loro articolate tramite rispettivi perni intermedi 9.

Riferendosi ora in maggiore dettaglio alle figure 3 e 4, ciascuna barra verticale 2 - normalmente costituita da un profilato tubolare estruso di alluminio- presenta una forma generale rettangolare a spigoli arrotondati con una cavità longitudinale centrale 10 formata con estensioni laterali opposte 11 le quali definiscono direttamente guide di scorrimento per i perni mobili 8 delle leve 5, 6. Ad intervalli prestabiliti la cavità 10 comunica con fori laterali 12 allineati con le guide 11 e serventi per il montaggio dei perni 7, 8, nonché con intagli frontali e dorsali 13, 14 attraversati dalle leve 5, 6.

Ciascuna barra verticale 2 è inoltre formata, da parti opposte rispetto alla cavità centrale 10, con sedi longitudinali laterali per l'inserimento di organi di blindatura. Più in particolare, sono previste due coppie di sedi longitudinali a sezione trasversale circolare 15, come detto disposte da una parte e dall'altra rispetto alla cavità centrale 10, ed un'ulteriore coppia di sedi longitudinali 16

BUZZI, NOTARO & ANTONIELLI D'OULX s.r.l.

ciascuna delle quali è adiacente ad una rispettiva coppia di sedi longitudinali a sezione circolare 15.

Inoltre ognuna delle sedi longitudinali a sezione circolare 15 è formata con una rispettiva coppia di intagli diametralmente opposti 17, i quali sono orientati obliquamente rispetto alle corrispondenti sedi 16.

Con 18 sono indicate aste cilindriche di blindatura, normalmente di acciaio, aventi sezione complementare a quella delle sedi longitudinali 15, e con 19 sono indicate lame metalliche di blindatura, anch'essa normalmente di acciaio, aventi forma complementare a quella delle sedi longitudinali 16 nonché degli intagli 17 associati alle sedi 15.

Con questa disposizione le sedi longitudinali 15 con i relativi intagli 17 sono predisposte per consentire selettivamente l'inserimento delle aste cilindriche 18, in modo liberamente girevole, oppure delle lame 19, in condizione stazionaria. Quindi ciascuna barra verticale 2 può essere blindata, in modo identico o anche diverso rispetto alle altre barre verticali 2, con qualsiasi combinazione di aste cilindriche 18 e lame 19 prescelta in funzione delle necessità di impiego dell'inferriata di sicurezza 1. Le figure 2 e 4 illustrano diversi

BUZZI, NOTARO & ANTONIELLI D'OULX s.r.l.

esempi di blindatura, che tuttavia non debbono essere intesi in senso limitativo. Nel caso della figura 2 ciascuna barra verticale 2 è dotata di due coppie di aste cilindriche girevoli 18 inserite nelle corrispondenti sedi 15 e di due lame 19 inserite nelle corrispondenti sedi 16, mentre nel caso della figura 4 sono previste due sole aste cilindriche 18 inserite nelle sedi 15 di destra con riferimento al disegno, mentre le rimanenti sedi 15 e le sedi 16 alloggiano rispettive lame 19. Sono evidentemente possibili anche configurazioni che prevedano la presenza unicamente delle aste cilindriche 18 o delle lame 19, rispettivamente.

Naturalmente i particolari di costruzione e le forme di realizzazione potranno ampiamente variati rispetto a quanto descritto ed illustrato, senza per questo uscire dall'ambito del presente trovato, così come definito nelle rivendicazioni che seguono.

BUZZI, NOTARO & ANTONIELLI D'OULX s.r.l.

RIVENDICAZIONI

1. Inferriata di sicurezza compattabile (1) comprendente una pluralità di barre verticali (2) reciprocamente avvicinabili e allontanabili ed intercollegate da coppie di leve (5, 6) articolate fra loro e alle corrispondenti barre verticali (2) mediante rispettivi perni superiori fissi (7) e perni inferiori mobili (8) rispetto a dette barre verticali (2), ed in cui ciascuna barra verticale (2) è formata internamente con una cavità longitudinale centrale (10) di scorrimento di detti perni mobili (7) e con sedi longitudinali laterali (15, 16) per l'inserimento di organi di blindatura (18, 19), caratterizzata dal fatto che almeno parte di detti sedi longitudinali (15) sono sagomate in modo da consentire selettivamente l'inserimento di aste cilindriche di blindatura girevoli (18) oppure di lame di blindatura stazionarie (19).

2. Inferriata di sicurezza secondo la rivendicazione 1, caratterizzata dal fatto che ciascuna di dette sedi longitudinali (15) presenta sezione trasversale circolare complementare a quella di dette aste cilindriche (18) ed una coppia di intagli diametralmente opposti (17) di ampiezza sostanzialmente corrispondente a quella di dette lame di blindatura (19).

BUZZI, NOTARO & ANTONIELLI D'OULX s.r.l.

3. Inferriata di sicurezza secondo la rivendicazione 2, caratterizzata dal fatto che ciascuna barra verticale (2) presenta due coppie di dette sedi longitudinali a sezione circolare con intagli (15, 17) disposte da parti opposte alla cavità centrale (10), ed un'ulteriore coppia di sedi longitudinali (16) ciascuna adiacente ad una rispettiva coppia di dette sedi longitudinali a sezione circolare con intagli (15, 17) per consentire selettivamente l'inserimento di un'ulteriore lama di blindatura (19).

4. Inferriata di sicurezza secondo la rivendicazione 3, caratterizzata dal fatto che detti intagli diametralmente opposti (17) delle sedi longitudinali a sezione circolare (15) di ciascuna coppia sono orientati obliquamente rispetto alla corrispondente ulteriore sede longitudinale (16).

5. Inferriata di sicurezza sostanzialmente come descritto ed illustrato e per gli scopi specificati.

Ing. Franco BUZZI
Iscriz. ALBO 259
In proprio e per gli altri

TO 97U-000213

Fig. 1

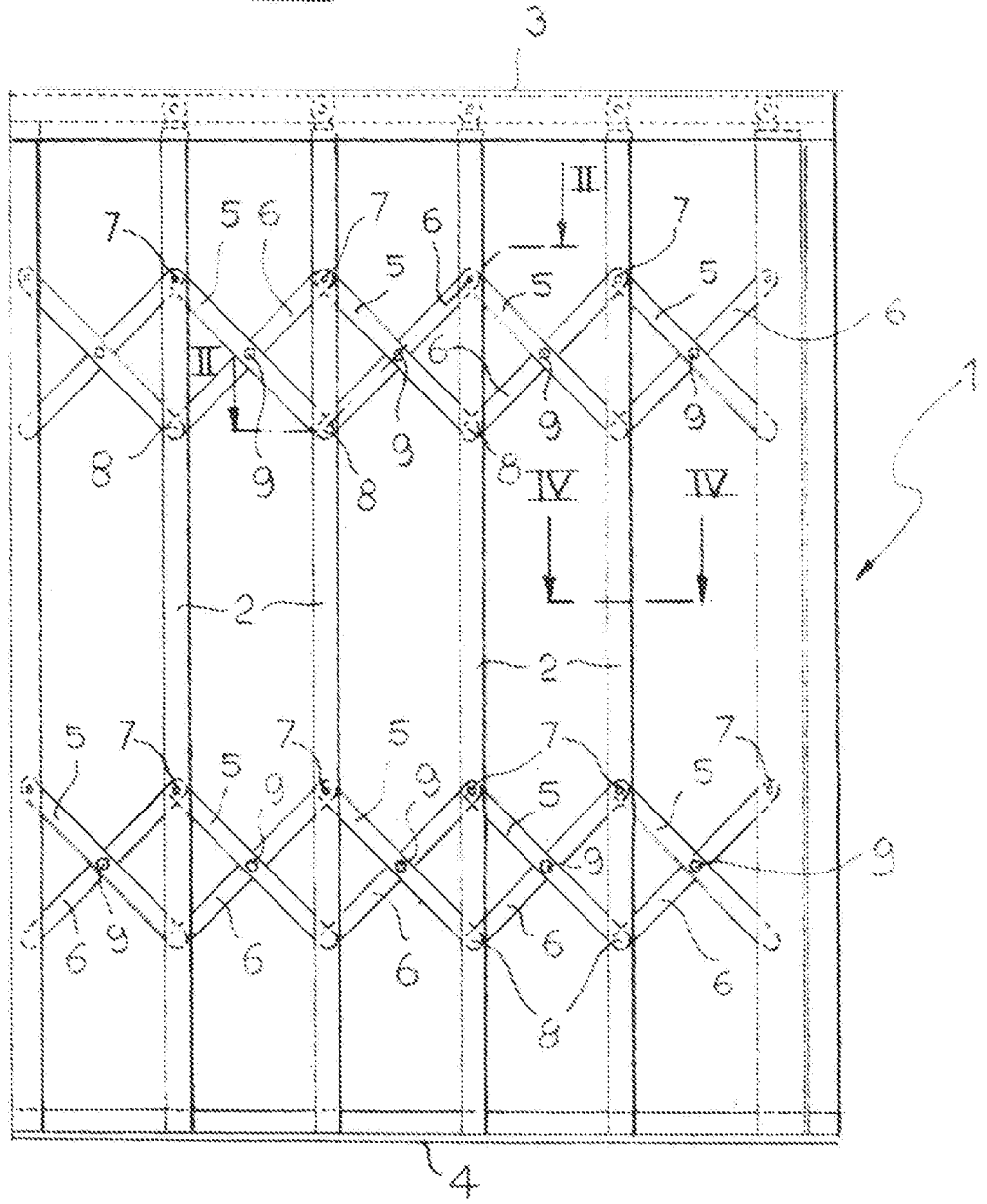

Fig. 2

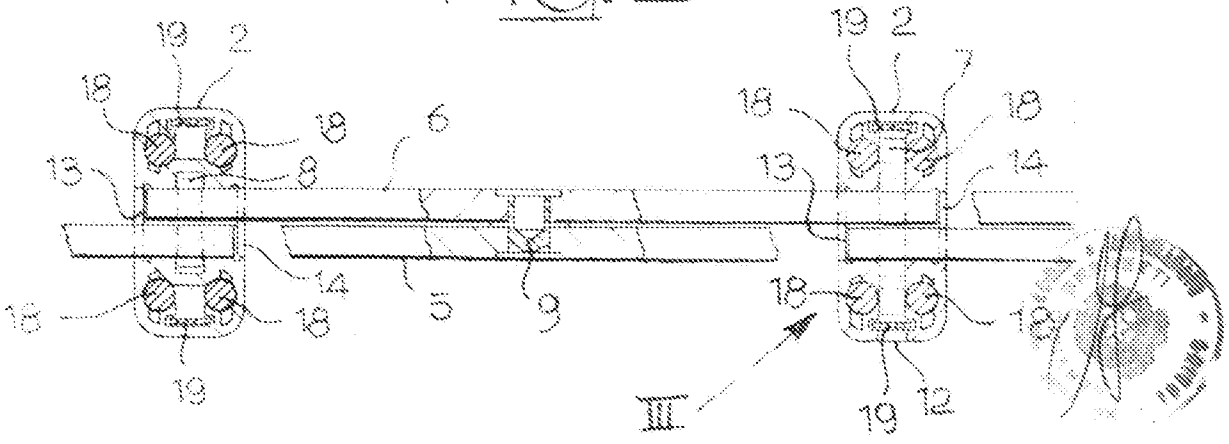

TO 97U-000213

Fig. 3

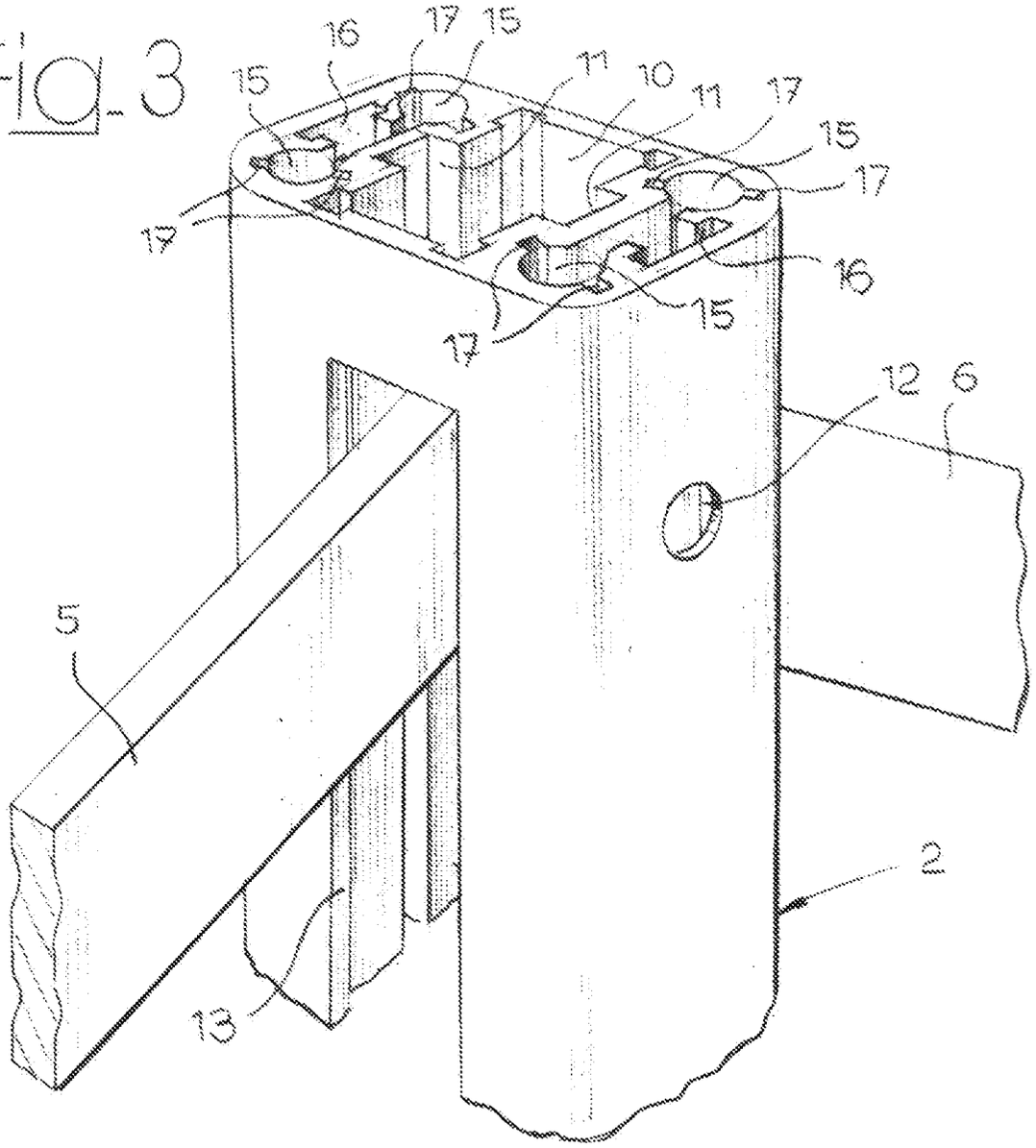

Fig. 4

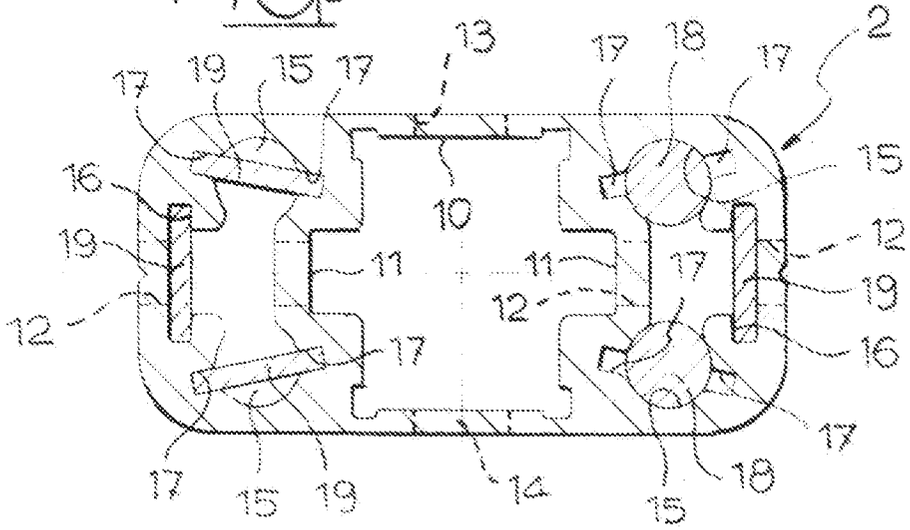

Ing. Franco BOZZI
Al. Iscriz. ...
in proprio e per gli altri