(19)中华人民共和国国家知识产权局

(12)实用新型专利

(10)授权公告号 CN 210043408 U
(45)授权公告日 2020.02.11

(21)申请号 201920991210.X

(22)申请日 2019.06.27

(73)专利权人 厦门心建源体育用品有限公司
地址 361000 福建省厦门市集美区灌口南路593号302单元之二

(72)发明人 邹建安

(74)专利代理机构 厦门智慧呈睿知识产权代理事务所(普通合伙) 35222
代理人 杨唯

(51)Int.Cl.
A45F 3/04(2006.01)
A45C 13/10(2006.01)
A45C 13/20(2006.01)
A45C 13/02(2006.01)

权利要求书1页 说明书4页 附图5页

(54)实用新型名称

一种装有暗袋的背包

(57)摘要

本实用新型公开了一种装有暗袋的背包，包括包体、侧袋、背带和隐藏带，所述包体两侧设有侧袋，所述侧袋底部设有外底托，且外底托和侧袋之间通过第二拉链连接，所述第二拉链上设有第二拉头，所述侧袋内部设有内底托，且内底托和侧袋之间设通过第三拉链进行连接，所述内底托和外底托之间设有暗袋，所述包体背面对称设有两个背带，所述包体背面中部设有隐藏带，本实用新型解决现有的背包暗袋多设于背包内部，因此在使用背包暗袋内部的物品时比较麻烦，不便于对背包暗袋内部物品的使用，且暗袋的使用往往受其大小影响的问题，通过对背包结构进行改进，使得背包暗袋能够被充分的利用，且使用背包暗袋时使用方便，便于拿取背包暗袋内部的物品。

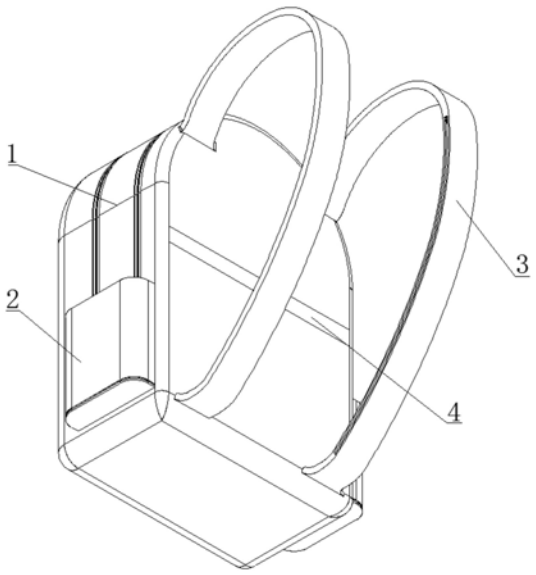

CN 210043408 U

1.一种装有暗袋的背包，包括包体(1)、侧袋(2)、背带(3)和隐藏带(4)，其特征在于：所述包体(1)两侧设有侧袋(2)，所述侧袋(2)底部设有外底托(21)，且外底托(21)和侧袋(2)之间通过第二拉链(22)连接，所述第二拉链(22)上设有第二拉头(23)，所述侧袋(2)内部设有内底托(24)，且内底托(24)和侧袋(2)之间设通过第三拉链进行连接，所述内底托(24)和外底托(21)之间设有暗袋(27)，所述包体(1)背面对称设有两个背带(3)，所述包体(1)背面中部设有隐藏槽(41)，且包体(1)夹层内部对应隐藏槽(41)的位置设有暗袋(27)，所述隐藏槽(41)内设有与其相匹配的隐藏带(4)。

2.根据权利要求1所述的一种装有暗袋的背包，其特征在于，所述背带(3)和包体(1)缝合在一起，且两个所述背带(3)相对的一面由上到下均设有第四拉链(31)。

3.根据权利要求2所述的一种装有暗袋的背包，其特征在于，所述第四拉链(31)隐藏与背带(3)内部，且第四拉链(31)上设有第四拉头(32)。

4.根据权利要求3所述的一种装有暗袋的背包，其特征在于，所述隐藏槽(41)内对应暗袋(27)的位置处设有第五拉链(42)，所述第五拉链(42)上设有第五拉头(43)。

5.根据权利要求4所述的一种装有暗袋的背包，其特征在于，所述包体(1)顶部设有两个第一拉链(11)，且两个所述第一拉链(11)上均设有两个第一拉头(10)。

6.根据权利要求5所述的一种装有暗袋的背包，其特征在于，所述第三拉链(25)上设有第三拉头(26)，所述暗袋(27)和侧袋(2)缝合在一起。

一种装有暗袋的背包

技术领域

[0001] 本实用新型涉及背包技术领域，具体为一种装有暗袋的背包。

背景技术

[0002] 现阶段市场上的背包种类越来越多，背包的功能也越来越强大，且现在很多背包为了防止小偷偷东西都设有暗袋，但是现有的背包的暗袋存在以下问题；现有的背包暗袋多设于背包内部，因此在使用背包暗袋内部的物品时比较麻烦，不便于对背包暗袋内部物品的使用，且暗袋的使用往往受其大小影响。

实用新型内容

[0003] 本实用新型的目的在于提供一种装有暗袋的背包，旨在改善现有的背包暗袋多设于背包内部，因此在使用背包暗袋内部的物品时比较麻烦，不便于对背包暗袋内部物品的使用，且暗袋的使用往往受其大小影响的问题。

[0004] 本实用新型是这样实现的：

[0005] 一种装有暗袋的背包，包括包体、侧袋、背带和隐藏带，包体两侧设有侧袋，侧袋底部设有外底托，且外底托和侧袋之间通过第二拉链连接，第二拉链上设有第二拉头，侧袋内部设有内底托，且内底托和侧袋之间设通过第三拉链进行连接，内底托和外底托之间设有暗袋，包体背面对称设有两个背带，包体背面中部设有隐藏槽，且包体夹层内部对应隐藏槽的位置设有暗袋，隐藏槽内设有与其相匹配的隐藏带。

[0006] 进一步的，背带和包体缝合在一起，且两个背带相对的一面由上到下均设有第四拉链；第四拉链便于代开背包夹层，从而方便往背包夹层内部放置贵重物品，从而能够有效的避免背包内的贵重物品被人偷走。

[0007] 进一步的，第四拉链隐藏与背带内部，且第四拉链上设有第四拉头；这种结构背带夹层不方便被人注意到，能够有效的避免物品被偷盗，且这种结构的背带也方便人拿取背带夹层内部的物品。

[0008] 进一步的，隐藏槽内对应暗袋的位置处设有第五拉链，第五拉链上设有第五拉头；第五拉链便于将包体夹层内部的暗袋打开，从而方便往暗袋内部放置东西，第五拉头则方便将第五拉链打开，从而方便使用暗袋，隐藏带便于将第五拉链和第五拉头隐藏起来，进而可以避免第五拉链和第五拉头容易被发现，从而影响暗袋的使用效果。

[0009] 进一步的，包体顶部设有两个第一拉链，且两个第一拉链上均设有两个第一拉头；第一拉链便于将包体打开，从而方便将需要携带的物品放置在背包内部，两个第一拉头便于包体能够双向进行开合，方便包体的使用。

[0010] 进一步的，第三拉链上设有第三拉头，暗袋和侧袋缝合在一起；第三拉链便于内底托的开合，从而方便将物品放入暗袋内部，且第三拉头能够进行双向开合，进而方便对内底托打开，通过内底托、暗袋和外底座的配合讲过将侧袋的容量进行扩充，从而方便的侧袋的使用，且不需要扩充侧袋容量时内底托和外底托之间的暗袋可以单独使用，能够有效的隐

藏暗袋内部的物品，避免物品被偷盗。

[0011] 使用时通过第一拉头将包体的第一拉链打开，并将需要携带的物品放置在包体内部，然后根据使用需求以及物品的大小可将物品放置在侧袋、背带或者是包体背部夹层的暗袋内部，从而能够有效的避免物品被盗窃；当需要使用侧袋时将侧袋内部的内底托通过第三拉链打开，然后将需要存放的物品放置在内底托和外底托之间的暗袋内部，之后再将内底托和侧袋拉合在一起即可，当需要对侧袋的容量进行扩充时只需要将内底托和外底托同时打开，并将暗袋拉出，由于内底托打来，所以暗袋和侧袋相通，从而达到对侧袋扩充的目的，极大的方便了侧袋的使用，当需要使用背带夹层的空间时只需将第四拉链拉开即可放置物品，且方便拿取，当需要使用包体背面夹层暗袋时只需将隐藏带从隐藏槽内拉出，然后通过第五拉链打开暗袋并将物品放入暗袋即可，使用方便且隐藏效果好，从而避免了物品容易被偷盗的问题。

[0012] 与现有技术相比，本实用新型的有益效果是：本实用新型通过对背包结构进行改进，使得背包暗袋能够被充分的利用，且使用背包暗袋时使用方便，便于拿取背包暗袋内部的物品，避免了取出背包暗袋内部物品时比较麻烦，影响背包的使用体验。

附图说明

[0013] 为了更清楚地说明本实用新型实施方式的技术方案，下面将对实施方式中所需要使用的附图作简单地介绍，应当理解，以下附图仅示出了本实用新型的某些实施例，因此不应被看作是对范围的限定，对于本领域普通技术人员来讲，在不付出创造性劳动的前提下，还可以根据这些附图获得其他相关的附图。

[0014] 图1是本实用新型背包在后部仰视角下的结构示意图；

[0015] 图2是本实用新型背包在前部俯视角下的结构示意图；

[0016] 图3是本实用新型背包在去除隐藏带后在后部俯视角下的结构示意图；

[0017] 图4是本实用新型侧袋外底托打开时在前部仰视角下的结构示意图；

[0018] 图5是本实用新型侧袋在暗袋拉出时在前部俯视角下的结构示意图；

[0019] 图中：1-包体；10-第一拉头；11-第一拉链；2-侧袋；21-外底托；22-第二拉链；23-第二拉头；24-内底托；25-第三拉链；26-第三拉头；27-暗袋；3-背带；31-第四拉链；32-第四拉头；4-隐藏带；41-隐藏槽；42-第五拉链；43-第五拉头；

具体实施方式

[0020] 为使本实用新型实施方式的目的、技术方案和优点更加清楚，下面将结合本实用新型实施方式中的附图，对本实用新型实施方式中的技术方案进行清楚、完整地描述，显然，所描述的实施方式是本实用新型一部分实施方式，而不是全部的实施方式。基于本实用新型中的实施方式，本领域普通技术人员在没有作出创造性劳动前提下所获得的所有其他实施方式，都属于本实用新型保护的范围。因此，以下对在附图中提供的本实用新型的实施方式的详细描述并非旨在限制要求保护的本实用新型的范围，而是仅仅表示本实用新型的选定实施方式。

[0021] 实施例：参照图1所示：一种装有暗袋的背包，包括包体1、侧袋2、背带3和隐藏带4；包体1两侧设有侧袋2，且包体1背面对称设有两个背带3，包体1背面中部设有隐藏带4；包体

1为背包的主体，便于放置需要携带的物品，侧袋2便于放置一些经常使用的物品，从而方便对物品的拿取，背带3便于背起包体1，方便背包的使用，隐藏带4便于对背包背部的暗袋27进行隐藏，从而以保证暗袋27的不易被发现；这种结构使得背包暗袋27能够被充分的利用，且使用背包暗袋27时使用方便，便于拿取背包暗袋27内部的物品，避免了取出背包暗袋27内部物品时比较麻烦，影响背包的使用体验。

[0022] 参照图3、图4和图5所示：包体1顶部设有两个第一拉链11，且两个第一拉链11上均设有两个第一拉头10；第一拉链11便于将包体1打开，从而方便将需要携带的物品放置在背包内部，两个第一拉头10便于包体1能够双向进行开合，方便包体1的使用；侧袋2底部设有外底托21，且外底托21和侧袋2之间通过第二拉链22连接，且第二拉链22上设有第二拉头23；第二拉链22便于将侧袋2的外底托21打开，便于侧袋2的使用，方便能够将侧袋2延伸，便于侧袋2能够装下更多的物品，第二拉头23方便将拉链拉开，从而方便拉链的使用；侧袋2内部设有内底托24，且内底托24和侧袋2之间设通过第三拉链25进行连接，第三拉链25上设有第三拉头26，内底托24和外底托21之间设有暗袋27，且暗袋27和侧袋2缝合在一起；第三拉链25便于内底托24的开合，从而方便将物品放入暗袋27内部，且第三拉头26能够进行双向开合，进而方便对内底托24打开，通过内底托24、暗袋27和外底座的配合讲过将侧袋2的容量进行扩充，从而方便的侧袋2的使用，且不需要扩充侧袋2容量时内底托24和外底托21之间的暗袋27可以单独使用，能够有效的隐藏暗袋27内部的物品，避免物品被偷盗；背带3和包体1缝合在一起，且两个背带3相对的一面由上到下均设有第四拉链31，第四拉链31隐藏与背带3内部，且第四拉链31上设有第四拉头32；第四拉链31便于代开背包夹层，从而方便往背包夹层内部放置贵重物品，从而能够有效的避免背包内的贵重物品被人偷走，且这种结构背带3夹层不方便被人注意到，能够有效的避免物品被偷盗，且这种结构的背带3也方便人拿取背带3夹层内部的物品；包体1背面中部设有隐藏槽41，且包体1夹层内部对应隐藏槽41的位置设有暗袋27；隐藏槽41便于对包体1夹层内部的暗道进行隐藏，同时隐藏槽41便于安装隐藏带4，从而能够使得包体1夹层内部的暗袋27不易被发现，暗袋27便于放置一些贵重物品，避免被偷盗；隐藏槽41内对应暗袋27的位置处设有第五拉链42，且第五拉链42上设有第五拉头43，隐藏槽41内设有与其相匹配的隐藏带4；第五拉链42便于将包体1夹层内部的暗袋27打开，从而方便往暗袋27内部放置东西，第五拉头43则方便将第五拉链42打开，从而方便使用暗袋27，隐藏带4便于将第五拉链42和第五拉头43隐藏起来，进而可以避免第五拉链42和第五拉头43容易被发现，从而影响暗袋27的使用效果。

[0023] 工作原理：使用时通过第一拉头10将包体1的第一拉链11打开，并将需要携带的物品放置在包体1内部，然后根据使用需求以及物品的大小可将物品放置在侧袋2、背带3或者是包体1背部夹层的暗袋27内部，从而能够有效的避免物品被盗窃；当需要使用侧袋2时将侧袋2内部的内底托24通过第三拉链25打开，然后将需要存放的物品放置在内底托24和外底托21之间的暗袋27内部，之后再将内底托24和侧袋2拉合在一起即可，当需要对侧袋2的容量进行扩充时只需要将内底托24和外底托21同时打开，并将暗袋27拉出，由于内底托24打来，所以暗袋27和侧袋2相通，从而达到对侧袋2扩充的目的，极大的方便了侧袋2的使用，当需要使用背带3夹层的空间时只需将第四拉链31拉开即可放置物品，且方便拿取，当需要使用包体1背面夹层暗袋27时只需将隐藏带4从隐藏槽41内拉出，然后通过第五拉链42打开暗袋27并将物品放入暗袋27即可，使用方便且隐藏效果好，从而避免了物品容易被偷盗的

问题。

[0024] 以上所述仅为本实用新型的优选实施方式而已，并不用于限制本实用新型，对于本领域的技术人员来说，本实用新型可以有各种更改和变化。凡在本实用新型的精神和原则之内，所作的任何修改、等同替换、改进等，均应包含在本实用新型的保护范围之内。

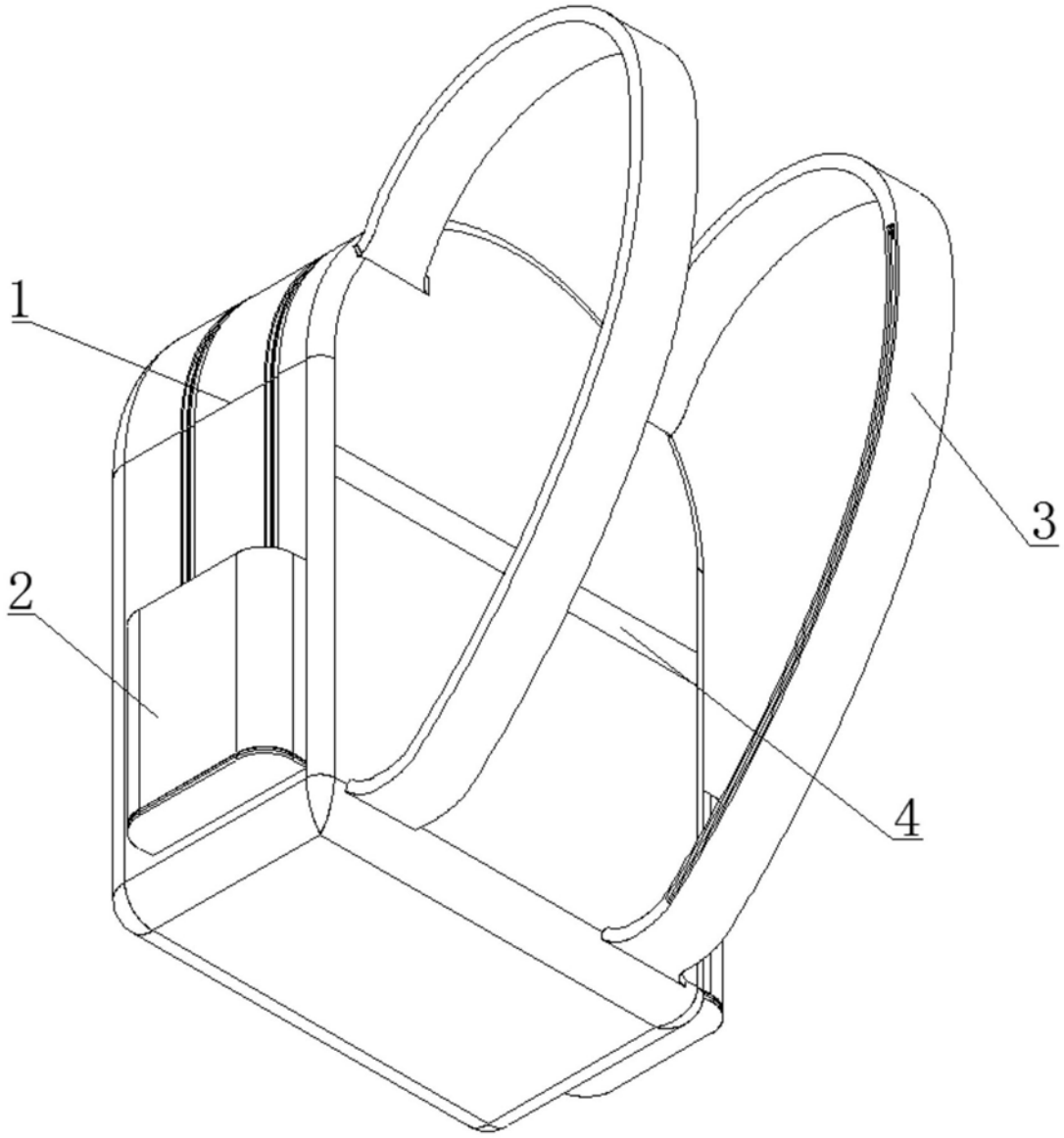

图1

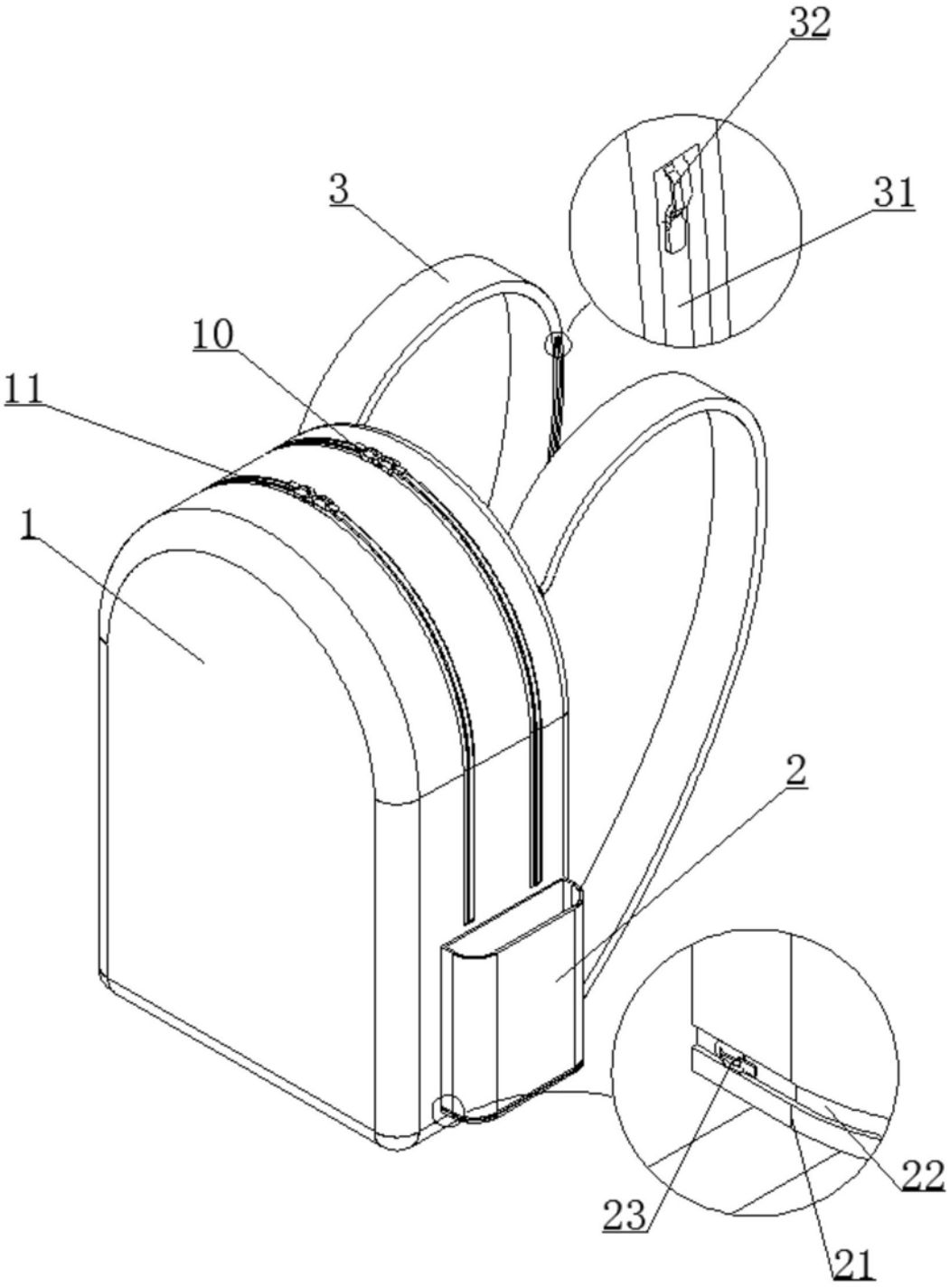

图2

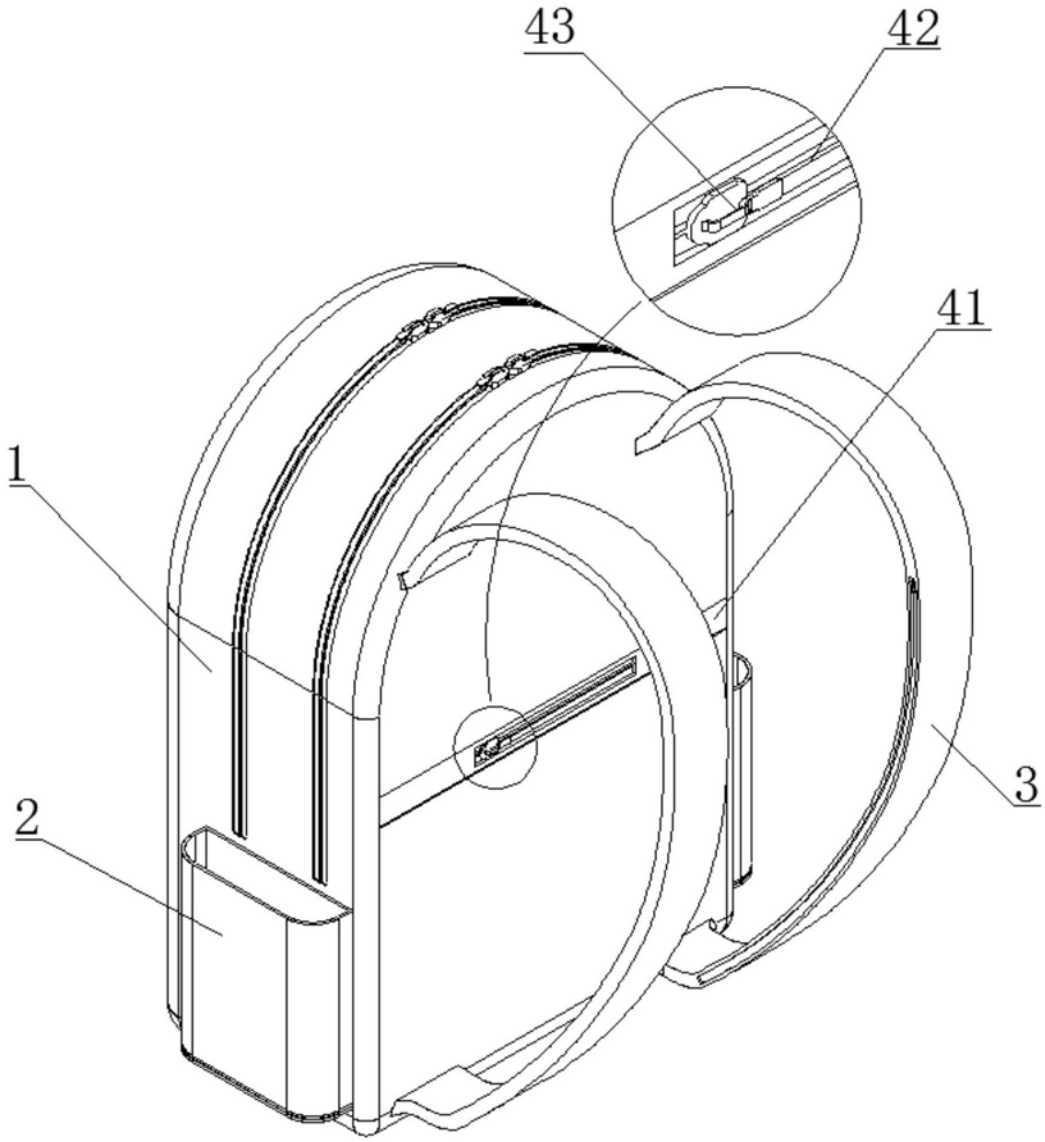

图3

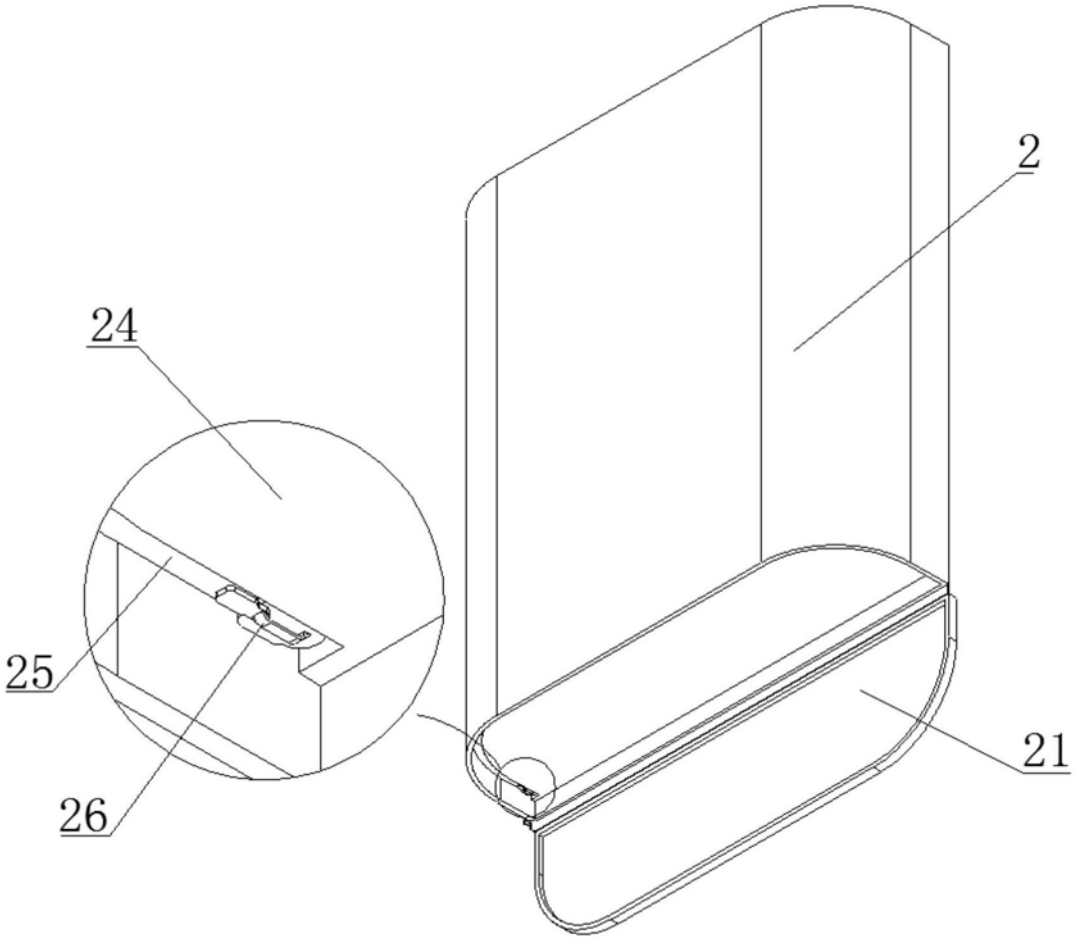

图4

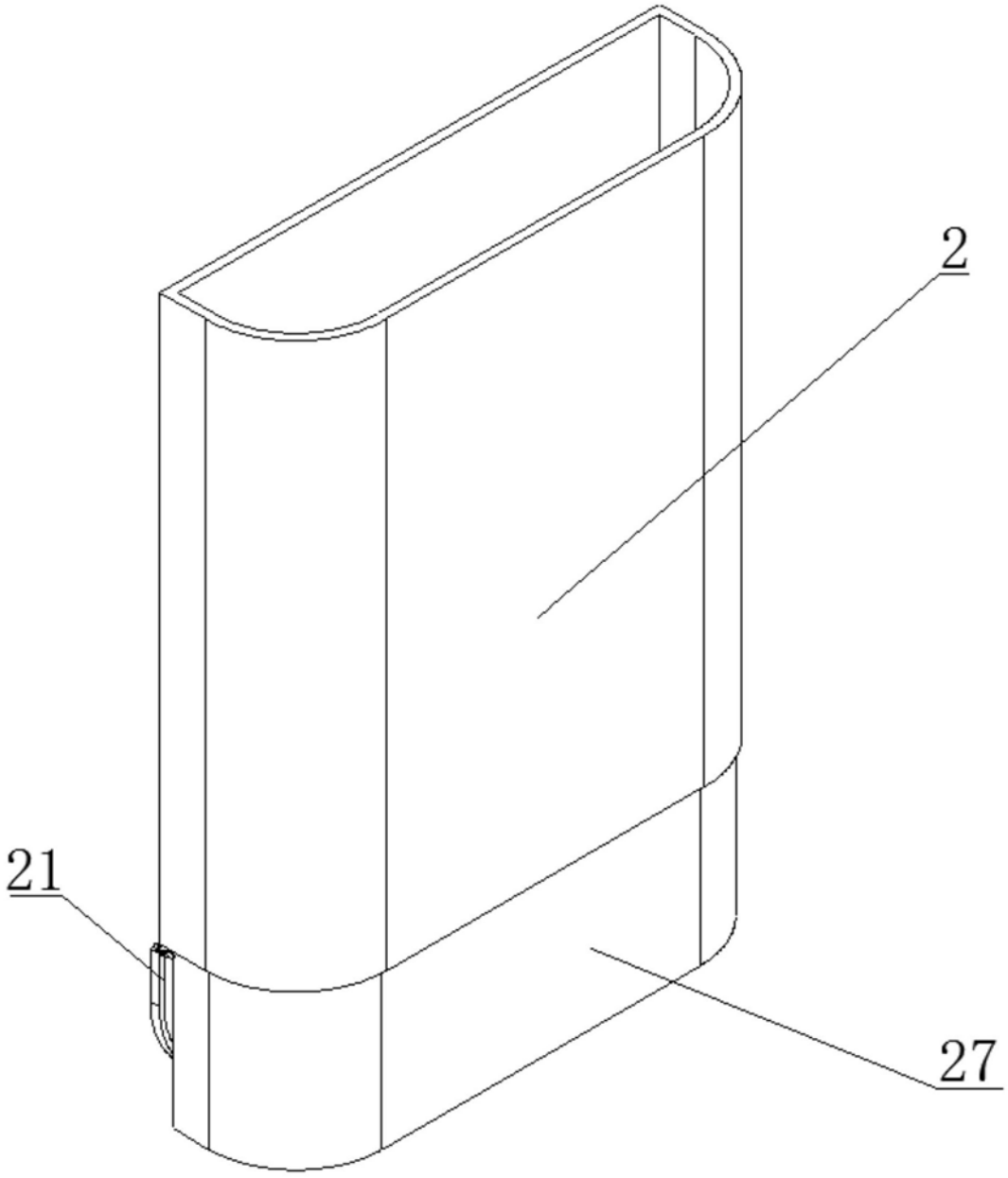

图5