(19)中华人民共和国国家知识产权局

(12)实用新型专利

(10)授权公告号 CN 214240111 U
(45)授权公告日 2021.09.21

(21)申请号 202023125713.0

(22)申请日 2020.12.23

(73)专利权人 青岛报业传媒数字印刷产业园有限公司
地址 266000 山东省青岛市高新区祥源路831号

(72)发明人 李新建 陈文华

(74)专利代理机构 青岛鼎丞智佳知识产权代理事务所(普通合伙) 37277
代理人 韩耀朋

(51)Int.Cl.
B42C 9/00(2006.01)
B42C 13/00(2006.01)

权利要求书1页 说明书3页 附图3页

(54)实用新型名称

一种胶订机的涂胶机构

(57)摘要

本实用新型公开了一种胶订机的涂胶机构，包括底板，所述底板的上表面固定连接有支撑板，所述支撑板的上表面固定连接有顶板，所述顶板的上表面固定连接有设备箱，所述底板的上表面开设有凹槽，所述凹槽的内前壁转动连接有传动杆，所述传动杆的表面通过传动轮传动连接有输送带，所述支撑板的正面转动连接有转动杆，所述转动杆的表面固定连接有定位轮，所述支撑板的正面固定连接有定位杆，所述定位杆的表面固定连接有胶液筒，所述胶液筒的表面分别固定连接有进液管和压力。该胶订机的涂胶机构，通过设置定位杆、胶液筒、进液管、压力管、加热层、出胶口、圆盘槽、电动轴承、间隔板、均涂板和刮板，从而达到该胶订机的涂胶机构具有均匀涂胶的效果。

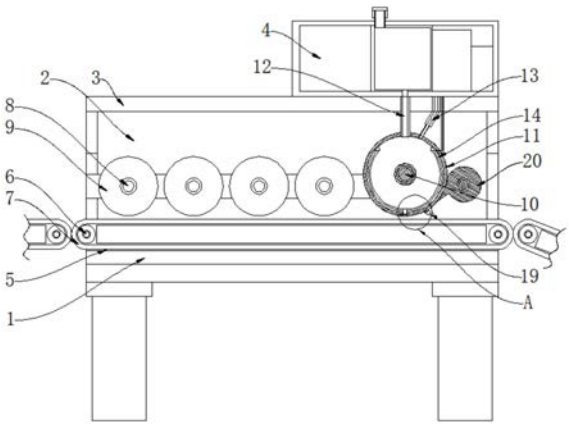

CN 214240111 U

1.一种胶订机的涂胶机构,包括底板(1),其特征在于:所述底板(1)的上表面固定连接有支撑板(2),所述支撑板(2)的上表面固定连接有顶板(3),所述顶板(3)的上表面固定连接有设备箱(4),所述底板(1)的上表面开设有凹槽(5),所述凹槽(5)的内前壁转动连接有传动杆(6),所述传动杆(6)的表面通过传动轮传动连接有输送带(7),所述支撑板(2)的正面转动连接有转动杆(8),所述转动杆(8)的表面固定连接有定位轮(9),所述支撑板(2)的正面固定连接有定位杆(10),所述定位杆(10)的表面固定连接有胶液筒(11),所述胶液筒(11)的表面分别固定连接有进液管(12)和压力管(13),所述胶液筒(11)的内壁设置有加热层(14),所述胶液筒(11)的下表面开设有出胶口(15),所述出胶口(15)的内壁开设有圆盘槽(16),所述圆盘槽(16)的内底壁固定连接有电动轴承(17),所述电动轴承(17)的外环表面固定连接有间隔板(18),所述胶液筒(11)的表面活动连接有均涂板(19),所述胶液筒(11)的表面搭接有刮板(20)。

2.根据权利要求1所述的一种胶订机的涂胶机构,其特征在于:所述支撑板(2)的材质为透明的PC板,且顶板(3)的下表面前后侧通过支撑板(2)与底板(1)的上表面前后侧固定连接。

3.根据权利要求1所述的一种胶订机的涂胶机构,其特征在于:所述设备箱(4)的内部分别设置有过渡箱、压力器和控制器,且过渡箱、压力器和控制器分别与进液管(12)、压力管(13)和加热层(14)连接。

4.根据权利要求1所述的一种胶订机的涂胶机构,其特征在于:所述传动杆(6)和转动杆(8)的两端分别与两个支撑板(2)的相对面转动连接,且传动杆(6)的背面贯穿支撑板(2)与支撑板(2)背面的驱动电机电连接。

5.根据权利要求1所述的一种胶订机的涂胶机构,其特征在于:所述加热层(14)的形状为半圆形,且加热层(14)的内部设置有加热板,所述加热层(14)的内底壁开设有与出胶口(15)相同的圆孔。

6.根据权利要求1所述的一种胶订机的涂胶机构,其特征在于:所述均涂板(19)的形状为圆弧型,且均涂板(19)的下表面与胶液筒(11)的下表面在同一平面,所述刮板(20)的形状为水滴形,且刮板(20)的背面通过限位杆与支撑板(2)的正面固定连接。

一种胶订机的涂胶机构

技术领域

[0001] 本实用新型涉及胶订机技术领域，具体为一种胶订机的涂胶机构。

背景技术

[0002] 从机器设备来看，胶订机一般是大型联动、自动化的机器；而胶订机是印刷行业的叫法，常用于印刷厂，企事业单位财务办公，档案管理等地，胶订机是通过机械的方式(手动或自动、全自动)将纸张、塑料、皮革等用装订钉或热熔胶，尼龙管等材料固定的装订设备。

[0003] 但目前印刷机作为传统设备，其美观度、精细度已达到相当的高度，相比之下，涂胶设备因是一种新兴设备，发展时间不长，相对于印刷机的精致品质而言，还显得相当粗糙。比如，现在的涂胶机，通常包括上胶辊和匀胶辊，匀胶辊由上胶辊带动，无论是上面涂胶还是下面涂胶，其涂胶层就很不均匀，特别严重，其匀胶效果还是远远不够的。

实用新型内容

[0004] 本实用新型的目的在于提供一种胶订机的涂胶机构，以解决上述背景技术中提出的问题。

[0005] 为实现上述目的，本实用新型提供如下技术方案：一种胶订机的涂胶机构，包括底板，所述底板的上表面固定连接有支撑板，所述支撑板的上表面固定连接有顶板，所述顶板的上表面固定连接有设备箱，所述底板的上表面开设有凹槽，所述凹槽的内前壁转动连接有传动杆，所述传动杆的表面通过传动轮传动连接有输送带，所述支撑板的正面转动连接有转动杆，所述转动杆的表面固定连接有定位轮，所述支撑板的正面固定连接有定位杆，所述定位杆的表面固定连接有胶液筒，所述胶液筒的表面分别固定连接有进液管和压力管，所述胶液筒的内壁设置有加热层，所述胶液筒的下表面开设有出胶口，所述出胶口的内壁开设有圆盘槽，所述圆盘槽的内底壁固定连接有电动轴承，所述电动轴承的外环表面固定连接有间隔板，所述胶液筒的表面活动连接有均涂板，所述胶液筒的表面搭接有刮板。

[0006] 优选地，所述支撑板的材质为透明的PC板，且顶板的下表面前后侧通过支撑板与底板的上表面前后侧固定连接。

[0007] 优选地，所述设备箱的内部分别设置有过渡箱、压力器和控制器，且过渡箱、压力器和控制器分别与进液管、压力管和加热层连接。

[0008] 优选地，所述传动杆和转动杆的两端分别与两个支撑板的相对面转动连接，且传动杆的背面贯穿支撑板与支撑板背面的驱动电机电连接。

[0009] 优选地，所述加热层的形状为半圆形，且加热层的内部设置有加热板，所述加热层的内底壁开设有与出胶口相同的圆孔。

[0010] 优选地，所述均涂板的形状为圆弧型，且均涂板的下表面与胶液筒的下表面在同一平面，所述刮板的形状为水滴形，且刮板的背面通过限位杆与支撑板的正面固定连接。

[0011] 有益效果

[0012] 本实用新型提供了一种胶订机的涂胶机构，具备以下有益效果：

[0013] 1.该胶订机的涂胶机构，通过设置定位杆、胶液筒、进液管、压力管、加热层、出胶口、圆盘槽、电动轴承、间隔板、均涂板和刮板，便于设备箱内部的过渡箱临时存储胶液，通过压力器控制胶液的流进或流出，同时，通过胶液筒底部的电动轴承来控制间隔板转动的频率，便于控制胶液量，通过均涂板，使胶液均匀的涂抹在纸张物品上，通过刮板，刮取粘在胶液筒的表面的杂质与纸张，从而达到该胶订机的涂胶机构具有均匀涂胶的效果。

[0014] 2.该胶订机的涂胶机构，通过设置底板、支撑板、顶板、设备箱、凹槽、传动杆、输送带、转动杆和定位轮，便于通过支撑板和盖板保护输送带表面的纸张，同时支撑并固定设备箱和胶液筒，通过转动杆和定位轮，对纸张进行限位的同时，具有对纸张进行压平的效果，从而达到该胶订机的涂胶机构具有对纸张进行限位的效果。

附图说明

[0015] 图1为本实用新型正剖结构示意图；

[0016] 图2为本实用新型正视结构示意图；

[0017] 图3为图1中A处放大结构示意图。

[0018] 图中：1底板、2支撑板、3顶板、4设备箱、5凹槽、6传动杆、7输送带、8转动杆、9定位轮、10定位杆、11胶液筒、12进液管、13压力管、14加热层、15出胶口、16圆盘槽、17电动轴承、18间隔板、19均涂板、20刮板。

具体实施方式

[0019] 下面将结合本实用新型实施例中的附图，对本实用新型实施例中的技术方案进行清楚、完整地描述，显然，所描述的实施例仅仅是本实用新型一部分实施例，而不是全部的实施例。基于本实用新型中的实施例，本领域普通技术人员在没有做出创造性劳动前提下所获得的所有其他实施例，都属于本实用新型保护的范围。

[0020] 请参阅图1-3，本实用新型提供一种技术方案：一种胶订机的涂胶机构，包括底板1，底板1的上表面固定连接有支撑板2，支撑板2的上表面固定连接有顶板3，支撑板2的材质为透明的PC板，且顶板3的下表面前后侧通过支撑板2与底板1的上表面前后侧固定连接，顶板3的上表面固定连接有设备箱4，底板1的上表面开设有凹槽5，凹槽5的内前壁转动连接有传动杆6，传动杆6的表面通过传动轮传动连接有输送带7。

[0021] 支撑板2的正面转动连接有转动杆8，传动杆6和转动杆8的两端分别与两个支撑板2的相对面转动连接，且传动杆6的背面贯穿支撑板2与支撑板2背面的驱动电机电连接，转动杆8的表面固定连接有定位轮9，支撑板2的正面固定连接有定位杆10，定位杆10的表面固定连接有胶液筒11，胶液筒11的表面分别固定连接有进液管12和压力管13，胶液筒11的内壁设置有加热层14，设备箱4的内部分别设置有过渡箱、压力器和控制器，且过渡箱、压力器和控制器分别与进液管12、压力管13和加热层14连接，加热层14的形状为半圆形，且加热层14的内部设置有加热板。

[0022] 胶液筒11的下表面开设有出胶口15，加热层14的内底壁开设有与出胶口15相同的圆孔，出胶口15的内壁开设有圆盘槽16，圆盘槽16的内底壁固定连接有电动轴承17，电动轴承17的外环表面固定连接有间隔板18，胶液筒11的表面活动连接有均涂板19，胶液筒11的表面搭接有刮板20，均涂板19的形状为圆弧型，且均涂板19的下表面与胶液筒11的下表面

在同一平面，刮板20的形状为水滴形，且刮板20的背面通过限位杆与支撑板2的正面固定连接。

[0023] 通过设置定位杆10、胶液筒11、进液管12、压力管13、加热层14、出胶口15、圆盘槽16、电动轴承17、间隔板18、均涂板19和刮板20，便于设备箱4内部的过渡箱临时存储胶液，通过压力器控制胶液的流进或流出，同时，通过胶液筒11底部的电动轴承17来控制间隔板18转动的频率，便于控制胶液量，通过均涂板19，使胶液均匀的涂抹在纸张物品上，通过刮板20，刮取粘在胶液筒11的表面的杂质与纸张，从而达到该胶订机的涂胶机构具有均匀涂胶的效果。

[0024] 工作原理：在使用该胶订机的涂胶机构时，通过转动杆8和定位轮9，对纸张进行限位的同时对纸张进行压平，便于设备箱4内部的过渡箱临时存储胶液，通过压力器控制胶液的流进或流出，当胶液筒11内部压力过大时，胶液流出胶液筒11，压力小时，过渡箱内部临时存储的胶液流进胶液筒11中，依次往复，同时，通过胶液筒11底部的电动轴承17来控制间隔板18转动的频率，便于控制胶液量，通过均涂板19，使胶液均匀的涂抹在纸张物品上，再通过刮板20刮取粘在胶液筒11的表面的杂质与纸张，从而达到该胶订机的涂胶机构具有均匀涂胶的效果。

[0025] 尽管已经示出和描述了本实用新型的实施例，对于本领域的普通技术人员而言，可以理解在不脱离本实用新型的原理和精神的情况下可以对这些实施例进行多种变化、修改、替换和变型，本实用新型的范围由所附权利要求及其等同物限定。

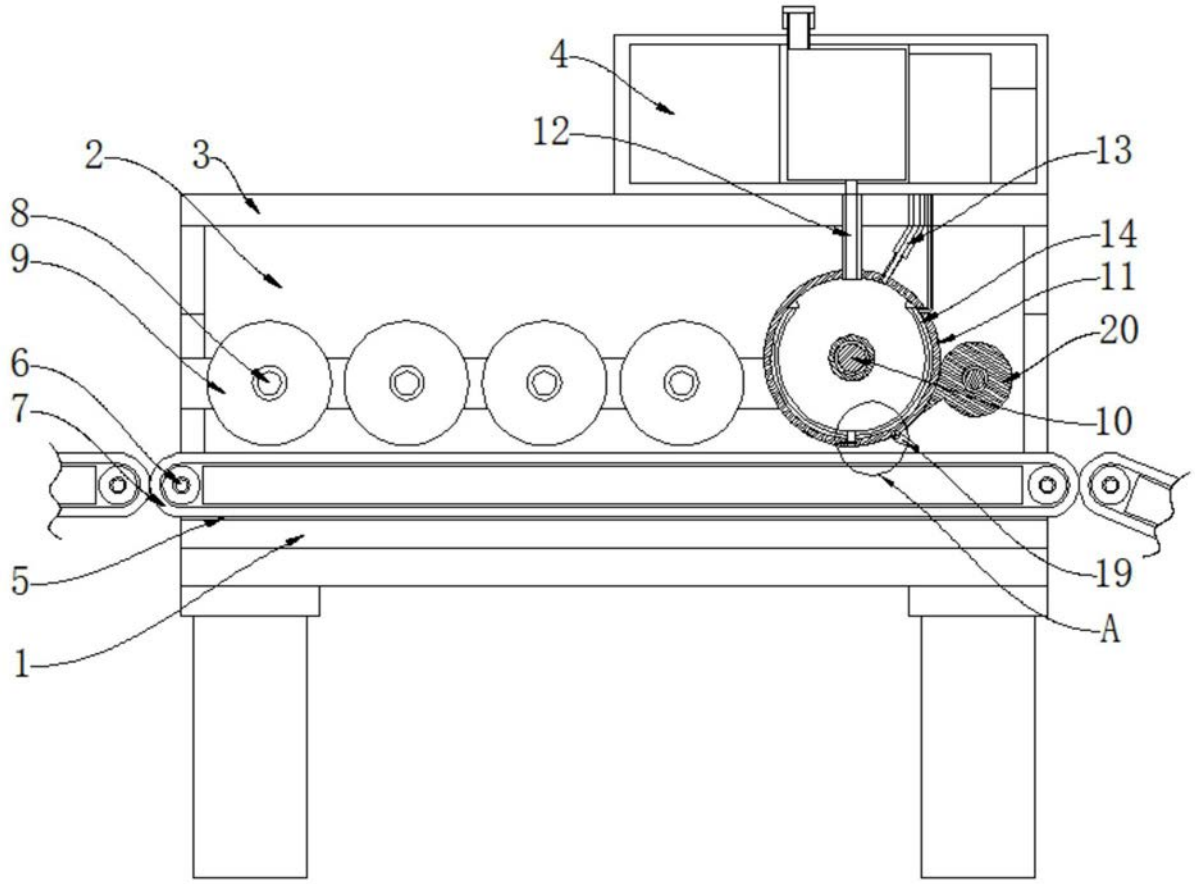

图1

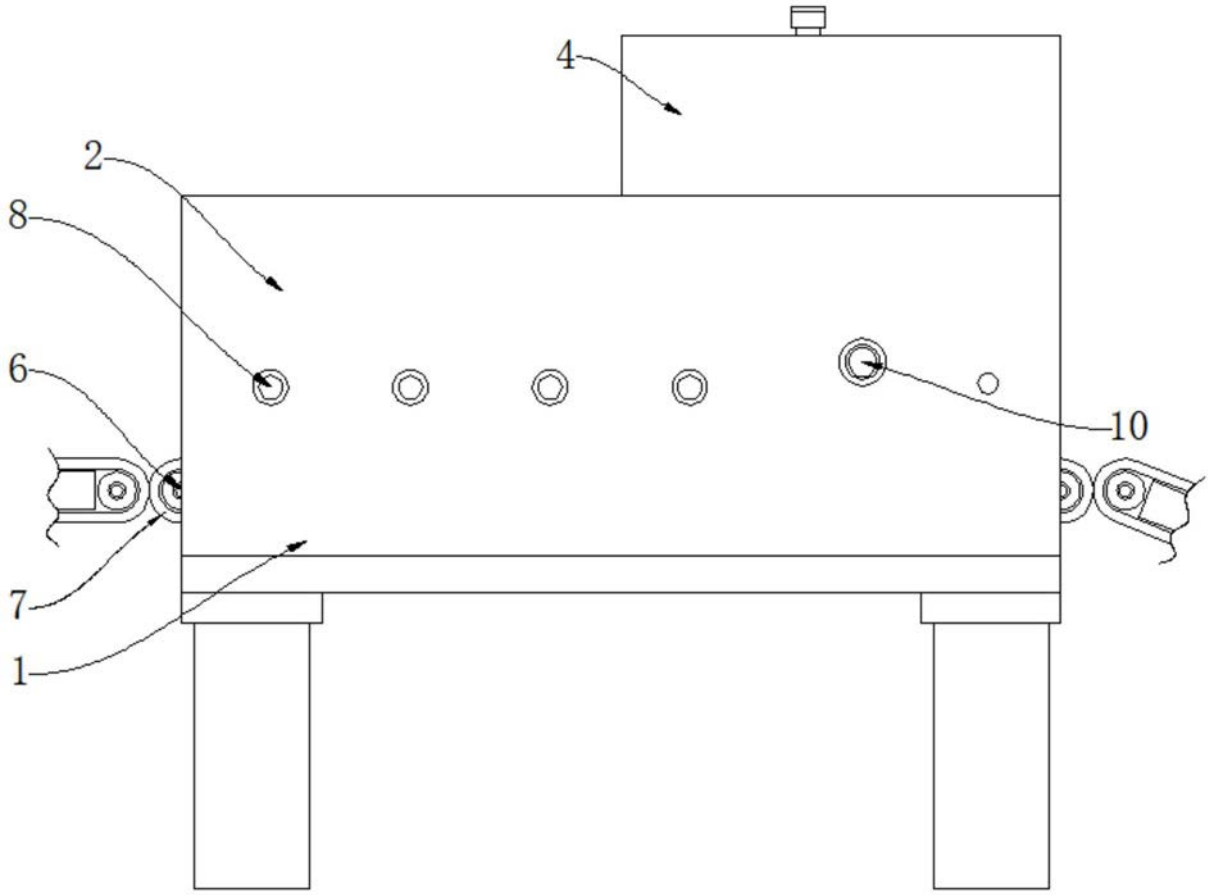

图2

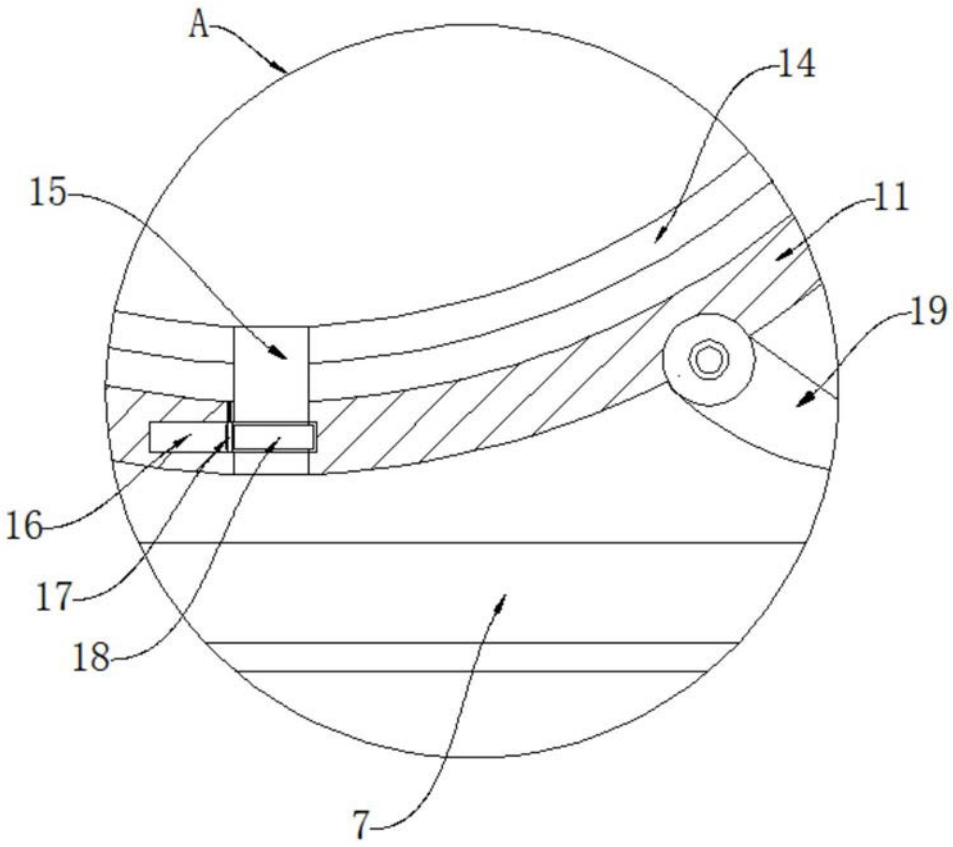

图3