[19] 中华人民共和国国家知识产权局

[51] Int. Cl.
A41B 11/14 (2006.01)
A61F 5/01 (2006.01)
A61F 5/37 (2006.01)

[12] 实用新型专利说明书

专利号 ZL 200720195505.3

[45] 授权公告日 2008 年 8 月 27 日

[11] 授权公告号 CN 201104491Y

[22] 申请日 2007.10.30

[21] 申请号 200720195505.3

[73] 专利权人 戴晓迎

地址 100012 北京市朝阳区安外北苑北辰绿色阳光 2 号 504

[72] 发明人 戴晓迎

[74] 专利代理机构 北京集佳知识产权代理有限公司

代理人 孙长龙

权利要求书 1 页 说明书 3 页 附图 2 页

[54] 实用新型名称

裤袜

[57] 摘要

本实用新型公开了一种裤袜，该裤袜由前裆部、臀部及裤腿组成，前裆部的上方为一圈透气面料区，中间为心形纵纹弹性面料区，下方为 W 形波纹弹性面料区，臀部下边沿为弧形纵纹弹性面料区，裤腿上形成有斜向交叉成 X 形网格的回弹面料区。 该裤袜符合人体工程学原理，穿着舒适不紧绷，具有调整女性腿形、束腹、修腰的功能，还能预防及治疗静脉曲张。

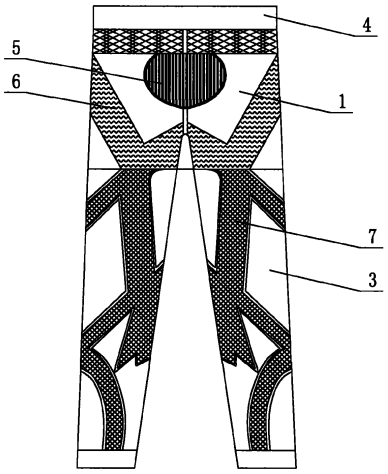

1、一种裤袜，该裤袜由前裆部、臀部及裤腿组成，其特征在于，所述前裆部的上方为一圈透气面料区，中间为心形纵纹弹性面料区，下方为W 形波纹弹性面料区，臀部下边沿为弧形纵纹弹性面料区，裤腿上形成有斜向交叉成X 形网格的回弹面料区。

2、根据权利要求1所述的裤袜，其特征在于，所述裤腿外侧小腿部位的回弹面料呈倒U 形。

3、根据权利要求1所述的裤袜，其特征在于，所述前裆部、臀部及裤腿的各区域为一体成形的无缝编织结构。

裤袜

技术领域

本实用新型涉及一种女性内衣,更确切地说是一种具有塑身功能的裤袜。

背景技术

目前，为了获得更加标准的体形，大多数女性在秋冬季节都选择穿着紧身的内衣，通过紧身内衣的束紧力将有赘肉的部位向内收缩，虽具有一定的效果，但由于传统紧身内衣在穿着后是向各方向平均地将身体紧缩，因此实际上并不能达到调整身体比例的功效，反而会出现四肢伸展不畅、穿着不适、闷热、积汗等让人难以忍受的情况。

实用新型内容

针对现有技术存在的不足，本实用新型的目的在于提供一种具有塑身功能的裤袜。该裤袜符合人体工程学原理，穿着舒适不紧绷，具有调整女性体形、束腹、修腰的功能，还能预防及治疗静脉曲张。

为实现上述目的，本实用新型采用的技术方案是 ：

一种裤袜，该裤袜由前裆部、臀部及裤腿组成，所述前裆部的上方为一圈透气面料区，中间为心形纵纹弹性面料区，下方为 W 形波纹弹性面料区，臀部下边沿为弧形纵纹弹性面料区，裤腿上形成有斜向交叉成 X 形网格的回弹面料区。

所述裤腿外侧小腿部位的回弹面料呈倒 U 形。

所述前裆部、臀部及裤腿的各区域为一体成形的无缝编织结构。

本实用新型针对人体不同部位的特点，使用不同的面料，以适度的紧身感来调整体型，穿着后完全服贴，坐、卧、走、跑伸展自如，多个面料区可有效支撑身体、保持体态优美，且具有良好的通气性及吸湿性，轻便干爽、穿着舒适。此外，其裤腿的独特设计能促进血液回流、增加组织压力，从而纾缓肢体水肿、减轻疲劳引起的酸痛，促进血液循环，防止静脉曲张，更能修饰肢体线条，加强美感。

附图说明

图 1 为本实用新型的正面示意图；

图 2 为本实用新型的背面示意图。

具体实施方式

下面结合附图对本实用新型作进一步详细的描述。

附图标记说明如下：

1——前裆部

2——臀部

3——裤腿

4——透气面料区

5——纵纹弹性面料区

6——波纹弹性面料区

7——回弹面料区

如图1、图2所示，该裤袜由前裆部1、臀部2及裤腿3组成，上述各部分均为一体成形的无缝编织结构，其中前裆部的上方为一圈透气面料区4，具有良好的通气性及吸湿性，确保轻便干爽、穿着舒适，中间为心形纵纹弹性面料区5，下方为W形波纹弹性面料区6，臀部下边沿为弧形纵纹弹性

面料区5，用来抬高并制造浑圆臀形，同时可抑制小腹突出，裤腿上形成有斜向交叉成X形网格的回弹面料区7，裤腿外侧小腿部位的回弹面料呈倒U形，该结构可对腿部进行分段式加压，塑造大腿、小腿比例完美曲线，促进血液循环，防止静脉曲张。

本实用新型不局限于上述最佳实施方式，任何人在本发明的启示下都可得出其他各种形式的产品。但不论在其形状或结构上作任何变化，凡是具有与本实用新型相同或相近似的技术方案，均在其保护范围之内。

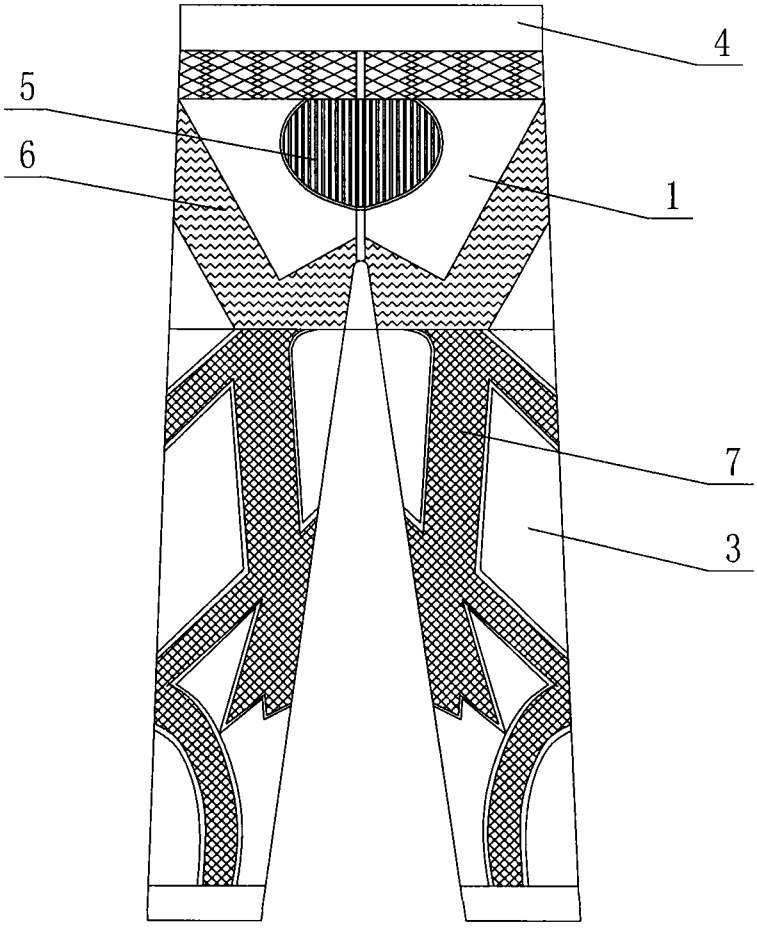

图1

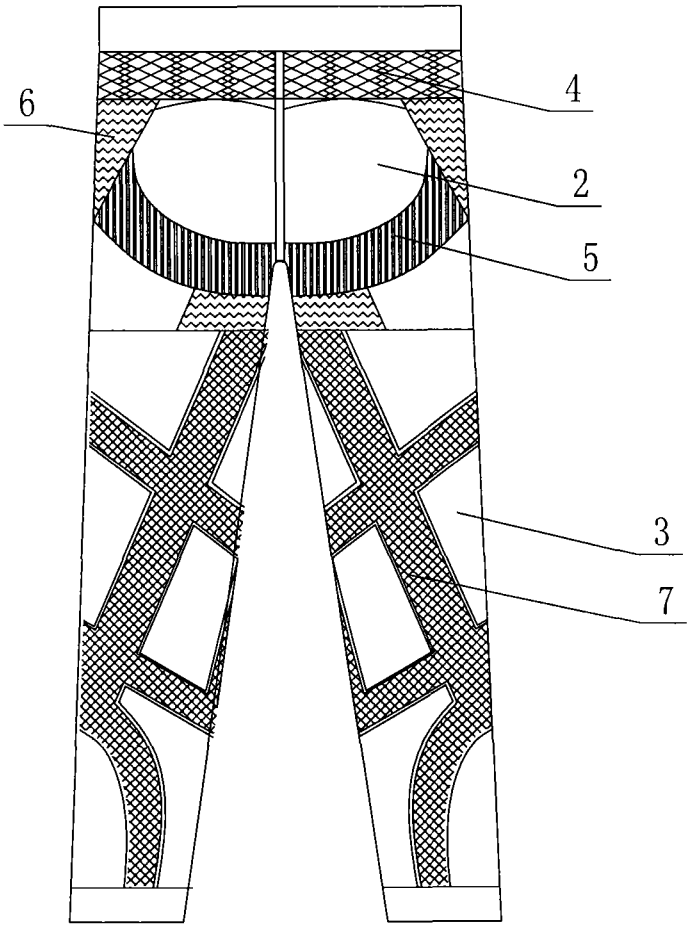

图2