ČESKOSLOVENSKÁ SOCIALISTICKÁ REPUBLIKA
(19)

POPIS VYNÁLEZU K AUTORSKÉMU OSVEDČENIU

258 734

(11)

(13) B1

(51) Int. Cl.[4]
F 16 D 3/56

(21) PV 8235-86.R
(22) Prihlásené 13 11 86

FEDERÁLNÍ ÚŘAD PRO VYNÁLEZY

(40) Zverejnené 15 01 88
(45) Vydané 11 01 91

(75)
Autor vynálezu ŠTEFUNKO ŠTEFAN, MAJCICHOV

(54) **Kotúčová spojka**

(57) Riešenie patrí do oblasti konštrukcie kotúčových spojok s membránovou pružinou a je určená na spojovanie a rozpojovanie hnacích a hnaných agregátov motorových vozidiel. Kotúčová spojka s membránovou pružinou, kde základné veko je opatrené výstužnými prelismi dotyčnicou napojenými na oblúk operného prelisu a osovo smerujúce v jednakom sklone ku kotevným otvorom základného veka, ktorými je kotvená do hnacieho kotúča. Toto riešenie zaručuje zachovanie, resp. zvýšenie tuhosti spojky, a to pri značnom znížení spotreby materiálu.

OBR. 1

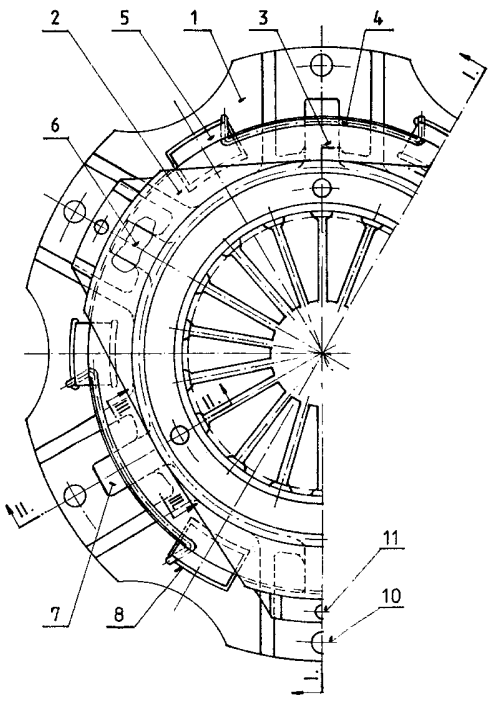

CS 258 734 B1

Vynález sa týka kotúčovej spojky s membránovou pružinou po obvode stredenej a podopretej výstupkami prítlačného kotúča.

U doteraz známych riešení konštrukcie kotúčovej spojky s membránovou pružinou, kde membránová pružina je zovretá medzi oporné krúžky, alebo medzi základné a pomocné veko s pätkami kotvenými do základného veka alebo priamo do hnacieho kotúča je tuhosť spojky riešená tým, že diely po ktorých sa odvaľuje membránová pružina pri pracovných cykloch sú z hrubšieho materiálu. Uvedené riešenia sú náročné na spotrebu materiálu pri výrobe bez dostatočného efektu potrebnej tuhosti, pretože veká značne oslabujú výstrihy, cez ktoré prechádzajú výstupky prítlačného kotúča.

Uvedené nedostatky odstraňuje kotúčová spojka podľa vynálezu tým, že v základnom veku spojky sú vytvorené výstužné prelisy, ktoré sú napojené na vrcholový oblúk oporného prelisu, po ktorom sa odvaľuje membránová pružina a osovo smerujú v jednakom sklone k otvorom, ktorými sa základné veko kostrí do hnacieho kotúča.

Hlavnou výhodou kotúčovej spojky, vyhotovenej podľa vynálezu je, že pri tých istých prítlačných a vypínacích silách je na výrobu dielov, po ktorých sa odvaľuje membránová pružina pri pracovných cykloch použitý tenší plech, pri dodržaní resp. zvýšení tuhosti kotúčovej spojky ako celku. Tieto výstužné prelisy situované a prevedené podľa vynálezu podstatne zvyšujú tuhosť základného veka v zoslabenom priereze otvorov, cez ktoré prechádzajú výstupky prítlačného kotúča.

Príklad vyhotovenia kotúčovej spojky s membránovou pružinou podľa vynálezu je zobrazené v prílohe kde:

obr. 1 znázorňuje zmontovanú kotúčovú spojku spolu s prítlačným kotúčom,
obr. 2 je rezom obr. 1 v rovine I-I,
obr. 3 je rezom obr. 1 v rovine II-II,
obr. 4 je rezom obr. 1 v rovine III-III.

Nosnou časťou kotúčovej spojky je základné veko 1, ktoré má v mieste medzi otvormi 10, 11 základného veka 1 vytvorené výstužné prelisy 6 tvaru U napojené dotyčnicou na oblúk oporného prelisu 9 a osovo smerujú v rovnakom sklone k otvorom 10, ktorými je základné veko priskrutkované k nekreslenému hnaciemu kotúču. Medzi oporné prelisy základného veka 1 a pomocného veka 2 je zovretá membránová pružina 3 opierajúca sa o výstupky prítlačného kotúča 5 prechádzajúce cez otvory 8 základného veka 1. Membránová pružina 3 je s výstupkami 5 prítlačného kotúča spojená sponami 4.

Kotúčová spojka umožňuje prenos krútiaceho momentu z hnacieho agregátu na napojené orgány motorového vozidla. Funkciu prenosu krútiaceho momentu plní lamela zovretá silou membránovej pružiny medzi hnací kotúč a prítlačný kotúč spojky.

Kotúčová spojka s membránovou pružinou podľa vynálezu je vhodná najmä pre motorové vozidlá.

P R E D M E T V Y N Á L E Z U

Kotúčová spojka s membránovou pružinou uloženou medzi základné a pomocné veko spojené vzájomne rozpernými nitmi a po obvode stredenou vo výstupkoch prítlačného kotúča vyznačená tým, že základné veko (1) má výstužné prelisy (6) tvaru U napojené dotyčnicou na oblúk oporného prelisu (9) a osovo smerujúce v rovnakom sklone k otvorom (10, 11).

2 výkresy

OBR. 1

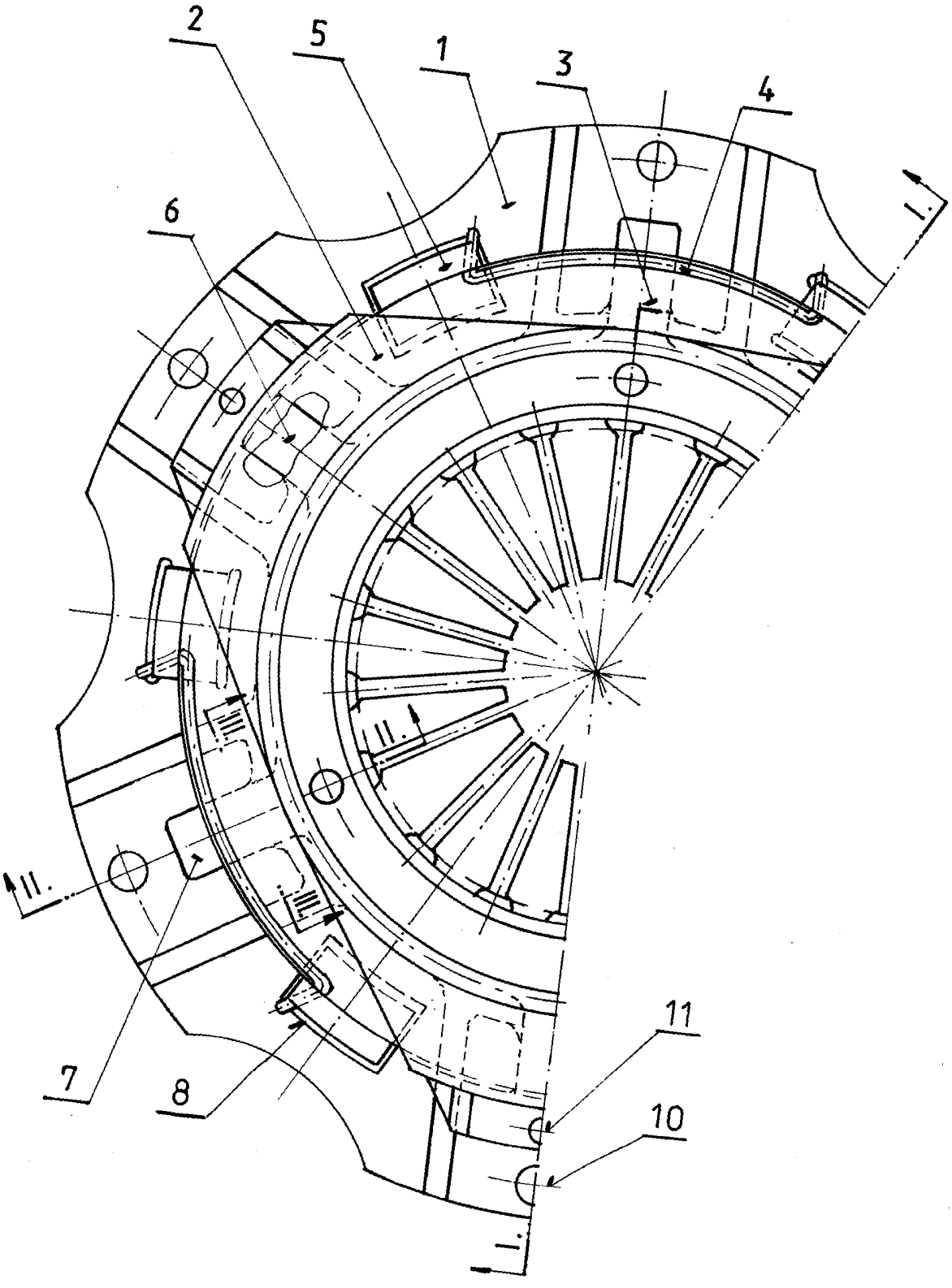

OBR. 2

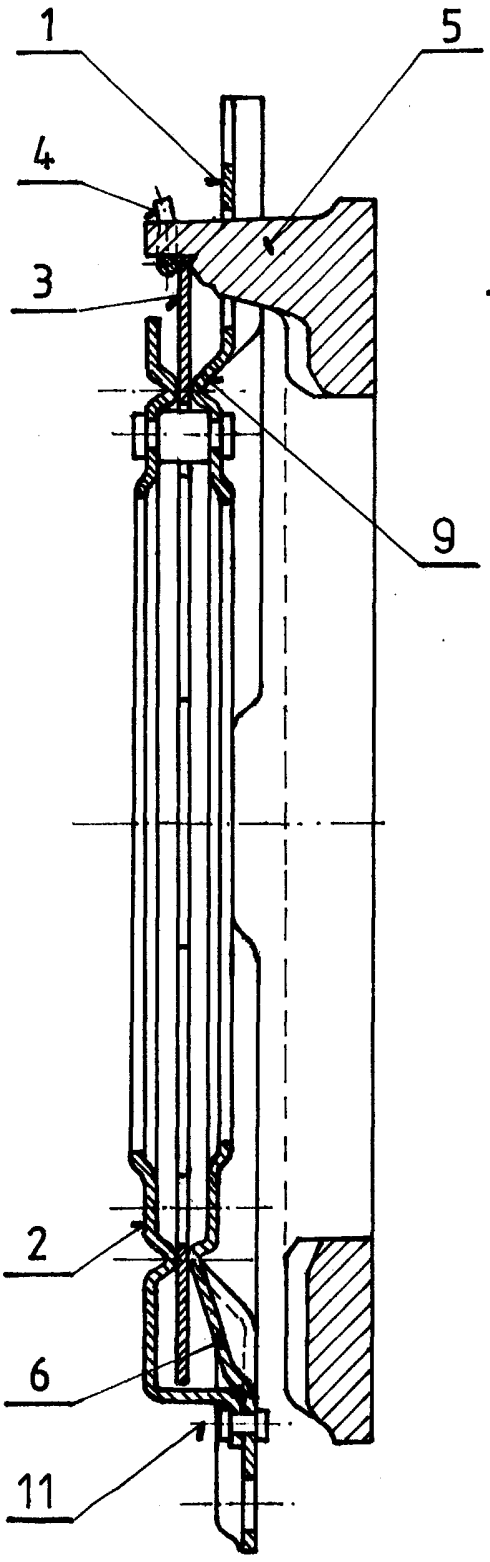

OBR. 3

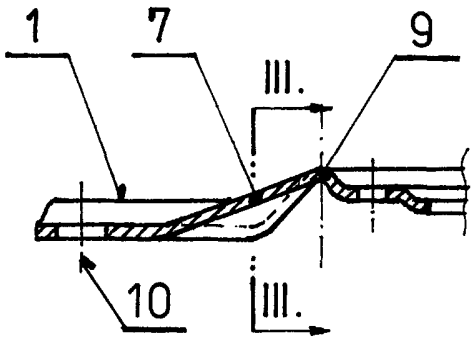

OBR. 4

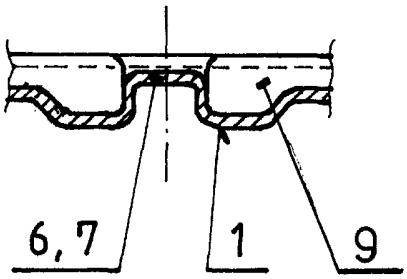

Severografia, n. p., MOST

Cena 2,40 Kčs