(19)中华人民共和国国家知识产权局

(12)实用新型专利

(10)授权公告号 CN 202418617 U
(45)授权公告日 2012.09.05

(21)申请号 201220012992.6

(22)申请日 2012.01.12

(73)专利权人 宁波凯旋消防器材有限公司
地址 315466 浙江省余姚市黄家埠镇华家村

(72)发明人 田崇明

(51)Int.Cl.
F16K 1/00(2006.01)
F16K 27/02(2006.01)
F16K 35/00(2006.01)
A62C 13/76(2006.01)

权利要求书 1 页 说明书 2 页 附图 2 页

(54)实用新型名称

灭火器阀门

(57)摘要

本实用新型涉及灭火器技术领域，具体地说是灭火器阀门。该灭火器阀门包括铝阀体、阀杆总成、压把、保险销、立管座和弹簧，所述铝阀体上设有第一通路和第二通路，所述第一通路和第二通路相贯通，所述阀杆总成设于第一通路内，所述阀杆总成上端露出铝阀体上部，所述阀杆总成下端与所述弹簧相连接，所述弹簧设于立管座内，所述立管座与铝阀体相连接，所述第二通路上设有喷嘴，所述铝阀体上设有第三通路，所述第三通路内依次设有保险端密封垫、保险堵头和保险弹簧，并通过保险盖帽密封，所述压把通过铆钉与铝阀体转动连接，所述保险销设于压把上，所述保险销端部设有塑封。本实用新型提供一种结构简单、安装方便、开启灵活的灭火器阀门。

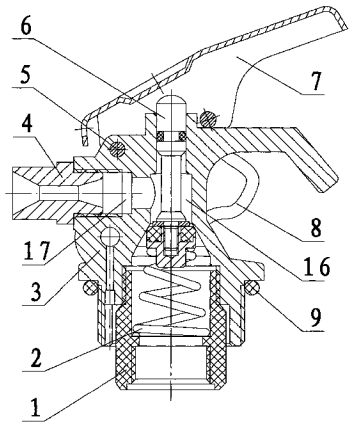

CN 202418617 U

1. 灭火器阀门，其特征在于包括铝阀体、阀杆总成、压把、保险销、立管座和弹簧，所述铝阀体上设有第一通路和第二通路，所述第一通路和第二通路相贯通，所述阀杆总成设于第一通路内，所述阀杆总成上端露出铝阀体上部，所述阀杆总成下端与所述弹簧相连接，所述弹簧设于立管座内，所述立管座与铝阀体相连接，所述第二通路上设有喷嘴，所述铝阀体上设有第三通路，所述第三通路内依次设有保险端密封垫、保险堵头和保险弹簧，并通过保险盖帽密封，所述压把通过铆钉与铝阀体转动连接，所述保险销设于压把上，所述保险销端部设有塑封。

2. 如权利要求 1 所述的灭火器阀门，其特征在于所述保险销通过塑链与铝阀体相连接。

3. 如权利要求 2 所述的灭火器阀门，其特征在于所述铝阀体下端套设有密封环。

灭火器阀门

技术领域

[0001] 本实用新型涉及灭火器技术领域，具体地说是灭火器阀门。

背景技术

[0002] 目前市场上的灭火器一般都设有保险销，所述保险销用于保证在未拔出时，即使按压压把也不会有气体外泄，一般的保险销都一端呈圆柱形，并在另一端设有拉环，所述圆柱形一端插入压把中，防止在未拔出保险销时气体外泄，但是此种保险销的安装方式容易脱落。

实用新型内容

[0003] 本实用新型提供一种结构简单、安装方便、开启灵活的灭火器阀门。

[0004] 本实用新型是通过下述技术方案实现的：

[0005] 灭火器阀门，包括铝阀体、阀杆总成、压把、保险销、立管座和弹簧，所述铝阀体上设有第一通路和第二通路，所述第一通路和第二通路相贯通，所述阀杆总成设于第一通路内，所述阀杆总成上端露出铝阀体上部，所述阀杆总成下端与所述弹簧相连接，所述弹簧设于立管座内，所述立管座与铝阀体相连接，所述第二通路上设有喷嘴，所述铝阀体上设有第三通路，所述第三通路内依次设有保险端密封垫、保险堵头和保险弹簧，并通过保险盖帽密封，所述压把通过铆钉与铝阀体转动连接，所述保险销设于压把上，所述保险销端部设有塑封。

[0006] 所述保险销通过塑链与铝阀体相连接。

[0007] 所述铝阀体下端套设有密封环。

[0008] 本实用新型所带来的有益效果是：

[0009] 本实用新型中，所述灭火器阀门包括铝阀体、阀杆总成、压把、保险销、立管座和弹簧，采用所述铝阀体，使整个阀门总体质量下降，并且成本降低；当用户按压压把时，带动阀杆总成向下运动，打开阀门，进行灭火操作，放开压把，所述阀杆总成在弹簧弹力的作用下向上运动，关闭阀门；当需要使用灭火器时，先拔掉塑封，再将所述保险销拔出，此时才可进行灭火操作，进而保证保险销固定牢靠，不易脱落；所述立管座用于固定弹簧。

附图说明

[0010] 以下结合附图对本实用新型作进一步详细说明。

[0011] 图 1 为本实用新型所述灭火器阀门的剖面图；

[0012] 图 2 为本实用新型所述灭火器阀门的局部剖面图。

[0013] 图中部件名称对应的标号如下：

[0014] 1、立管座；2、弹簧；3、铝阀体；4、喷嘴；5、铆钉；6、阀杆总成；7、压把；8、塑链；9、密封环；10、保险销；11、保险盖帽；12、保险弹簧；13、保险堵头；14、保险端密封垫；15、塑封；16、第一通路；17、第二通路；18、第三通路。

具体实施方式

[0015] 下面结合附图及实施例对本实用新型作进一步的详述：

[0016] 作为本实用新型所述灭火器阀门的实施例，如图1和图2所示，包括铝阀体3、阀杆总成6、压把7、保险销10、立管座1和弹簧2，所述铝阀体3上设有第一通路16和第二通路17，所述第一通路16和第二通路17相贯通，所述阀杆总成6设于第一通路16内，所述阀杆总成6上端露出铝阀体3上部，所述阀杆总成6下端与所述弹簧2相连接，所述弹簧2设于立管座1内，所述立管座1与铝阀体3相连接，所述第二通路17上设有喷嘴4，所述铝阀体3上设有第三通路18，所述第三通路18内依次设有保险端密封垫14、保险堵头13和保险弹簧12，并通过保险盖帽11密封，所述压把7通过铆钉5与铝阀体3转动连接，所述保险销10设于压把7上，所述保险销10端部设有塑封15。

[0017] 本实施例中，所述保险销10通过塑链8与铝阀体3相连接。

[0018] 本实施例中，所述铝阀体3下端套设有密封环9。

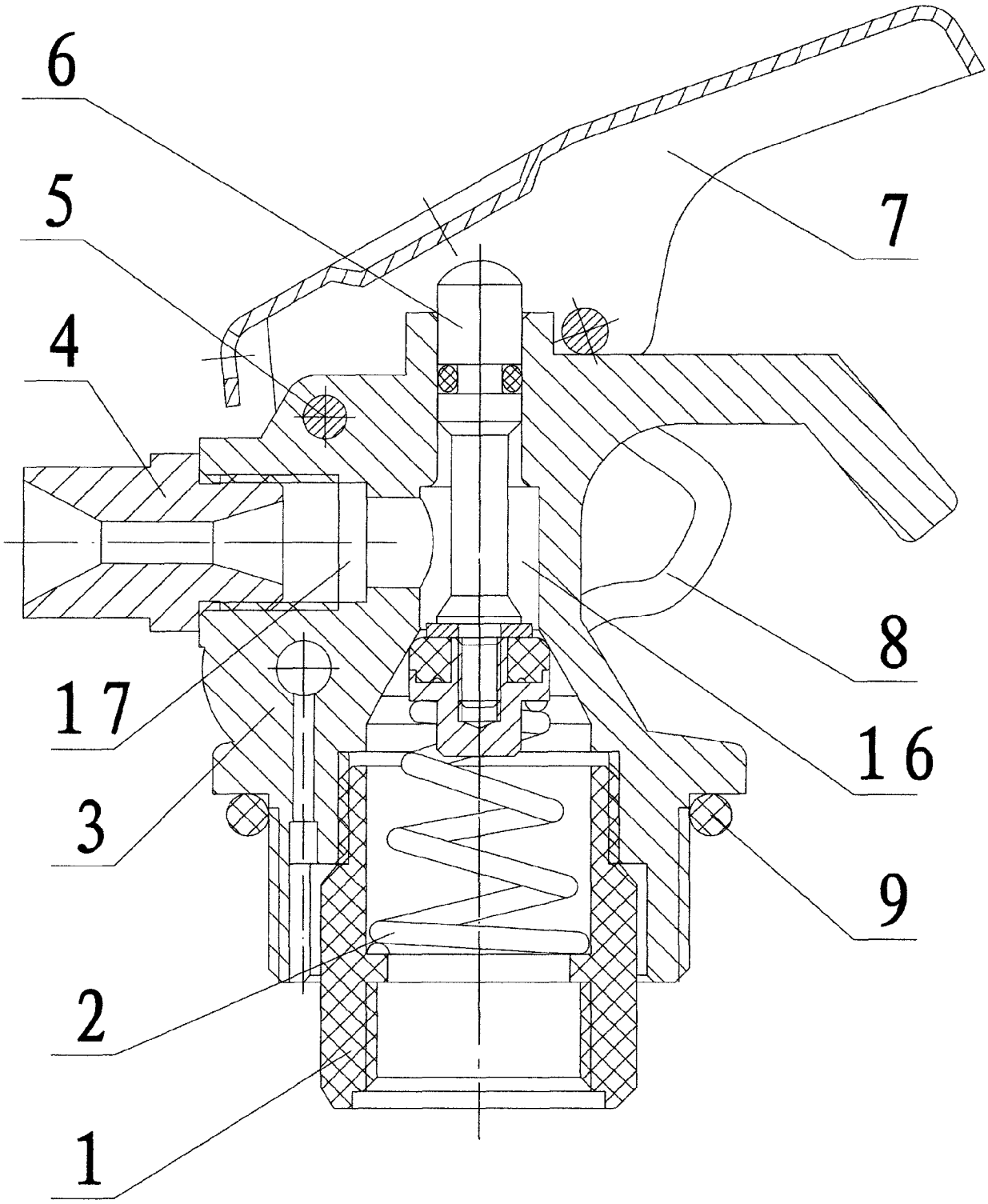

图 1

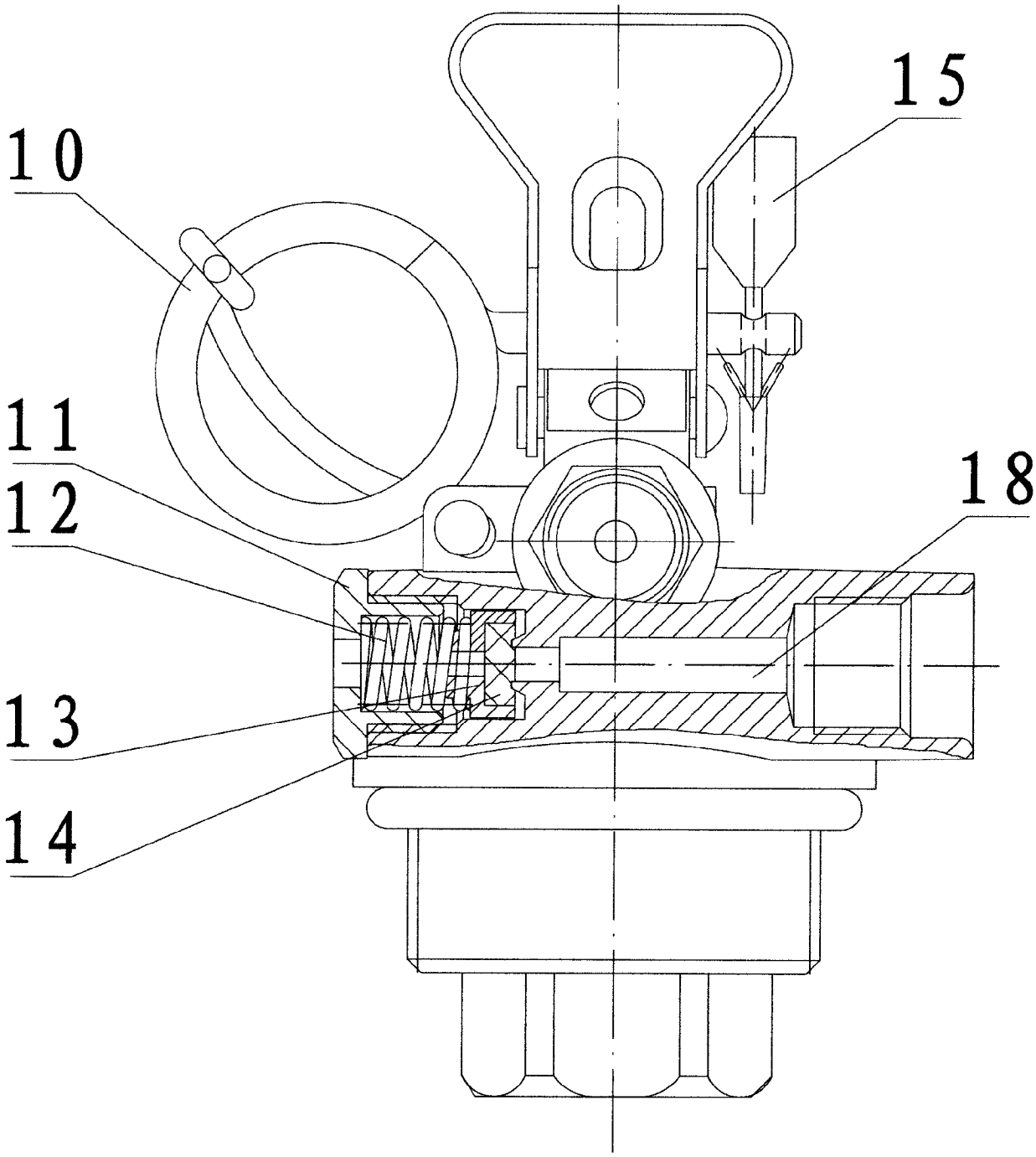

图 2