(19) 대한민국특허청(KR)
(12) 공개특허공보(A)

(11) 공개번호 10-2024-0152378
(43) 공개일자 2024년10월21일

(51) 국제특허분류(Int. Cl.)
B62B 9/26 (2006.01) *B62B 7/06* (2006.01)
(52) CPC특허분류
B62B 9/26 (2013.01)
B62B 7/06 (2013.01)
(21) 출원번호 10-2024-7031495
(22) 출원일자(국제) 2022년02월25일
심사청구일자 없음
(85) 번역문제출일자 2024년09월20일
(86) 국제출원번호 PCT/JP2022/007915
(87) 국제공개번호 WO 2023/162145
국제공개일자 2023년08월31일

(71) 출원인
콤비 가부시키가이샤
일본 도쿄도 타이토구 모토아사쿠사 2-6-7
(72) 발명자
구로스 히로코
일본 3360017 사이타마켄 사이타마시 미나미쿠 미나미우라와 3초메 36방 18고 콤비 가부시키가이샤 내
반 유카
일본 3360017 사이타마켄 사이타마시 미나미쿠 미나미우라와 3초메 36방 18고 콤비 가부시키가이샤 내
(74) 대리인
장수길, 성재동

전체 청구항 수 : 총 8 항

(54) 발명의 명칭 **유모차**

(57) 요 약

유모차(10)는, 전각(14) 및 후각(16)을 포함하는 유모차 본체(11)와, 유모차 본체(11)에 설치된 바구니(80)를 구비하고 있다. 유모차 본체(11)는, 전각(14) 및 후각(16)을 포함하는 본체 프레임(12)과, 본체 프레임(12)에 지지되고, 좌부 지지체(52)와 배면부 지지체(51)를 갖는 시트 지지 유닛(50)을 포함한다. 배면부 지지체(51)는, 본체 프레임(12)에 대하여 요동 가능하다. 바구니(80)는, 좌부 지지체(52)의 하방에 위치하는 저벽부(81)와, 저벽부(81)의 후연부(81c)에 접속하는 후방 벽부(95)를 포함한다. 후방 벽부(95)는, 배면부 지지체(51)에 설치되어 있다.

대 표 도 - 도1

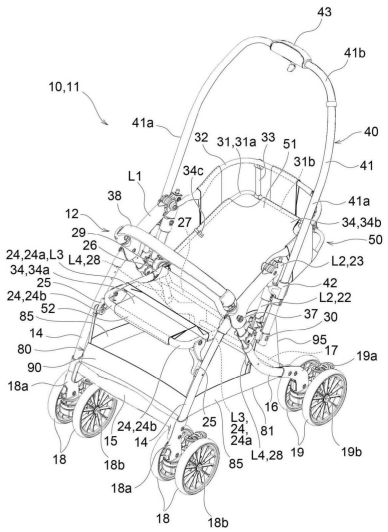

명 세 서

청구범위

청구항 1

전각 및 후각을 포함하는 유모차 본체와,

유모차 본체에 설치된 바구니

를 구비하고,

상기 유모차 본체는, 상기 전각 및 상기 후각을 포함하는 본체 프레임과, 상기 본체 프레임에 지지되고, 좌부 지지체와 배면부 지지체를 갖는 시트 지지 유닛을 포함하고,

상기 배면부 지지체는, 상기 본체 프레임에 대하여 요동 가능하고,

상기 바구니는, 상기 좌부 지지체의 하방에 위치하는 저벽부와, 상기 저벽부의 후연부에 접속하는 후방 벽부를 포함하고,

상기 후방 벽부는 상기 배면부 지지체에 설치되어 있는, 유모차.

청구항 2

제1항에 있어서,

상기 후방 벽부의 상연부의 적어도 일부가, 상기 좌부 지지체의 후단부보다도 상방에 위치하고 있는, 유모차.

청구항 3

제1항 또는 제2항에 있어서,

상기 바구니는, 상기 저벽부의 측연부에 접속하는 측벽부를 더 갖고,

상기 측벽부의 적어도 일부는, 상기 후방 벽부에 접속하고, 상기 유모차의 측면에서 보아, 상기 후각와 상기 후방 벽부 사이에 펼쳐져 있는, 유모차.

청구항 4

제1항 내지 제3항 중 어느 한 항에 있어서,

상기 후방 벽부를 상기 배면부 지지체에 설치하기 위한 설치 끈이, 상기 배면부 지지체의 폭 방향 외측을 통과하여 상기 배면부 지지체의 상면에 접속하고 있는, 유모차.

청구항 5

제4항에 있어서,

상기 배면부 지지체가 상기 본체 프레임에 대하여 가장 쓰러진 상태에 있어서, 상기 설치 끈이, 상기 후각의 하단 부분에 보유 지지된 후륜의 회전축보다도 전방에 위치하고 있는, 유모차.

청구항 6

제1항 내지 제5항 중 어느 한 항에 있어서,

상기 후방 벽부의 상연부에 폭 방향으로 연장되는 삽입 관통로가 형성되어 있고,

상기 삽입 관통로에 고무줄이 삽입 관통되어 있는, 유모차.

청구항 7

제6항에 있어서,

상기 삽입 관통로 내에 판재가 배치되어 있고,

상기 고무줄은 상기 판재의 후방에 위치하고 있는, 유모차.

청구항 8

제1항 내지 제7항 중 어느 한 항에 있어서,

상기 배면부 지지체의 양측 쪽에 있어서 상기 본체 프레임에 접속하고, 상기 배면부 지지체의 배면측을 통과하여, 상기 배면부 지지체를 배면측으로부터 지지하는 리클라이닝 부재를 더 구비하고,

상기 후방 벽부의 상연부는, 상기 배면부 지지체의 배면측에 있어서의 상기 리클라이닝 부재의 경로보다도 하방에 위치하고 있는, 유모차.

발명의 설명

기 술 분 야

[0001] 본 발명은, 바구니를 구비한 유모차에 관한 것이다.

배 경 기 술

[0002] 유아를 데리고 나갈 때 사용되는 유모차가 널리 보급되어 있다. JP2018-202982A에 개시되어 있는 바와 같이, 유모차의 좌석은, 좌부와 배면부를 갖고, 좌부에 대한 배면부의 경사 각도를 변화시킴으로써 리클라이닝 가능하게 하는 것이 알려져 있다.

[0003] 상술한 바와 같은 유모차에는, 짐을 수용하기 위한 바구니가 마련되는 경우가 있다. 바구니는, 좌석의 하방에 있어서, 좌석을 지지하는 전각이나 후각에 설치되어 있다. 이에 의해, 좌석의 하방 공간을, 유효하게 이용할 수 있다.

[0004] 유모차의 조작 중에 유모차가 후방으로 기울면, 바구니에 수용된 짐이 전락하는 경우가 있다. 이를 방지하기 위해, 바구니의 후방벽을 높게 하면, 리클라이닝 기능을 저해할 우려가 있다. 즉, 바구니의 후방벽과 좌석의 배면부가 간섭하여, 배면부를 원하는 대로 경도시킬 수 없을 우려가 있다.

발명의 내용

[0005] 본 발명은 이상의 점을 고려하여 이루어진 것이며, 리클라이닝 기능을 저해하지 않고, 바구니에 수용된 짐이 전락할 우려를 저감시키는 것을 목적으로 한다.

[0006] 본 실시 형태에 의한 유모차는,

[0007] 전각 및 후각을 포함하는 유모차 본체와,

[0008] 유모차 본체에 설치된 바구니

[0009] 를 구비하고,

[0010] 상기 유모차 본체는, 상기 전각 및 상기 후각을 포함하는 본체 프레임과, 상기 본체 프레임에 지지되고, 좌부 지지체와 배면부 지지체를 갖는 시트 지지 유닛을 포함하고,

[0011] 상기 배면부 지지체는, 상기 본체 프레임에 대하여 요동 가능하고,

[0012] 상기 바구니는, 상기 좌부 지지체의 하방에 위치하는 저벽부와, 상기 저벽부의 후연부에 접속되는 후방 벽부를 포함하고,

[0013] 상기 후방 벽부는 상기 배면부 지지체에 설치되어 있다.

[0014] 본 발명에 따르면, 리클라이닝 기능을 저해하지 않고, 바구니에 수용된 짐이 전락할 우려를 저감시킬 수 있다.

도면의 간단한 설명

[0015] 도 1은 본 발명의 일 실시 형태를 설명하기 위한 도면이며, 유모차의 전체 구성을 설명하기 위한 사시도이다.

도 2는 핸들이 제1 위치(배면 밀기 위치)에 배치된 상태에서 도 1의 유모차를 도시하는 측면도이다.

도 3a는 핸들이 제2 위치(대면 밀기 위치)에 배치되고 또한 배면부 지지체가 배면측으로 경사진 상태에서 도 1의 유모차를 도시하는 측면도.

도 3b는 핸들이 제2 위치(대면 밀기 위치)에 배치되고 또한 배면부 지지체가 상승된 상태에서 도 1의 유모차를 도시하는 측면도이다.

도 4는 절첩된 상태에서 도 1의 유모차를 도시하는 측면도이다.

도 5는 도 1의 유모차의 일부분을 도시하는 사시도이다.

도 6은 도 1의 유모차의 일부분을 하방으로부터 도시하는 사시도이다.

도 7은 도 1의 유모차의 배면부 지지체 및 리클라이닝 기구를 취출하여 도시하는 평면도이다.

도 8은 바구니의 사시도이다.

도 9는 바구니의 설치 방법을 도시하는 도면이며, 바구니의 전방 부분과 전각과 후방으로부터 본 사시도이다.

도 10은 바구니의 설치 방법을 도시하는 도면이며, 바구니의 후방 부분과 후각와 후방으로부터 본 사시도이다.

도 11은 바구니의 설치 방법을 도시하는 도면이며, 유모차의 배면부 지지체의 상면과 바구니의 후방 벽부의 상연부를 도시하는 도면이다.

발명을 실시하기 위한 구체적인 내용

[0016] 이하, 도면에 도시된 일 구체예를 참조하면서 본 발명의 일 실시 형태에 대하여 설명한다.

[0017] 도 1 내지 도 11은 본 발명에 의한 유모차의 일 실시 형태를 설명하기 위한 도면이다. 이 중, 도 1 내지 도 4에는, 유모차의 일 구체예의 전체 구성이 나타내져 있다. 또한, 도 5 및 도 6은 유모차를 부분적으로 도시하는 사시도이다.

[0018] 본 실시 형태의 유모차(10)는, 본체 프레임(12)과, 본체 프레임(12)에 대하여 요동 가능한 배면부 지지체(51)를 갖는 시트 지지 유닛(50)과, 본체 프레임(12)에 접속하여 배면부 지지체(51)를 배면측으로부터 지지하는 리클라이닝 부재(56)를 갖고 있다. 도 1에 나타내는 바와 같이, 유모차(10)는, 바구니(80)를 더 갖고 있다. 바구니(80)는, 후술하는 시트 지지 유닛(50)의 하방에 설치되어 있다. 이에 의해, 시트 지지 유닛(50)의 하방 공간을, 짐을 수용하기 위한 공간으로서 유효하게 이용할 수 있다.

[0019] 본 실시 형태의 일 구체예인 도 1 내지 도 4에 나타내진 유모차(10)는, 절첩 가능한 유모차 본체(11)를 갖고 있다. 유모차 본체(11)는, 본체 프레임(12)과, 본체 프레임(12)에 지지된 시트 지지 유닛(50)을 갖고 있다. 본체 프레임(12)은, 전각(14) 및 후각(16)과, 전후로 요동 가능한 핸들(40)을 갖고 있다. 전각(14) 및 후각(16)의 하단에는, 각각 전륜(18) 및 후륜(19)이 회전 가능하게 마련되어 있다. 전륜(18) 및 후륜(19)은, 각각, 전륜(18) 및 후륜(19)의 하단에 접속된 전륜 보유 지지 부재(18a) 및 후륜 보유 지지 부재(19a)에 의해 보유 지지되어 있다. 전륜 보유 지지 부재(18a)와 전륜(18)은, 캐스터를 구성하고, 수평 방향으로 연장되는 회전축(18b)의 둘레를 회전 가능함과 함께, 연직 방향으로 연장되는 선회 축의 둘레를 선회 가능하게 되어 있다. 또한, 후륜 보유 지지 부재(19a)와 후륜(19)도, 캐스터를 구성하고, 수평 방향으로 연장되는 회전축(19b)의 둘레를 회전 가능함과 함께, 연직 방향으로 연장되는 선회 축의 둘레를 선회 가능하게 되어 있다.

[0020] 도시된 예에서는, 핸들(40)은, 제1 위치와 제2 위치 사이를 요동 가능하게 되어 있다. 도시된 예에 있어서, 핸들(40)의 제1 위치는 배면 밀기 위치이며(도 1 및 도 2 참조), 핸들(40)의 제2 위치는 대면 밀기 위치이다(도 3a 및 도 3b 참조). 도 2에 나타내는 바와 같이, 핸들(40)은, 배면 밀기 위치인 제1 위치에 있어서, 연직 방향에 대하여 경사지게 후방으로 연장되어 높아지고 있다. 배면 밀기 위치인 제1 위치에 핸들(40)을 배치한 경우, 조작자(보호자)는 유아의 배면측으로부터 핸들(40)을 파지하여 유모차(10)를 조종한다. 이때, 유아는, 유모차(10)의 주행 중, 진행 방향의 전방을 향하여 경치를 즐길 수 있다. 도 3a 및 도 3b에 나타내는 바와 같이, 핸들(40)은, 대면 밀기 위치인 제2 위치에 있어서, 연직 방향에 대하여 경사지게 전방으로 연장되어 높아지고 있다. 대면 밀기 위치인 제2 위치에 핸들(40)을 배치한 경우, 조작자는 유아에 대면하는 전각(14)측 위치로부터 핸들(40)을 파지하여 유모차(10)를 조종한다. 이때, 유모차(10)의 후각(16)측이 진행 방향의 전방이 되도록 하여 유모차(10)를 주행시킬 수 있다.

[0021] 그런데, 본 명세서 중에 있어서, 유모차 및 그 구성 요소에 대한 「전」, 「후」, 「상」, 「하」, 「전후 방향」, 및 「상하 방향」의 용어는, 특별히 지시가 없는 경우, 전개 상태에 있는 유모차 및 그 구성 요소에 승차하는 유아를 기준으로 한 「전」, 「후」, 「상」, 「하」, 「전후 방향」, 및 「상하 방향」을 의미한다. 더욱 상세하게는, 「전후 방향」이란, 도 1에 있어서의 지면의 좌측 하단과 우측 상단을 연결하는 방향이며, 도 2에 있어서의 지면의 좌우 방향에 상당한다. 그리고, 특별히 지시가 없는 한, 「전」이란, 승차한 유아가 향하는 측이며, 도 1에 있어서의 지면의 좌측 하단측 그리고 도 2에 있어서의 지면의 좌측이 전방측이 된다. 한편, 「상하 방향」이란 유모차의 주행면에 직교하는 방향이다. 따라서, 주행면이 수평면인 경우, 「상하 방향」이란 연직 방향을 가리킨다. 또한, 「가로 방향」이란 폭 방향이며, 「전후 방향」 및 「상하 방향」의 어느 것에도 직교하는 방향이다. 또한, 배면부 지지체(51) 등에 관련하여 사용되는 「배면측」이란, 유모차(10)에 승차하는 유아에 대면하는 측과는 반대측을 의미하고 있다. 따라서, 「배면측」이란, 통상, 후방측 또는 하방측이 된다.

[0022] 먼저, 유모차(10)의 전체 구성으로서, 유모차 본체(11)에 대하여 설명한다. 도 1에 나타내는 바와 같이, 도시된 유모차 본체(11)는, 전체적으로, 가로 방향 중심에 위치하고 전후 방향 및 상하 방향을 따른 면을 중심으로 하여 대략 대칭인 구성을 갖고 있다. 유모차 본체(11)는, 도 1에 나타내는 바와 같이, 각각 좌우로 배치된 한 쌍의 전각(14)과, 각각 좌우로 배치된 한 쌍의 후각(16)을 갖고 있다. 본체 프레임(12)은, 각각 좌우로 배치된 제1 링크 L1, 제2 링크 L2, 제3 링크 L3 및 제4 링크 L4를 더 갖고 있다. 전각(14), 후각(16) 및 제1 내지 제4 링크 L1 내지 L4는, 유모차 본체(11)를 절첩 가능 및 전개 가능하게 구성하는 링크로서 기능한다. 도시된 예에 있어서, 제1 링크 L1은, 암레스트(21)로서도 기능한다. 즉, 암레스트(21)에 의해 제1 링크 L1이 구성되어 있다.

[0023] 도 2에 나타내는 바와 같이, 전각(14)의 상단 부분은, 대응하는 측(좌측 또는 우측)에 배치된 제1 링크 L1의 전방 부분에 회동 가능(요동 가능)하게 접속되어 있다. 후각(16)의 상단 부분은, 대응하는 측(좌측 또는 우측)에 배치된 제1 링크 L1의 전방 부분에 회동 가능(요동 가능)하게 접속되어 있다. 또한, 도 3a 및 도 3b에 나타내는 바와 같이, 제2 링크 L2의 상방 부분이, 대응하는 측(좌측 또는 우측)에 배치된 제1 링크 L1의 후방 부분에 회동 가능(요동 가능)하게 접속되어 있다. 도 5에 나타내는 바와 같이, 도시된 예에 있어서, 제2 링크 L2는, 주 링크재(22)와, 주 링크재(22)의 상단에 고정된 상방 접속재(23)를 갖고 있다. 주 링크재(22)는, 예를 들어 금속제 파이프로 이루어진다. 상방 접속재(23)는, 예를 들어 수지 성형물로 이루어진다. 제2 링크 L2는, 상방 접속재(23)에 있어서, 암레스트(21)의 후단부 부분에 회동 가능(요동 가능)하게 접속되어 있다.

[0024] 도 1 내지 도 3b에 나타내는 바와 같이, 제3 링크 L3은, 전각(14)과 회동 가능(요동 가능)하게 접속되어 있다. 제4 링크 L4는, 후각(16)과 회동 가능(요동 가능)하게 접속되어 있다. 제3 링크 L3은, 제2 링크 L2 및 제4 링크 L4 중 적어도 한쪽과 회동 가능(요동 가능)하게 접속되어 있다. 제4 링크 L4는, 제2 링크 L2 및 제3 링크 L3 중 적어도 한쪽과 회동 가능(요동 가능)하게 접속되어 있다. 제2 링크 L2는, 제3 링크 L3 및 제4 링크 L4 중 적어도 한쪽과 회동 가능(요동 가능)하게 접속되어 있다.

[0025] 도 1 및 도 5에 도시한 바와 같이, 도시된 예에 있어서, 제3 링크 L3을 이루는 부재로서, 프레임재(24)와, 프레임재(24)에 고정된 전방 접속재(25) 및 후방 접속재(26)가 마련되어 있다. 프레임재(24)는, 예를 들어, 굽힘 가공한 금속제 파이프로 이루어진다. 전방 접속재(25) 및 후방 접속재(26)는, 예를 들어 수지 성형물로 이루어진다. 프레임재(24)는, 전후 방향으로 연장되는 한 쌍의 측부(24a)와, 한 쌍의 측부(24a)를 전방에서 연결하는 연결부(24b)를 갖고 U자상을 이루고 있다. 전방 접속재(25)는, 일단부 부분이 전각(14)과 회동 가능하게 접속되고, 타단부 부분이 측부(24a)의 전방 부분에 고정되어 있다. 후방 접속재(26)는, 측부(24a)의 후단부 부분에 고정되어 있다. 이 예에 있어서, 우측에 위치하는 프레임재(24)의 측부(24a)와, 이 우측의 측부(24a)에 고정된 우측의 전방 접속재(25) 및 후방 접속재(26)에 의해, 우측의 제3 링크 L3이 형성되어 있다. 마찬가지로, 좌측에 위치하는 프레임재(24)의 측부(24a)와, 이 좌측의 측부(24a)에 고정된 좌측의 전방 접속재(25) 및 후방 접속재(26)에 의해, 좌측의 제3 링크 L3이 형성되어 있다.

[0026] 도 5에 나타내는 바와 같이, 도시된 예에 있어서, 제4 링크 L4는, 후각(16)에 회동 가능하게 접속된 주 축재(28)와, 주 축재(28)의 상단 부분에 고정된 단부 부재(29)를 갖고 있다. 주 축재(28)는, 예를 들어 금속제 파이프로 이루어진다. 단부 부재(29)는, 예를 들어 수지 성형물로 이루어진다. 주 축재(28)는, 하단부 부분에 있어서 후각(16)의 중간 부분과 회동 가능하게 접속되어 있다. 단부 부재(29)는, 제2 링크 L2 및 제3 링크 L3과 회동 가능하게 접속되어 있다. 도시된 예에 있어서, 제2 링크 L2, 제3 링크 L3 및 제4 링크 L4는, 동일한 축 부재(30)를 사용하여, 서로 회동 가능하게 접속되어 있다. 이 축 부재(30)는, 제2 링크 L2의 주 링크재(22), 제4 링크 L4의 단부 부재(29), 및 제3 링크 L3을 이루는 후방 접속재(26)를 관통하고 있다. 이 구성에 의해, 제2 링크 L2, 제3 링크 L3 및 제4 링크 L4는, 축 부재(30)의 중심 축선과 일치하는 축선을 중심으로

하여, 서로 회동 가능하게 되어 있다.

[0027] 유모차 본체(11)는, 요동 가능한 핸들(40)을 더 갖고 있다. 도시된 예에 있어서, 핸들(40)은, 유모차 본체(11)의 기타 구성 요소에 요동 가능하게 설치된 핸들 본체(41)와, 핸들 본체(41)에 마련된 보유 지지체(42)를 갖고 있다. 도시된 유모차 본체(11)에 있어서, 핸들(40)은, 측면에서 보아 수직 축보다도 후방으로 경사지는 제1 위치(배면 밀기 위치)와, 수직 축보다도 전방으로 경사지는 제2 위치(대면 밀기 위치) 사이를 요동 가능하게 되어 있다.

[0028] 도 1에 나타내는 바와 같이, 핸들 본체(41)는, 서로 대략 평행하게 연장되는 한 쌍의 핸들 연장 돌출부(41a)와, 한 쌍의 핸들 연장 돌출부(41a) 사이를 연결하는 중간부(41b)를 포함하고 있다. 핸들 본체(41)는, 전체적으로 대략 U자상의 형상을 갖고 있다. 핸들(40)은, U자의 양단부에 있어서, 유모차 본체(11)의 기타 구성 요소와 회동 가능(요동 가능)하게 접속되어 있다. 도시된 예에 있어서, 핸들 본체(41)는, 축 부재(30)를 사용하여, 기타 구성 요소와 회동 가능하게 접속되어 있다. 즉, 제2 링크 L2, 제3 링크 L3, 제4 링크 L4, 핸들(40) 및 후술하는 배면부 프레임재(31)는, 축 부재(30)에 의해 구획 형성되는 동일한 축선을 중심으로 하여, 서로에 대하여 회동 가능하게 되어 있다. 핸들(40)에 마련된 보유 지지체(42)가, 본체 프레임(12)의 제1 위치 보유 지지 부재(36)(도 3a 및 도 3b 참조)와 걸림 결합함으로써, 핸들(40)을 도 2에 나타내진 제1 위치에 유지할 수 있다. 핸들(40)에 마련된 보유 지지체(42)가 본체 프레임(12)의 제2 위치 보유 지지 부재(37)(도 2 참조)와 걸림 결합함으로써, 핸들(40)을 도 3a 및 도 3b에 나타내진 제2 위치에 유지할 수 있다.

[0029] 또한, 도 1에 나타내는 바와 같이, 유모차 본체(11)는, 가로 방향으로 연장되는 구성 요소로서, 한 쌍의 전각(14) 사이를 연결하는 전방 연결재(15)와, 한 쌍의 후각(16) 사이를 연결하는 후방 연결재(17)를 갖고 있다. 전방 연결재(15)는, 풋레스트로서 기능한다. 또한, 한 쌍의 후방 접속재(26) 사이에는, 중앙 연결재(27)가 마련되어 있다. 전방 연결재(15), 후방 연결재(17) 및 중앙 연결재(27)에 의해, 유모차(10)의 가로 방향으로의 변형을 억제할 수 있다. 또한, 한 쌍의 제1 링크 L1 사이에 가요성을 가진 가드 부재(38)가 분리 가능하게 마련되어 있다.

[0030] 이상의 구성을 가진 유모차 본체(11)는, 각 구성 부재를 상대 회동시킴으로써, 절첩할 수 있다. 구체적으로는, 제1 위치에 배치된 핸들(40)을 일단 후상방으로 인상하고, 그 후, 하방으로 눌러 내림으로써, 제4 링크 L4를 후각(16)에 대하여 도 2에 있어서 시계 방향으로 회동시킨다. 이 조작에 따라, 제1 링크 L1 및 제3 링크 L3은 제2 링크 L2에 대하여 도 2에 있어서 시계 방향으로 회동한다. 이러한 조작에 의해, 측면에서 보아 핸들(40)과 전각(14)이 대략 평행한 배치를 유지하면서 서로 접근함과 함께, 핸들(40)의 위치를 낮출 수 있게 된다. 이상과 같이 하여, 도 4에 나타내는 바와 같이, 유모차 본체(11)를 절첩할 수 있다. 도 4의 절첩된 상태에서는, 유모차(10)의 전후 방향 및 상하 방향을 따른 치수를 소형화할 수 있다. 한편, 유모차 본체(11)를 절첩 상태로부터 전개하기 위해서는, 상술한 절첩 조작과 역의 수순을 밟으면 된다.

[0031] 또한, 유모차 본체(11)는, 2개의 구성 부재의 상대 회동을 규제하는 상태 유지 기구(도시하지 않음)를 갖고 있다. 이 상태 유지 기구를 조작함으로써, 유모차 본체(11)의 절첩 동작이 가능해진다. 또한, 도시된 예에 있어서, 핸들(40)은, 상태 유지 기구에 연결된 원격 조작 장치(43)를 갖고 있다. 도 1에 나타내는 바와 같이, 원격 조작 장치(43)는, 핸들 본체(41)의 중간부(41b)에 마련되어 있다. 원격 조작 장치(43)를 조작함으로써, 상태 유지 기구가 동작하고, 유모차 본체(11)의 절첩 동작이 가능해진다.

[0032] 그런데, 도시된 유모차 본체(11)는, 도 1 내지 도 3b에 나타내는 바와 같이, 배면부 프레임재(31) 및 상방 프레임재(32)와, 배면부 프레임재(31)와 상방 프레임재(32)를 연결하는 연결 프레임재(33)를 더 갖고 있다. 배면부 프레임재(31) 및 상방 프레임재(32)는, 모두 U자상으로 형성되어 있다. 그리고, 도 1에 나타내는 바와 같이, 프레임재(24) 및 배면부 프레임재(31)에는, 베이스 포재(34)가 붙은 상태로 보유 지지되어 있다. 도 6에 나타내는 바와 같이, 베이스 포재(34)는, 프레임재(24)의 한 쌍의 측부(24a) 및 연결부(24b)에 설치되어 있다. 또한, 도 6 및 도 7에 나타내는 바와 같이, 배면부 프레임재(31)는, 한 쌍의 측방 프레임부(31a)와, 한 쌍의 측방 프레임부(31a)의 선단 간을 연결하는 연결 프레임부(31b)를 갖고 있다. 그리고, 베이스 포재(34)는, 한 쌍의 측방 프레임부(31a) 및 연결 프레임부(31b)에 설치되어 있다.

[0033] 베이스 포재(34)는, 프레임재(24), 배면부 프레임재(31), 상방 프레임재(32) 및 연결 프레임재(33)와 함께, 도 2에 이점쇄선으로 나타내진 쿠션성을 가진 좌석재(70)를 지지한다. 도시된 예에 있어서, 유모차 본체(11)에 포함되는 구성 요소 중 프레임재(24), 배면부 프레임재(31), 상방 프레임재(32), 연결 프레임재(33) 및 베이스 포재(34)가 좌석재(70)를 지지하는 시트 지지 유닛(50)을 구성하고 있다. 그리고, 유모차 본체(11)에 포함되는 다른 구성 요소가 본체 프레임(12)을 구성하고 있다. 시트 지지 유닛(50)을 구성하는 구성 요소 중, 배면부 프

레임재(31) 및 베이스 포재(34)의 배면부 프레임재(31)에 의해 보유 지지된 영역(34a)이 유아의 배면부를 지지하는 배면부 지지체(51)를 구성한다. 또한, 프레임재(24) 및 베이스 포재(34)의 프레임재(24)에 의해 보유 지지된 영역(34b)이 유아의 둔부를 지지하는 좌부 지지체(52)를 구성한다. 이하에서는, 베이스 포재(34)의 배면부 프레임재(31)에 의해 보유 지지된 영역(34a)을 「배면부 영역(34a)」이라고도 칭한다. 또한, 베이스 포재(34)의 프레임재(24)에 의해 보유 지지된 영역(34b)을 「좌부 영역(34b)」이라고도 칭한다. 또한, 도 4에 있어서, 배면부 프레임재(31), 상방 프레임재(32) 및 연결 프레임재(33)의 도시를 생략하고 있다.

[0034] 도 5에 나타내는 바와 같이, 배면부 프레임재(31)는, 그 양단부에 있어서, 도시된 예에서는 한 쌍의 측방 프레임부(31a)의 기단부에 있어서, 축 부재(30)에 관통되어 있다. 즉, 배면부 지지체(51)의 기단부가, 축 부재(30)를 통해, 좌부 지지체(52)의 후단부에 접속되어 있다. 그리고, 배면부 프레임재(31)는, 프레임재(24)나 기타 구성 요소에 대하여 회동 가능(요동 가능)하게 되어 있다. 즉, 축 부재(30)를 통해, 배면부 지지체(51)는, 좌부 지지체(52)에 대하여 회동 가능(요동 가능)하게 접속되어 있다. 배면부 지지체(51)가 좌부 지지체(52)에 대하여 요동함으로써, 시트 지지 유닛(50)의 (따라서, 좌석재(70)의) 리클라이닝이 가능해진다. 도 3a, 도 5 및 도 6에 나타내진 상태에 있어서, 배면부 지지체(51)는 경사져서 리클라이닝된 상태에 있으며, 유아는 좌석재(70) 위에서 옆으로 누울 수 있다. 도 3b에 나타내진 상태에 있어서, 배면부 지지체(51)는 기립한 상태에 있으며, 유아는 좌석재(70) 위에 착좌할 수 있다.

[0035] 상방 프레임재(32)는, 그 양단부에 있어서, 제1 링크 L1의 후단부 부분과 회동 가능(요동 가능)하게 접속되어 있다. 상방 프레임재(32)의 제1 링크 L1에 대한 회동 축선은, 제2 링크 L2의 제1 링크 L1에 대한 회동 축선과 동일선상에 위치하고 있다. 배면부 프레임재(31) 및 상방 프레임재(32) 사이에는, 가로 방향으로 이격되어 한 쌍의 연결 프레임재(33)가 마련되어 있다. 연결 프레임재(33)는, 그 양단에 있어서, 배면부 프레임재(31) 및 상방 프레임재(32)와 회동 가능하게 접속되어 있다.

[0036] 연결 프레임재(33)는, 배면부 프레임재(31)의 선단부, 즉 연결 프레임부(31b)에 접속되어 있다. 도 3a에 나타내진 배면부 지지체(51)가 좌부 지지체(52)와 함께 눕혀진 상태에 있어서, 연결 프레임재(33)는, 배면부 지지체(51)를 이루는 배면부 프레임재(31)에 대하여 상승되어 있다. 연결 프레임재(33)는, 유아의 두부를 후방으로부터 덮어 보호한다. 한편, 도 3b에 나타내진 배면부 지지체(51)가 기립한 상태에 있어서, 연결 프레임재(33)는, 배면부 프레임재(31)의 선단으로부터 상방으로 연장되어 높아져, 헤드레스트로서 기능하게 된다.

[0037] 도 3a 및 도 3b에 나타내는 바와 같이, 유모차 본체(11)는, 리클라이닝 기구(55)를 더 갖고 있다. 리클라이닝 기구(55)는, 배면부 지지체(51)의 배면측으로의 경도를 규제함으로써, 배면부 지지체(51)를 좌부 지지체(52)에 대하여 소정의 경사 위치에 유지한다. 도시된 예에 있어서, 리클라이닝 기구(55)는, 본체 프레임(12)에 접속한 리클라이닝 부재(56)를 갖고 있다. 리클라이닝 부재(56)는, 본체 프레임(12)에 접속함과 함께 배면부 지지체(51)의 배면측에 위치함으로써, 배면부 지지체(51)를 배면측으로부터 지지한다.

[0038] 도시된 리클라이닝 부재(56)는, 가늘고 긴 끈상 또는 벨트상의 부재로서 구성되어 있다. 리클라이닝 부재(56)는, 일단부가 본체 프레임(12)에 접속된 상태에서 타단부가 배면부 지지체(51)에 대하여 고정됨으로써, 배면부 지지체(51)의 배면측으로의 자유로운 경도를 규제한다. 특히 도시된 예에서는, 리클라이닝 부재(56)는 좌우 한 쌍의 끈상 또는 벨트상의 부재로서 구성되어 있다. 각 리클라이닝 부재(56)는, 그 일단부에 대응하는 측의 제1 링크 L1의 후방 부분에, 특히 제1 링크 L1과 제2 링크 L2의 접속 위치에, 접속되어 있다.

[0039] 도시된 리클라이닝 기구(55)는, 리클라이닝 부재(56)를 배면부 지지체(51)에 대하여 고정하는 고정구(57)를 더 갖고 있다. 도시된 예에 있어서, 고정구(57)는, 한 쌍의 리클라이닝 부재(56)를 배면부 지지체(51)의 배면측에 있어서 서로 고정하고 있다. 이에 의해, 배면부 지지체(51)는, 한 쌍의 리클라이닝 부재(56) 사이에 마련되어, 더한층의 배면측으로의 요동이 규제된다. 도시된 고정구(57)는, 한 쌍의 리클라이닝 부재(56)를 해방 가능하게 보유 지지할 수 있다. 보다 구체적으로는, 고정구(57)는, 각 리클라이닝 부재(56)가 이동 가능하게 통과한 관통 구멍이 형성되어 있다. 그리고, 고정구(57)는, 각 리클라이닝 부재(56)의 길이 방향을 따른 임의의 위치에 착탈 가능하게 되어 있다.

[0040] 도 7은 배면부 지지체(51) 및 리클라이닝 기구(55)를 유모차 본체(11) 및 시트 지지 유닛(50)으로부터 취출하여 나타낸 평면도이다. 도 7은 배면부 지지체(51)의 배면측을 나타낸다. 도 7에 나타내는 바와 같이, 베이스 포재(34)의 배면측에 커버 부재(35)가 마련되어 있다. 커버 부재(35)는, 가로 방향으로 가늘고 길게 연장되어 있다. 커버 부재(35)는, 양단에 있어서, 베이스 포재(34)와의 사이에 단부 개구(35a)를 형성하고 있다. 각 단부 개구(35a)로부터 대응하는 측의 리클라이닝 부재(56)가 삽입되어 있다. 커버 부재(35)는, 가로 방향에 있어서의 중심에 중앙 개구(35b)가 형성되어 있다. 커버 부재(35)와 베이스 포재(34) 사이의 경로에 단부 개구(35a)

로부터 삽입된 한 쌍의 리클라이닝 부재(56)는, 중앙 개구(35b)로부터 연장되어 있다. 고정구(57)는, 중앙 개구(35b)로부터 연장되는 한 쌍의 리클라이닝 부재(56)에 고정되어 있다. 고정구(57)는, 중앙 개구(35b)를 통과 불가능한 크기를 갖고 있다. 베이스 포재(34)에 대하여 커버 부재(35)를 마련함으로써, 가로 방향으로 연장되는 리클라이닝 부재(56)의 경로를 형성할 수 있다. 이에 의해, 리클라이닝 부재(56)를 사용하여 배면부 지지체(51)의 요동 위치를 안정적으로 유지할 수 있다. 도 7에 나타내는 바와 같이, 각 리클라이닝 부재(56)는, 통형상 커버(58)에 의해 덮여 있어도 된다.

[0041] 이상으로 설명한 시트 지지 유닛(50) 및 리클라이닝 기구(55)를 갖는 유모차(10)에 있어서는, 고정구(57)를 조작함으로써, 배면부 지지체(51)의 좌부 지지체(52)에 대한 상대 경사 각도를 용이하게 변경할 수 있다. 도 1, 도 3a, 도 5 및 도 6에 도시된 상태에서는, 중앙 개구(35b) 내에 리클라이닝 부재(56)가 인입되어, 배면부 지지체(51)가 배면측으로 경도되어 있다. 도 3b에 나타내진 상태에서는, 중앙 개구(35b) 내로부터 리클라이닝 부재(56)가 인출되어, 배면부 지지체(51)가 기립해 있다.

[0042] 다음으로, 바구니(80)에 대하여 설명한다. 도 1 내지 도 3b에 나타내는 바와 같이, 바구니(80)는, 시트 지지 유닛(50)의 하방에 마련되어 있다. 도 8은 바구니(80)를 후방에서 본 사시도이다.

[0043] 도 8에 나타내는 바와 같이, 바구니(80)는, 유연한 천을 봉제함으로써 형성되어 있다. 바구니(80)가 유연한 재료로 형성되어 있음으로써, 바구니(80)를 유모차 본체(11)에 설치한 채, 유모차 본체(11)를 절첩할 수 있다. 도시된 예에서는, 바구니(80)는, 바구니(80)에 수용된 짐을 지지할 수 있도록, 충분히 강도가 높은 천으로 제작되어 있다. 강도가 높은 천이란, 인열 강도나 파열 강도, 마모 강도가 높은 천을 말한다. 물론, 바구니(80)는, 천 이외의 재료를 포함하고 있어도 된다. 또한, 바구니(80)는, 천 이외의 재료로 형성되어 있어도 된다.

[0044] 바구니(80)는, 바구니(80)의 저면을 형성하는 저벽부(81)를 갖는다. 저벽부(81)는, 시트 지지 유닛(50)의 좌부 지지체(52)의 하방에 있어서, 본체 프레임(12)에 설치되어 있다. 도시된 예에서는, 저벽부(81)는, 전체적으로 사각 형상을 갖고 있으며, 전체적으로 전후 방향으로 연장되는 한 쌍의 측연부(81a)와, 전체적으로 폭 방향으로 연장되는 전연부(81b) 및 후연부(81c)를 갖는다. 전연부(81b)는 한 쌍의 측연부(81a)의 전단부를 접속하고, 후연부(81c)는 한 쌍의 측연부(81a)의 후단부를 접속한다.

[0045] 또한, 도시된 예에서는, 바구니(80)는, 한 쌍의 측벽부(85)과 전방 벽부(90)와 후방 벽부(95)를 갖는다. 한 쌍의 측벽부(85)는, 전체적으로 전후 방향으로 연장되어 있다. 한 쌍의 측벽부(85)는, 서로로부터 폭 방향으로 이격되어 있다. 측벽부(85)의 하연부는, 저벽부(81)가 대응하는 측연부(81a)에 접속되어 있다. 전방 벽부(90) 및 후방 벽부(95)는, 전체적으로 폭 방향으로 연장되어 있다. 전방 벽부(90) 및 후방 벽부(95)의 하연부는, 각각, 저벽부(81)의 전연부(81b) 및 후연부(81c)에 접속되어 있다. 각 측벽부(85)의 전연부 및 후연부는, 각각 전방 벽부(90) 및 후방 벽부(95)에 접속되어 있다. 측벽부(85), 전방 벽부(90) 및 후방 벽부(95)는, 저벽부(81)로부터 상방으로 연장되어 있다. 측벽부(85)와 전방 벽부(90)와 후방 벽부(95)에 의해, 주상의 벽이 형성되어 있다. 이러한 주상의 벽에 의해, 바구니(80)에 수용된 짐이 바구니(80)로부터 낙하할 우려가 저감된다.

[0046] 그런데, 유모차는, 큰 단차를 넘을 때 등에 후방으로 기울여지는 경우가 많다. 이 때문에, 바구니에 수용한 짐은, 후방으로 낙하해버리는 경우가 많다. 따라서, 바구니의 후방 벽부를 높게 하는 것이 요망되고 있다. 바꾸어 말하면, 후방 벽부의 상하 방향의 치수를 크게 하는 것이 요망되고 있다. 도시된 예에서는, 후방 벽부(95)의 높이는 전방 벽부(90)의 높이보다도 높다. 또한, 도 3a 및 도 3b로부터 이해되는 바와 같이, 후방 벽부(95)의 상연부(95a)의 적어도 일부는, 좌부 지지체(52)의 후단부보다도 상방에 위치하고 있다. 바꾸어 말하면, 후방 벽부(95)의 상연부(95a)의 적어도 일부는, 제3 링크 L3과 제2 링크 부재 L2 및 핸들(40)을 회동 가능하게 접속하는 축 부재(30)보다도 상방에 위치하고 있다. 이에 의해, 바구니(80)에 수용된 짐이 바구니(80)의 저벽부(81)와 좌부 지지체(52) 사이로부터 후방으로 낙하해버릴 우려가, 효과적으로 저감된다.

[0047] 바구니(80)의 저벽부(81), 측벽부(85) 및 전방 벽부(90)는, 본체 프레임(12)에 설치되어 있다. 도 9에 나타내는 예에서는, 저벽부(81)의 전연부(81b)(따라서, 전방 벽부(90)의 하연부)는, 접속 도구(82)를 통해 전각(14)에 접속되어 있다. 보다 구체적으로는, 저벽부(81)의 전연부(81b)의 양단부에, 접속 도구(82)로서의 설치 끈이 설치되어 있다. 설치 끈(82)은, 전륜 보유 지지 부재(18a)에 형성된 관통 구멍(18c)에 삽입 관통되어, 전륜 보유 지지 부재(18a)에 접속되어 있다. 또한, 도 10에 나타내는 예에서는, 저벽부(81)의 후연부(81c)(따라서, 후방 벽부(95)의 하연부)는, 접속 도구(83)를 통해 후각(16)에 접속되어 있다. 도시된 예에서는, 저벽부(81)의 후연부(81c)의 양단부에, 접속 도구(83)로서의 설치 끈이 설치되어 있다. 설치 끈(83)은, 후륜 보유 지지 부재(19a)에 형성된 관통 구멍(19c)에 삽입 관통되어, 후륜 보유 지지 부재(19a)에 접속되어 있다. 각 설치 끈(82,

83)의 자유단부는, 치수를 크게함으로써, 관통 구멍(18c, 19c)으로부터 빠져나오는 것이 방지되어 있다. 또한, 도시된 예에서는, 저벽부(81)의 후연부(81c)(따라서, 후방 벽부(95)의 하연부)는, 또한 접속 도구(84)를 통해 후방 연결재(17)에 접속되어 있다. 도시된 예에서는, 저벽부(81)의 후연부(81c)의 중앙부에, 접속 도구(84)로서의 설치 천이 설치되어 있다. 설치 천(84)은, 후방 연결재(17)에 감김으로써, 후방 연결재(17)에 접속되어 있다. 설치 천(84)에는 고정구(84a)로서의 면 패스너가 마련되어 있다. 설치 천(84)은, 면 패스너(84a)를 사용하여 후방 연결재(17)에 감긴 상태로 유지된다.

[0048] 또한, 도 10에 나타내는 예에서는, 측벽부(85)의 상연부는, 접속 도구(86)를 통해 후각(16)에 접속되어 있다. 구체적으로는, 측벽부(85)의 상연부의 중앙부에, 접속 도구(86)로서의 설치 끈이 설치되어 있다. 설치 끈(86)은, 후각(16)과 제4 링크 L4의 접속부에 감김으로써, 후각(16)에 접속되어 있다. 설치 끈(86)의 자유단부에는 고정구(86a)로서의 환상 부재가 설치되어 있다. 설치 끈(86)은, 환상 부재(86a)를 사용하여 후각(16)과 제4 링크 L4의 접속부에 감긴 상태로 유지된다.

[0049] 또한, 도 9에 나타내는 예에서는, 전방 벽부(90)의 상연부는, 접속 도구(91)를 통해 전각(14)에 접속되어 있다. 구체적으로는, 전방 벽부(90)의 상연부의 양단부에, 접속 도구(91)로서의 설치 끈이 설치되어 있다. 설치 끈(91)은, 전방 접속재(25)와 전각(14)의 접속부에 감김으로써, 전각(14)에 접속되어 있다. 설치 끈(91)의 자유단부에는 고정구(91a)로서의 환상 부재가 설치되어 있다. 설치 끈(91)은, 환상 부재(91a)를 사용하여 전방 접속재(25)와 전각(14)의 접속부에 감긴 상태로 유지된다.

[0050] 그런데, 후방 벽부(95)의 높이를 높게 하면, 시트 지지 유닛(50)을 리클라이닝 시킬 때, 그 배면부 지지체(51)와 후방 벽부(95)가 간섭하여, 배면부 지지체(51)를 원하는 위치까지 쓰러뜨릴 수 없을 우려가 있다. 예를 들어, 후방 벽부(95)의 상연부(95a)의 양단을 시트 지지 유닛(50)의 양측 쪽에 있어서 본체 프레임(12)에 접속하면, 시트 지지 유닛(50)을 리클라이닝 시킬 때, 본체 프레임(12)에 대하여 요동하는 배면부 지지체(51)와 본체 프레임(12)에 대하여 이동하지 않는 후방 벽부(95)가 간섭할 우려가 있다. 이러한 점을 고려하여, 후방 벽부(95)는, 배면부 지지체(51)에 설치되어 있다. 이에 의해, 후방 벽부(95)의 상연부(95a)가 배면부 지지체(51)와 함께 이동한다. 이 때문에, 시트 지지 유닛(50)을 리클라이닝 시킬 때 후방 벽부(95)와 배면부 지지체(51)가 간섭하는 것이 방지된다. 또한, 후방 벽부(95)의 상연부(95a)와 배면부 지지체(51) 사이의 간극을, 배면부 지지체(51)의 경도 각도에 관계없이 일정한 크기로 유지할 수 있다. 또한, 후방 벽부(95)의 상연부(95a)와 배면부 지지체(51) 사이의 간극이 너무 크면, 바구니(80)에 수용된 짐이, 당해 간극을 통하여 낙하할 우려가 있다. 또한, 후방 벽부(95)의 상연부(95a)와 배면부 지지체(51) 사이의 간극이 너무 작으면, 당해 간극을 통하여 바구니(80)로부터 짐을 출입하는 것이 곤란하다. 따라서, 후방 벽부(95)의 상연부(95a)와 배면부 지지체(51) 사이의 간극 크기가 배면부 지지체(51)의 경도 각도에 관계없이 일정하게 유지됨으로써, 바구니(80)에 수용된 짐이 상기를 통하여 낙하할 우려를 저감시킬 수 있고, 또한, 배면부 지지체(51)의 경도 각도에 관계없이, 상기 간극을 통하여 바구니(80)로부터 짐을 출입하는 것이 용이하다.

[0051] 도 8 및 도 11에 나타내는 예에서는, 후방 벽부(95)의 상연부(95a)의 양단부에, 접속 도구(96)로서의 설치 끈이 설치되어 있다. 구체적으로는, 설치 끈(96)은, 베이스 포재(34)의 배면부 영역(34a)에 설치된 환상 끈(34c)에 감김으로써, 배면부 지지체(51)에 접속되어 있다. 설치 끈(96)의 자유단부에는 고정구(96a)로서의 환상 부재가 마련되어 있다. 설치 끈(96)은, 환상 부재(96a)를 사용하여 환상 끈(34c)에 감긴 상태로 유지된다. 또한, 도 11은, 배면부 지지체(51)의 상면측을 도시하는 평면도이다. 배면부 지지체(51)의 상면측은, 도 7에 나타내는 배면부 지지체(51)의 배면측과는 반대측이다.

[0052] 도시된 예에서는, 후방 벽부(95)의 상연부(95a)는, 배면부 지지체(51)에 착탈 가능하게 접속되어 있다. 구체적으로는, 설치 끈(96)은, 환상 끈(34c)에 착탈 가능하게 접속되어 있다. 이에 의해, 후방 벽부(95)를 배면부 지지체(51)로부터 분리하여, 바구니(80)의 후방에 있어서의 바구니(80) 내로의 또는 바구니(80) 내로부터의 짐의 통로를 확장할 수 있다. 따라서, 확장된 당해 통로를 통하여, 큰 짐을 바구니(80)로부터 출입할 수 있다.

[0053] 또한, 도 11에 나타내는 예에서는, 후방 벽부(95)의 상연부(95a)는, 배면부 지지체(51)의 상면에 접속되어 있다. 구체적으로는, 설치 끈(96)이 접속되는 환상 끈(34c)이 베이스 포재(34)의 상면에 설치되어 있다. 이 때문에, 설치 끈(96)은, 배면부 지지체(51)의 폭 방향 외측을 통과하여 배면부 지지체(51)의 상면에 접속되어 있다. 도시된 예에서는, 설치 끈(96)은, 배면부 프레임재(31)의 한 쌍의 측방 프레임부(31a)의 폭 방향 외측을 통과하여 베이스 포재(34)의 상면에 접속되어 있다. 이에 의해, 후방 벽부(95)의 상연부(95a)를 배면부 지지체(51)의 폭 방향의 치수와 동일한 정도로 확장한 상태로 유지할 수 있다. 이 결과, 바구니(80)에 수용된 짐이 후각(16)의 사이로부터 후방으로 낙하해버릴 우려가, 효과적으로 저감된다.

[0054] 또한, 도 11에 나타내는 예에서는, 후방 벽부(95)의 상연부(95a)는, 배면부 지지체(51)의 배면측에 있어서의 리클라이닝 부재(56)의 경로보다도 하방에 위치하고 있다. 이에 의해, 시트 지지 유닛(50)을 리클라이닝 시킬 때, 후방 벽부(95)에 의해 리클라이닝 부재(56)의(특히 고정구(57)의) 조작이 저해될 우려가 저감된다.

[0055] 또한, 도 8에 나타내는 예에서는, 후방 벽부(95)의 상연부(95a)에 폭 방향으로 연장되는 삽입 관통로(97)가 형성되어 있다. 보다 구체적으로는, 후방 벽부(95)의 상연부(95a)는 통 형상으로 형성되어 있으며, 통 형상의 상연부(95a)의 내부 공간이, 삽입 관통로(97)를 이루고 있다. 삽입 관통로(97)에는 고무줄(98)이 삽입 관통되어 있다. 고무줄(98)의 양단부는, 후방 벽부(95)의 상연부(95a)의 양단부에 고정되어 있다. 고무줄(98)의 신축에 따라, 후방 벽부(95)의 상연부(95a)가 신축한다. 이에 의해, 후방 벽부(95)의 상연부(95a)를 수축시켜 상연부(95a)와 시트 지지 유닛(50) 사이의 간극을 축소시킴으로써, 당해 간극을 통하여 짐이 낙하할 우려를 저감시킬 수 있다. 또한, 필요에 따라서, 상연부(95a)를 신장시켜 상연부(95a)와 시트 지지 유닛(50) 사이의 간극을 확대시킴으로써, 당해 간극을 통하여 짐을 출입할 수 있다.

[0056] 도시된 예에서는, 삽입 관통로(97) 내에는 판재(99)가 배치되어 있다. 도 8로부터 이해되는 바와 같이, 판재(99)의 상하 방향의 치수는, 고무줄(98)의 상하 방향의 치수보다도 크다. 판재(99)는, 삽입 관통로(97) 내에 있어서, 후방 벽부(95)에 고정되어 있다. 판재(99)는, 예를 들어 폴리프로필렌으로 제작되어, 가요성을 갖고 있다. 고무줄(98)은 판재(99)의 후방에 위치하고 있다. 이에 의해, 판재(99)를 후방으로 인장함으로써, 고무줄(98)이 후방으로 인장되어 신장되고, 후방 벽부(95)의 상연부(95a)가 신장된다. 즉, 판재(99)를 후방으로 인장함으로써, 고무줄(98)을 신장시켜, 후방 벽부(95)의 상연부(95a)와 시트 지지 유닛(50) 사이의 간극을 확대시킬 수 있다. 상술한 바와 같이 판재(99)의 상하 방향의 치수는 고무줄(98)의 상하 방향의 치수보다도 크므로, 후방 벽부(95)의 상연부(95a)를 조작할 때, 고무줄(98)을 파지하는 것 보다도 판재(99)를 파지하는 편이 용이하다.

[0057] 후방 벽부(95)의 상연부(95a)가 배면부 지지체(51)에 설치되어 있음으로써, 유모차(10)의 측면에서 보아, 후방 벽부(95)의 상연부(95a)는, 좌부 지지체(52)의 후방에 위치하고 있다. 또한, 후방 벽부(95)의 하연부가 후각(16)에 접속되어 있음으로써, 유모차(10)의 측면에서 보아, 후방 벽부(95)는, 배면부 지지체(51)와 후각(16) 사이에 펼쳐져 있다.

[0058] 도시된 예에서는, 도 3a에 나타내는 바와 같이, 배면부 지지체(51)가 본체 프레임(12)에 대하여 가장 쓰러진 상태에 있어서, 후방 벽부(95)와 배면부 지지체(51)를 접속하는 설치 끈(96)은, 후각(16)의 하단 부분에 보유 지지된 후륜(19)의 회전축(19b)보다도 전방에 위치하고 있다. 이에 의해, 바구니(80)에 수용된 짐의 무게 중심이 후륜(19)의 회전축(19b)보다도 후방이 될 우려가 저감되어, 유모차(10)가 의도하지 않게 후방으로 전도할 우려가 저감된다.

[0059] 또한, 도 8에 나타내는 예에서는, 측벽부(85)는, 전방 영역을 이루는 전방 측벽부(87)과, 후방 영역을 이루는 후방 측벽부(88)를 갖는다. 전방 측벽부(87)의 전연부는, 전방 벽부(90)에 접속되어 있다. 후방 측벽부(88)의 후연부는, 후방 벽부(95)에 접속되어 있다. 도시된 예에서는, 전방 측벽부(87)와 후방 측벽부(88)의 전후 방향에 있어서의 접속 위치는, 후각(16)과 제4 링크 L4의 전후 방향에 있어서의 접속 위치와 대략 동일하다. 전방 측벽부(87)의 높이는, 전방 벽부(90)의 높이와 같다. 후방 측벽부(88)의 높이는, 전방 측벽부(87)의 높이 보다도 높다. 도시된 예에서는, 후방 측벽부(88)는, 후방 벽부(95)의 상연부(95a)까지 연장되어 있다. 후방 측벽부(88)는, 유모차(10)의 측면에서 보아, 후각(16)과 후방 벽부(95) 사이에 펼쳐져 있다. 이러한 후방 측벽부(88)에 의해, 바구니(80)에 수용된 짐이 후방으로 낙하해버릴 우려가, 더 효과적으로 저감된다.

[0060] 또한, 도시된 예에서는, 바구니(80)의 저벽부(81)와 전방 벽부(90)와 후방 벽부(95)의 하방 영역이란, 제1 포재 I에 의해 일체로 형성되어 있다. 또한, 전방 측벽부(87)와 후방 측벽부(88)의 하방 영역은, 제2 포재 II에 의해 일체로 형성되어 있다. 후방 측벽부(88)의 하방 영역 이외의 영역과 후방 벽부(95)의 중간 영역은, 제3 포재 III에 의해 일체로 형성되어 있다. 후방 벽부(95)의 중간 영역은, 후방 벽부(95)의 상기 하방 영역과 상연부(95a) 사이의 영역이다. 후방 벽부(95)의 상연부(95a)는, 제4 포재 IV에 의해 형성되어 있다. 통 형상으로 형성된 제4 포재 IV의 내부 공간이, 삽입 관통로(97)를 이룬다. 이상과 같이, 저벽부(81)는, 제1 포재 I의 일부에 의해 형성되어 있다. 또한 전방 벽부(90)는, 제1 포재 I의 일부에 의해 형성되어 있다. 또한, 후방 측벽부(88)는, 제2 포재 II의 일부와 제3 포재 III의 일부에 의해 형성되어 있다. 또한, 후방 벽부(95)는, 제1 포재 I의 일부와 제3 포재 III의 일부와 제4 포재 IV에 의해 형성되어 있다.

[0061] 이상으로 설명해 온 일 실시 형태에 있어서, 유모차(10)는, 전각(14) 및 후각(16)을 포함하는 유모차 본체(11)와, 유모차 본체(11)에 설치된 바구니(80)를 구비하고 있다. 유모차 본체(11)는, 전각(14) 및 후각(16)을 포함

하는 본체 프레임(12)과, 본체 프레임(12)에 지지되고, 좌부 지지체(52)와 배면부 지지체(51)를 갖는 시트 지지 유닛(50)을 포함한다. 배면부 지지체(51)는, 본체 프레임(12)에 대하여 요동 가능하다. 바구니(80)는, 좌부 지지체(52)의 하방에 위치하는 저벽부(81)와, 저벽부(81)의 후연부(81c)에 접속되는 후방 벽부(95)를 포함한다. 후방 벽부(95)는, 배면부 지지체(51)에 설치되어 있다.

[0062] 이러한 본 실시 형태에 의하면, 후방 벽부(95)에 의해, 바구니(80)에 수용된 짐이 바구니(80)로부터 후방으로 낙하할 우려를 저감시킬 수 있다. 또한, 바구니(80)의 후방 벽부(95)의 상하 방향의 치수를 크게 해도, 시트 지지 유닛(50)을 리클라이닝 시킬 때 배면부 지지체(51)와 후방 벽부(95)가 간섭하여 배면부 지지체(51)를 원하는 위치까지 쓰러뜨릴 수 없는 경우가 없다. 왜냐하면, 후방 벽부(95)가 배면부 지지체(51)에 설치되어 있음으로써, 시트 지지 유닛(50)을 리클라이닝 시킬 때 배면부 지지체(51)와 함께 후방 벽부(95)의 상연부(95a)가 이동하기 때문이다.

[0063] 또한, 이상에 설명해 온 일 실시 형태에 있어서, 후방 벽부(95)의 상연부(95a)의 적어도 일부가, 좌부 지지체(52)의 후단부보다도 상방에 위치하고 있다. 이에 의해, 바구니(80)에 수용된 짐이 바구니(80)의 저벽부(81)와 좌부 지지체(52) 사이로부터 후방으로 낙하해버릴 우려가, 효과적으로 저감된다.

[0064] 또한, 이상에 설명해 온 일 실시 형태에 있어서, 유모차 본체(11)는, 제1 링크 L1과, 제1 링크 L1과 접속되어 제1 링크 L1에 대하여 회동 가능한 전각(14)과, 제1 링크 L1과 접속되어 제1 링크 L1에 대하여 회동 가능한 후각(16)과, 제1 링크 L1과 접속되어 제1 링크 L1에 대하여 회동 가능한 핸들(40)을 갖는다. 이에 의해, 유모차 본체(11)를 절첩하여, 유모차(10)의 치수를 작게 할 수 있다.

[0065] 또한, 이상에 설명해 온 일 실시 형태에 있어서, 바구니(80)는, 저벽부(81)의 측연부(81a)에 접속하는 측벽부(85)를 더 갖는다. 측벽부(85)의 적어도 일부는, 후방 벽부(95)에 접속되고, 유모차(10)의 측면에서 보아, 후각(16)과 후방 벽부(95) 사이에 펼쳐져 있다. 이에 의해, 바구니(80)에 수용된 짐이 후방으로 낙하해버릴 우려가, 더 효과적으로 저감된다.

[0066] 또한, 이상에 설명해 온 일 실시 형태에 있어서, 후방 벽부(95)를 배면부 지지체(51)에 설치하기 위한 설치 끈(96)이, 배면부 지지체(51)의 폭 방향 외측을 통과하여 배면부 지지체(51)의 상면에 접속되어 있다. 도시된 예에서는, 배면부 지지체(51)는, 폭 방향으로 이격된 한 쌍의 측방 프레임부(31a)를 갖는 프레임재(31)와, 프레임재(31)에 장설된 베이스 포재(34)를 포함한다. 후방 벽부(95)를 배면부 지지체(51)에 설치하기 위한 설치 끈(96)이, 한 쌍의 측방 프레임부(31a)의 폭 방향 외측을 통과하여 베이스 포재(34)의 상면에 접속되어 있다. 이에 의해, 후방 벽부(95)의 상연부(95a)를 배면부 지지체(51)의 폭 방향의 치수와 동일한 정도로 확장한 상태로 유지할 수 있다. 이 결과, 바구니(80)에 수용된 짐이 후각(16)의 사이로부터 후방으로 낙하해버릴 우려가, 효과적으로 저감된다.

[0067] 또한, 이상에 설명해 온 일 실시 형태에 있어서, 배면부 지지체(51)가 본체 프레임(12)에 대하여 가장 쓰러진 상태에 있어서, 설치 끈(96)이, 후각(16)의 하단 부분에 보유 지지된 후륜(19)의 회전축(19b)보다도 전방에 위치하고 있다. 이에 의해, 바구니(80)에 수용된 짐의 무게 중심이 후륜(19)의 회전축(19b)보다도 후방이 될 우려가 저감되어, 유모차(10)가 의도하지 않게 후방으로 전도할 우려가 저감된다.

[0068] 또한, 이상에 설명해 온 일 실시 형태에 있어서, 후방 벽부(95)의 상연부(95a)에 폭 방향으로 연장되는 삽입 관통로(97)가 형성되어 있다. 삽입 관통로(97)에 고무줄(98)이 삽입 관통되어 있다. 이에 의해, 고무줄(98)의 신축에 따라서, 후방 벽부(95)의 상연부(95a)가 신축될 수 있다. 이 결과, 후방 벽부(95)의 상연부(95a)를 수축시켜 상연부(95a)와 시트 지지 유닛(50) 사이의 간극을 축소시킴으로써, 당해 간극을 통하여 짐이 낙하할 우려를 저감시킬 수 있다. 또한, 필요에 따라, 상연부(95a)를 신장시켜 상연부(95a)와 시트 지지 유닛(50) 사이의 간극을 확대시킴으로써, 당해 간극을 통하여 짐을 출입할 수 있다.

[0069] 또한, 이상에 설명해 온 일 실시 형태에 있어서, 삽입 관통로(97) 내에 판재(99)가 배치되어 있다. 고무줄(98)은 판재(99)의 후방에 위치하고 있다. 이에 의해, 판재(99)를 후방으로 인장함으로써 고무줄(98)을 신장시킬 수 있다. 따라서, 고무줄(98)을 신장시켜 상연부(95a)와 시트 지지 유닛(50) 사이의 간극을 확대시키는 것이 용이하다.

[0070] 또한, 이상에 설명해 온 일 실시 형태에 있어서, 유모차(10)는, 배면부 지지체(51)의 양측 쪽에 있어서 본체 프레임(12)에 접속되고, 배면부 지지체(51)의 배면측을 통과하여, 배면부 지지체(51)를 배면측으로부터 지지하는 리클라이닝 부재(56)를 더 구비하고 있다. 후방 벽부(95)의 상연부(95a)는, 배면부 지지체(51)의 배면측에 있어서의 리클라이닝 부재(56)의 경로보다도 하방에 위치하고 있다. 이에 의해, 시트 지지 유닛(50)을 리클라이

닝 시킬 때, 후방 벽부(95)에 의해 리클라이닝 부재(56)의 조작이 저해되는 것이 방지된다.

[0071] 또한, 이상에 있어서 상술한 실시 형태에 대한 몇 가지의 변형예를 설명해 왔지만, 당연히 복수의 변형예를 적절히 조합하여 적용하는 것도 가능하다.

부호의 설명

[0072] 10: 유모차

11: 유모차 본체

12: 본체 프레임

14: 전각

16: 후각

18: 전륜

18b: 회전축

19: 후륜

19b: 회전축

40: 핸들

41a: 핸들 연장 돌출부

50: 시트 지지 유닛

51: 배면부 지지체

52: 좌부 지지체

56: 리클라이닝 부재

80: 바구니

81: 저벽부

85: 측벽부

90: 전방 벽부

95: 후방 벽부

95a: 상연부

96: 설치 끈

97: 삽입 관통로

98: 고무줄

99: 판재

L1: 제1 링크

L2: 제2 링크

L3: 제3 링크

L4: 제4 링크

도면

도면1

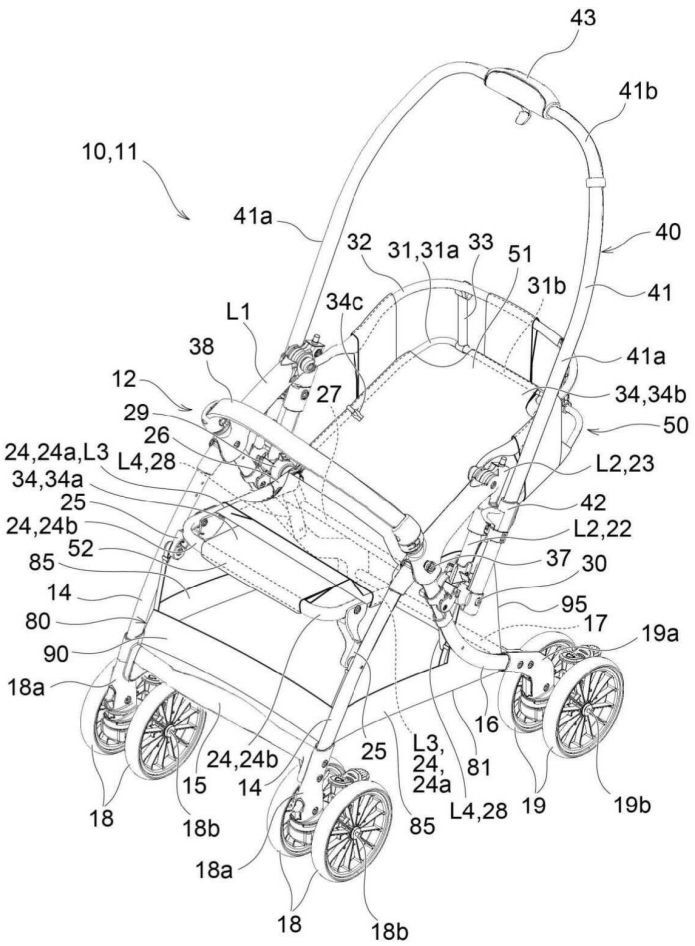
43
41b
10,11
41a
32
31,31a
33
51
40
31b
41
34c
L1
38
41a
12
27
34,34b
29
50
26
24,24a,L3
L4,28
L2,23
34,34a
42
25
24,24b
L2,22
52
37
30
85
14
95
80
17
19a
90
18a
16
25
L3,
24,
24a
81
24,24b
15
14
19
19b
18
18b
85
L4,28
18a
18
18b

도면2

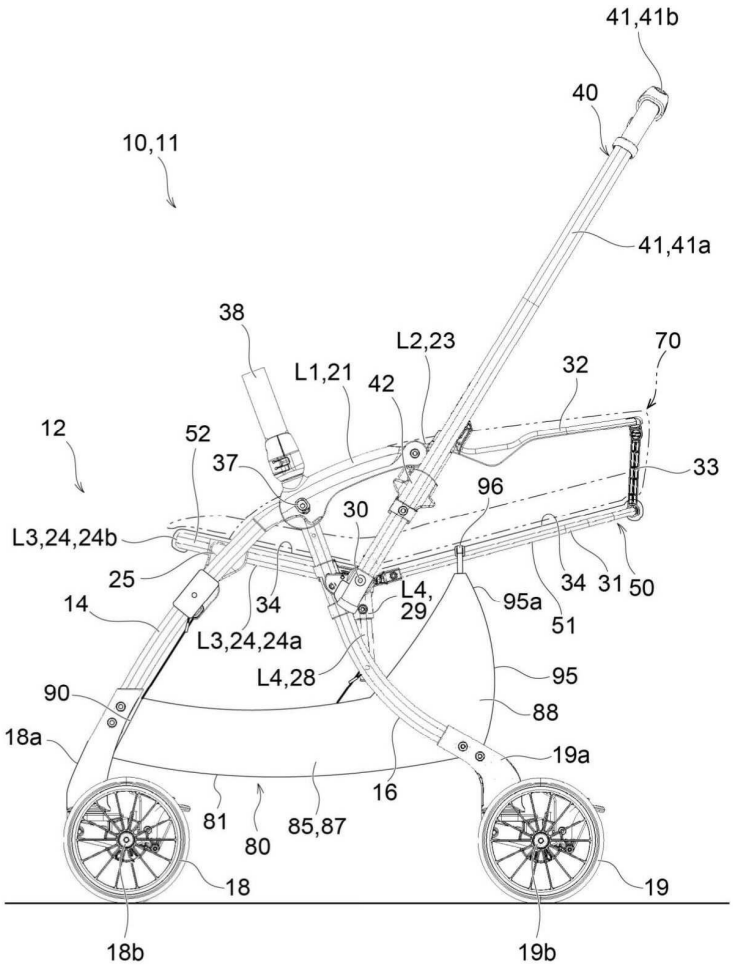
41,41b
40
10,11
41,41a
38
L2,23
70
L1,21
42
32
12
52
37
33
96
30
L3,24,24b
25
34
31
50
14
34
L4,
29
95a
51
L3,24,24a
L4,28
95
90
88
18a
19a
16
81
80
85,87
18
19
18b
19b

도면3a

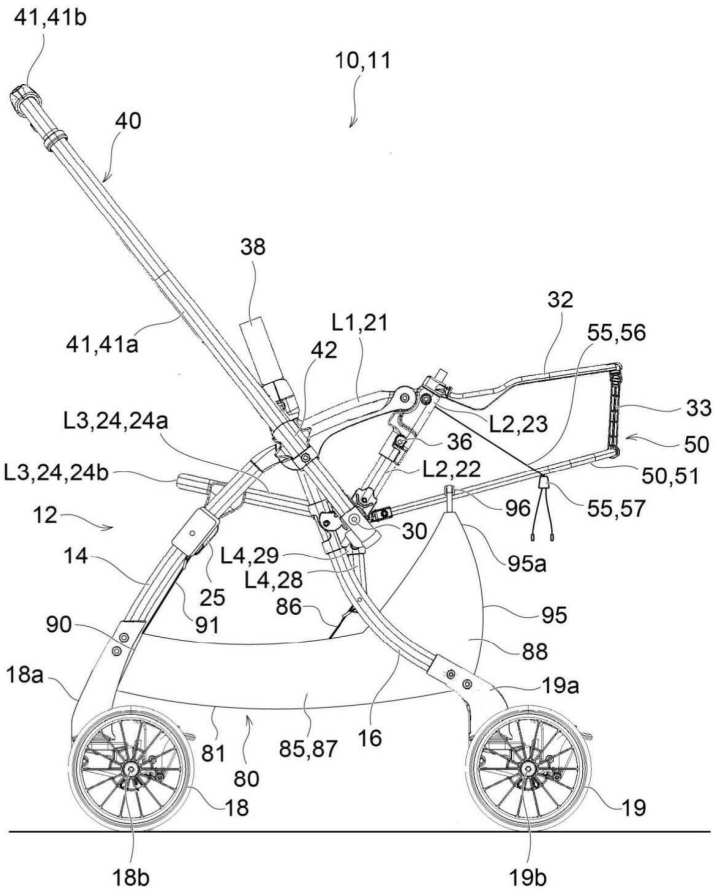
41,41b
10,11
40
38
32
55,56
41,41a
L1,21
42
33
L3,24,24a
L2,23
36
50
L3,24,24b
L2,22
50,51
12
96
55,57
30
14
L4,29
95a
L4,28
25
86
95
90
91
88
18a
19a
81
85,87
16
80
18
19
18b
19b

도면3b

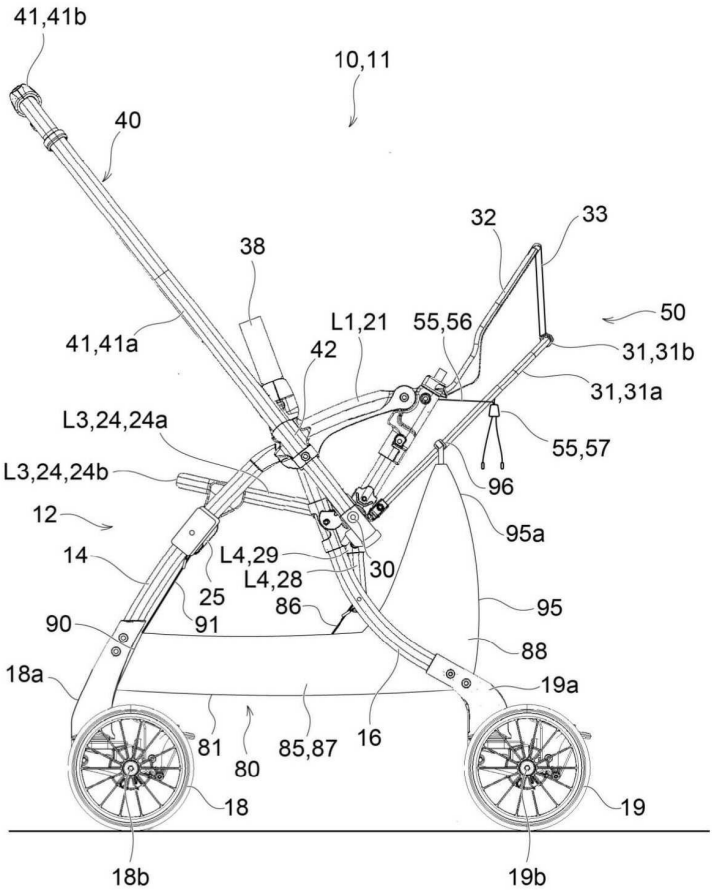
41,41b
10,11
40
32
33
38
50
L1,21
55,56
41,41a
42
31,31b
31,31a
L3,24,24a
55,57
L3,24,24b
96
12
95a
14
L4,29
30
L4,28
25
86
95
90
91
88
18a
19a
81
85,87
16
80
18
19
18b
19b

도면4

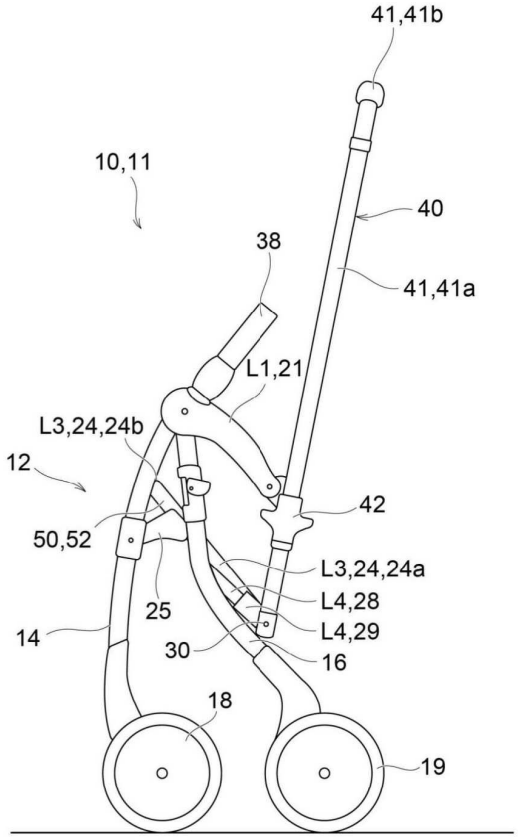
41,41b
10,11
40
38
41,41a
L1,21
L3,24,24b
12
42
50,52
L3,24,24a
L4,28
25
L4,29
14
30
16
18
19

도면5

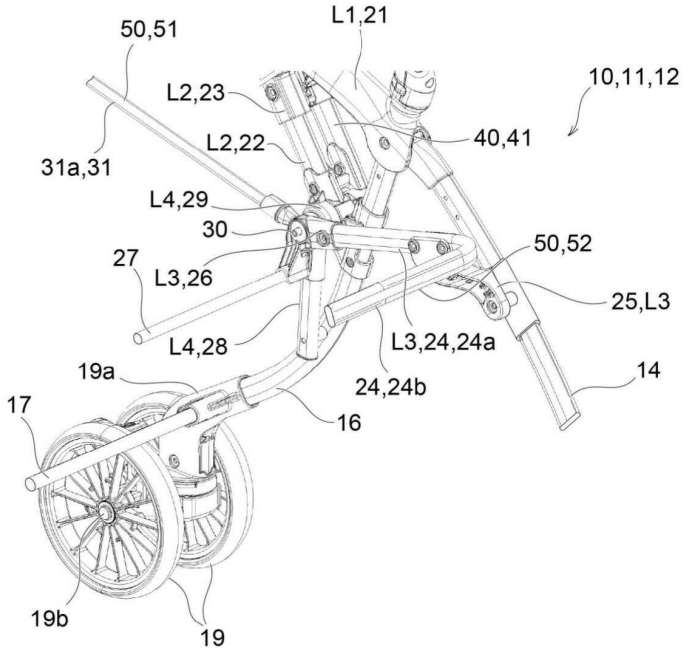
50,51
L1,21
10,11,12
L2,23
40,41
L2,22
31a,31
L4,29
30
50,52
27
L3,26
25,L3
L4,28
L3,24,24a
19a
14
24,24b
17
16
19b
19

도면6

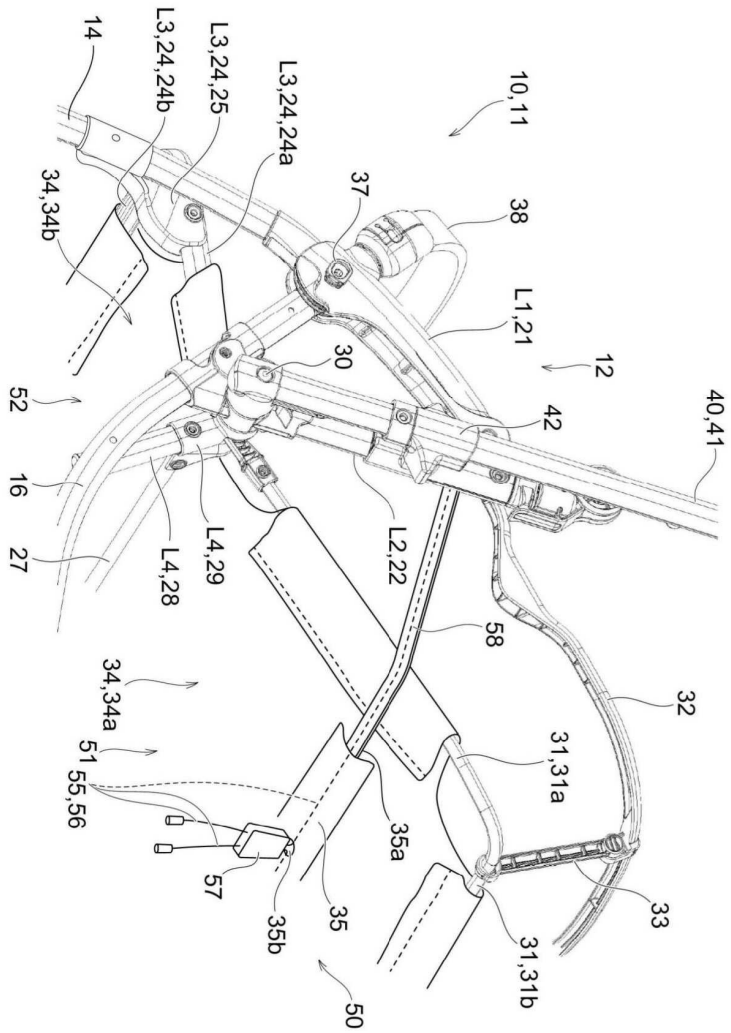
14
L3,24,24b
L3,24,25
L3,24,24a
10,11
34,34b
37
38
L1,21
12
30
52
42
40,41
16
27
L4,28
L4,29
L2,22
58
34,34a
32
51
31,31a
55,56
35a
57
35
35b
33
31,31b
50

도면7

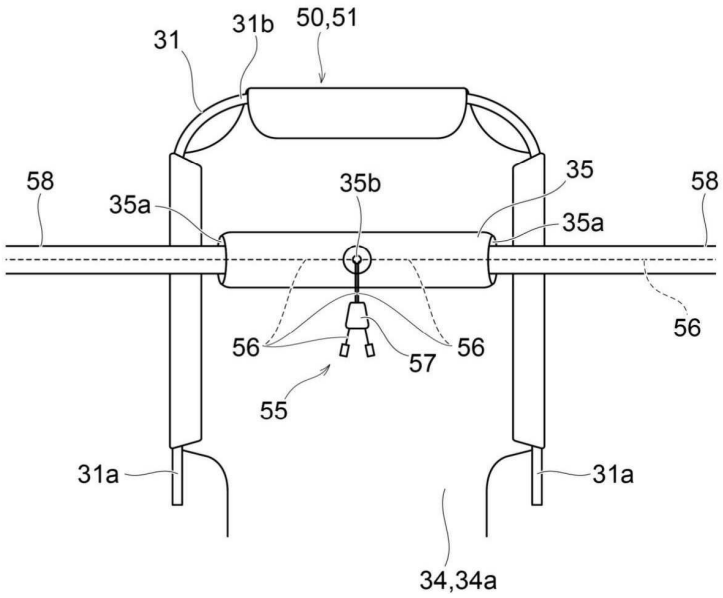
31
31b
50,51
58
35a
35b
35
58
35a
56
56
57
56
55
31a
31a
34,34a

도면8

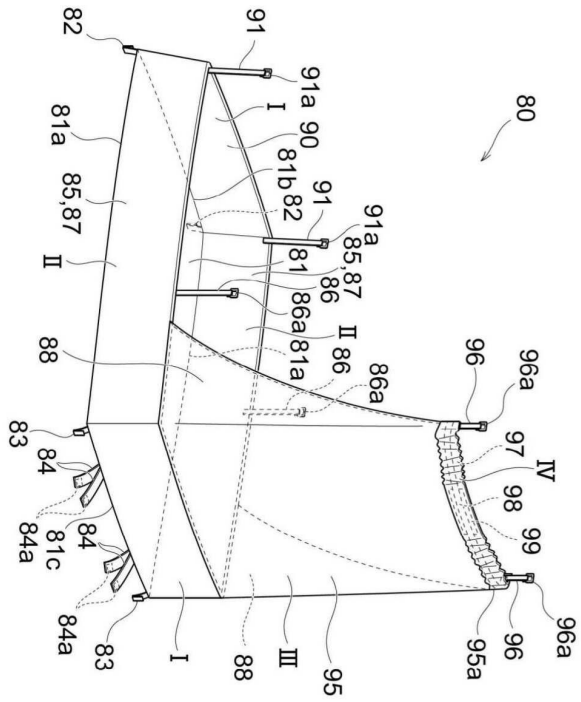
82
91
91a
I
90
81a
81b
82
91
91a
85,87
II
81
85,87
86
86a
II
88
81a
86
86a
96
96a
83
84
97
IV
98
84a
81c
84
99
84a
83
I
88
III
95
95a
96
96a
80

도면9

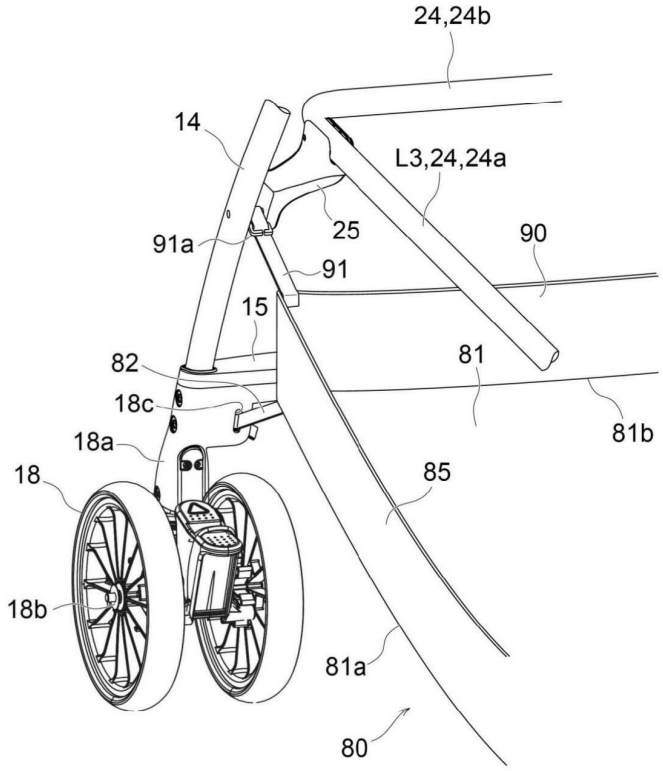
24,24b
14
L3,24,24a
25
91a
90
91
15
82
81
18c
81b
18a
18
85
18b
81a
80

도면10

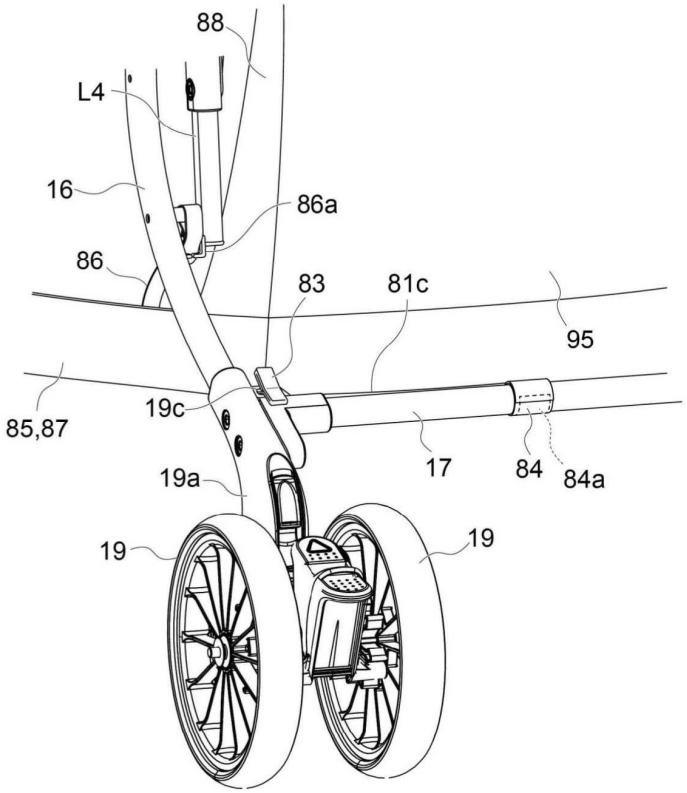
88
L4
16
86a
86
83
81c
95
85,87
19c
17
84
84a
19a
19
19

도면11

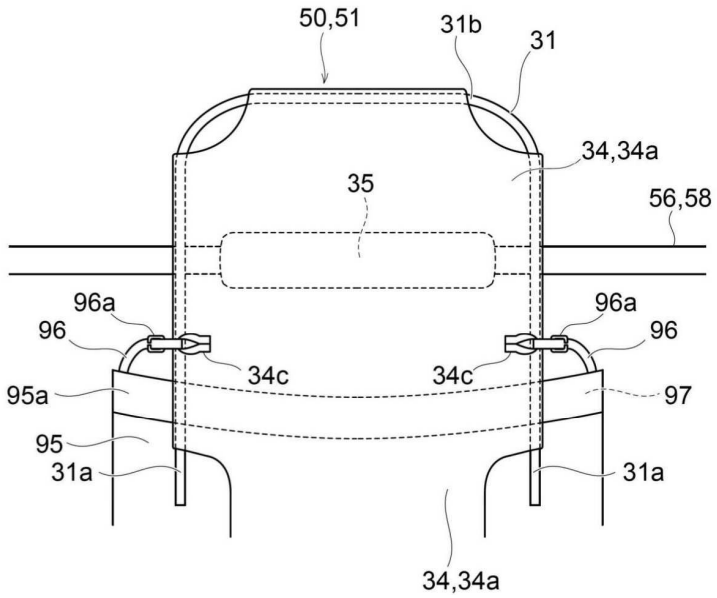
50,51
31b
31
34,34a
35
56,58
96a
96
96a
96
34c
34c
95a
97
95
31a
31a
34,34a