(19)中华人民共和国国家知识产权局

(12)实用新型专利

(10)授权公告号 CN 206897538 U
(45)授权公告日 2018.01.19

(21)申请号 201720379930.1

(22)申请日 2017.04.12

(73)专利权人 嵩明博野种养殖发展有限公司
地址 650000 云南省昆明市嵩明县牛栏江镇果子园小抖嘴

(72)发明人 白忠田 马艳丽

(74)专利代理机构 云南派特律师事务所 53110
代理人 叶健

(51)Int.Cl.
*B02C 18/00*(2006.01)
*B02C 4/02*(2006.01)
*B02C 23/02*(2006.01)
*A23N 17/00*(2006.01)

权利要求书1页 说明书2页 附图1页

(54)实用新型名称

一种方便牛食用的青饲料粉碎的设备

(57)摘要

本实用新型公开了一种方便牛食用的青饲料粉碎的设备，包括机架，机架上端左侧设有进料斗，进料斗下端设有进料传送带装置，进料传送带装置右端连接进料槽，进料槽上端设有进料轮，进料槽左端的进料轮高度高于右端的进料轮，进料轮上装有进料压紧皮带，进料槽右端装有铡刀装置，铡刀装置包括铡刀，铡刀设置在滑架上，滑架设置在滑座内，滑架上端铰接支架，支架铰接在偏心轮上，铡刀装置下端装有粉碎箱，粉碎箱上端的进料通道内设有旋转粉碎叶轮，粉碎箱内装有初级粉碎轮，初级粉碎轮下端装有二级粉碎轮，粉碎箱下端设有出料口，本实用新型结构新颖，运行稳定，能够实现牛食青饲料的多级粉碎，粉碎效果好，效率快，满足了现在的使用要求。

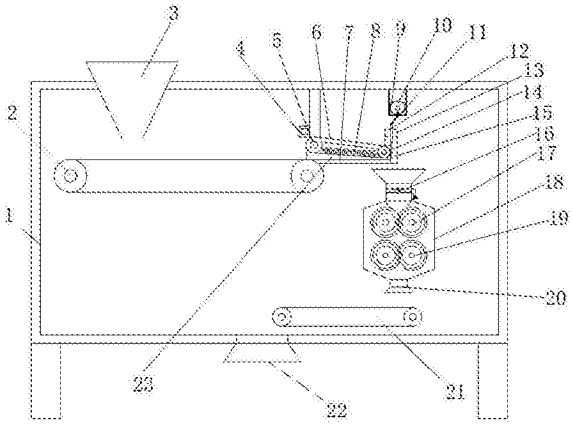


CN 206897538 U

1.一种方便牛食用的青饲料粉碎的设备，包括机架(1)，其特征在于，所述机架(1)上端左侧设有进料斗(3)，进料斗(3)下端设有进料传送带装置(2)，进料传送带装置(2)右端连接进料槽(7)，进料槽(7)上端设有进料轮(5)，进料槽(7)左端的进料轮(5)高度高于右端的进料轮，进料轮(5)上装有进料压紧皮带(6)，进料槽(7)右端装有铡刀装置(15)，铡刀装置(15)包括铡刀(14)，铡刀(14)设置在滑架(12)上，滑架(12)设置在滑座(13)内，滑架(12)上端铰接支架(11)，支架(11)铰接在偏心轮(10)上，铡刀装置(15)下端装有粉碎箱(18)，粉碎箱(18)上端的进料通道内设有旋转粉碎叶轮(16)，粉碎箱(18)内装有初级粉碎轮(17)，初级粉碎轮(17)下端装有二级粉碎轮(19)，粉碎箱(18)下端设有出料口(20)。

2.根据权利要求1所述的方便牛食用的青饲料粉碎的设备，其特征在于，所述出料口(20)下端装有出料传送带装置(21)，出料传送带装置(21)左端设有排料口(22)。

3.根据权利要求1所述的方便牛食用的青饲料粉碎的设备，其特征在于，所述进料轮(5)连接驱动电机(4)。

4.根据权利要求1所述的方便牛食用的青饲料粉碎的设备，其特征在于，所述偏心轮(10)连接电机(9)。

5.根据权利要求1所述的方便牛食用的青饲料粉碎的设备，其特征在于，所述进料轮(5)之间设有支撑轮(8)。

6.根据权利要求1所述的方便牛食用的青饲料粉碎的设备，其特征在于，所述进料槽(7)两侧装有限位块(23)。

# 一种方便牛食用的青饲料粉碎的设备

## 技术领域

[0001] 本实用新型涉及一种牲畜饲养设备，具体是一种方便牛食用的青饲料粉碎的设备。

## 背景技术

[0002] 饲料科技进步和养牛生产实践证明，挖掘饲料的营养潜力、科学合理利用饲料、不断提高饲料利用效率，不仅可以降低养牛生产的饲料成本，而且也可以降低养牛生产的营养成本，节约饲料，从而提高养牛生产的效率和效益，促进养牛业的发展。如何合理利用饲料资源、科学加工饲料，对养牛业的发展起着决定性的作用。

[0003] 现在牛食饲料，一般为混合饲料，其中青饲料是重要组成部分。青饲料(也叫青绿饲料、绿饲料)，是指可以用作饲料的植物新鲜茎叶，因富含叶绿素而得名。青饲料主要包括天然牧草、栽培牧草、田间杂草、菜叶类、水生植物、嫩枝树叶等。合理利用青绿饲料，可以节省成本，提高养殖效益。

[0004] 现在在青饲料使用之前，需要对其进行粉碎处理，但是现在的粉碎设备不能快速的粉碎青草秸秆，不能满足现在的使用要求。

## 实用新型内容

[0005] 本实用新型的目的在于提供一种方便牛食用的青饲料粉碎的设备，以解决上述背景技术中提出的问题。

[0006] 为实现上述目的，本实用新型提供如下技术方案：

[0007] 一种方便牛食用的青饲料粉碎的设备，包括机架，所述机架上端左侧设有进料斗，进料斗下端设有进料传送带装置，进料传送带装置右端连接进料槽，进料槽上端设有进料轮，进料槽左端的进料轮高度高于右端的进料轮，进料轮上装有进料压紧皮带，进料槽右端装有铡刀装置，铡刀装置包括铡刀，铡刀设置在滑架上，滑架设置在滑座内，滑架上端铰接支架，支架铰接在偏心轮上，铡刀装置下端装有粉碎箱，粉碎箱上端的进料通道内设有旋转粉碎叶轮，粉碎箱内装有初级粉碎轮，初级粉碎轮下端装有二级粉碎轮，粉碎箱下端设有出料口。

[0008] 作为本实用新型进一步的方案：所述出料口下端装有出料传送带装置，出料传送带装置左端设有排料口。

[0009] 作为本实用新型进一步的方案：所述进料轮连接驱动电机。

[0010] 作为本实用新型进一步的方案：所述偏心轮连接电机。

[0011] 作为本实用新型进一步的方案：所述进料轮之间设有支撑轮。

[0012] 作为本实用新型进一步的方案：所述进料槽两侧装有限位块。

[0013] 与现有技术相比，本实用新型的有益效果是：本实用新型结构新颖，运行稳定，能够实现牛食青饲料的多级粉碎，粉碎效果好，效率快，满足了现在的使用要求。

## 附图说明

[0014] 图1为方便牛食用的青饲料粉碎的设备的结构示意图。

[0015] 图中：1-机架、2-进料传送带装置、3-进料斗、4-驱动电机、5-进料轮、6-进料压紧皮带、7-进料槽、8-支撑轮、9-电机、10-偏心轮、11-支架、12-滑架、13-滑座、14-铡刀、15-铡刀装置、16-旋转粉碎叶轮、17-初级粉碎轮、18-粉碎箱、19-二级粉碎轮、20-出料口、21-出料传送带装置、22-排料口、23-限位块。

## 具体实施方式

[0016] 下面将结合本实用新型实施例中的附图，对本实用新型实施例中的技术方案进行清楚、完整地描述，显然，所描述的实施例仅仅是本实用新型一部分实施例，而不是全部的实施例。基于本实用新型中的实施例，本领域普通技术人员在没有做出创造性劳动前提下所获得的所有其他实施例，都属于本实用新型保护的范围。

[0017] 请参阅图1，本实用新型实施例中，一种方便牛食用的青饲料粉碎的设备，包括机架1，所述机架1上端左侧设有进料斗3，进料斗3下端设有进料传送带装置2，进料传送带装置2 右端连接进料槽7，进料槽7上端设有进料轮5，进料槽7左端的进料轮5高度高于右端的进料轮，进料轮5上装有进料压紧皮带6，进料槽7右端装有铡刀装置15，铡刀装置15包括铡刀14，铡刀14设置在滑架12上，滑架12设置在滑座13内，滑架12上端铰接支架11，支架11铰接在偏心轮10上，铡刀装置15下端装有粉碎箱18，粉碎箱18上端的进料通道内设有旋转粉碎叶轮16，粉碎箱18内装有初级粉碎轮17，初级粉碎轮17下端装有二级粉碎轮 19，粉碎箱18下端设有出料口20，出料口20下端装有出料传送带装置21，出料传送带装置 21左端设有排料口22，进料轮5连接驱动电机4，偏心轮10连接电机9，进料轮5之间设有支撑轮8，进料槽7两侧装有限位块23。

[0018] 本实用新型结构新颖，运行稳定，本实用新型在工作时，首先把待加工的青草加入进料斗3中，通过进料传送带装置21运送到进料槽7内，再通过进料轮5和进料压紧皮带6的设计，实现把青草压紧并且带进铡刀装置15内，铡刀装置15对青草进行快速切割，切碎之后的青草进入粉碎箱18内，通过旋转粉碎叶轮16、初级粉碎轮17和二级粉碎轮19进行粉碎，能够实现牛食青饲料的多级粉碎，粉碎效果好，效率快，满足了现在的使用要求。

[0019] 对于本领域技术人员而言，显然本实用新型不限于上述示范性实施例的细节，而且在不背离本实用新型的精神或基本特征的情况下，能够以其他的具体形式实现本实用新型。因此，无论从哪一点来看，均应将实施例看作是示范性的，而且是非限制性的，本实用新型的范围由所附权利要求而不是上述说明限定，因此旨在将落在权利要求的等同要件的含义和范围内的所有变化囊括在本实用新型内。不应将权利要求中的任何附图标记视为限制所涉及的权利要求。

[0020] 此外，应当理解，虽然本说明书按照实施方式加以描述，但并非每个实施方式仅包含一个独立的技术方案，说明书的这种叙述方式仅仅是为清楚起见，本领域技术人员应当将说明书作为一个整体，各实施例中的技术方案也可以经适当组合，形成本领域技术人员可以理解的其他实施方式。

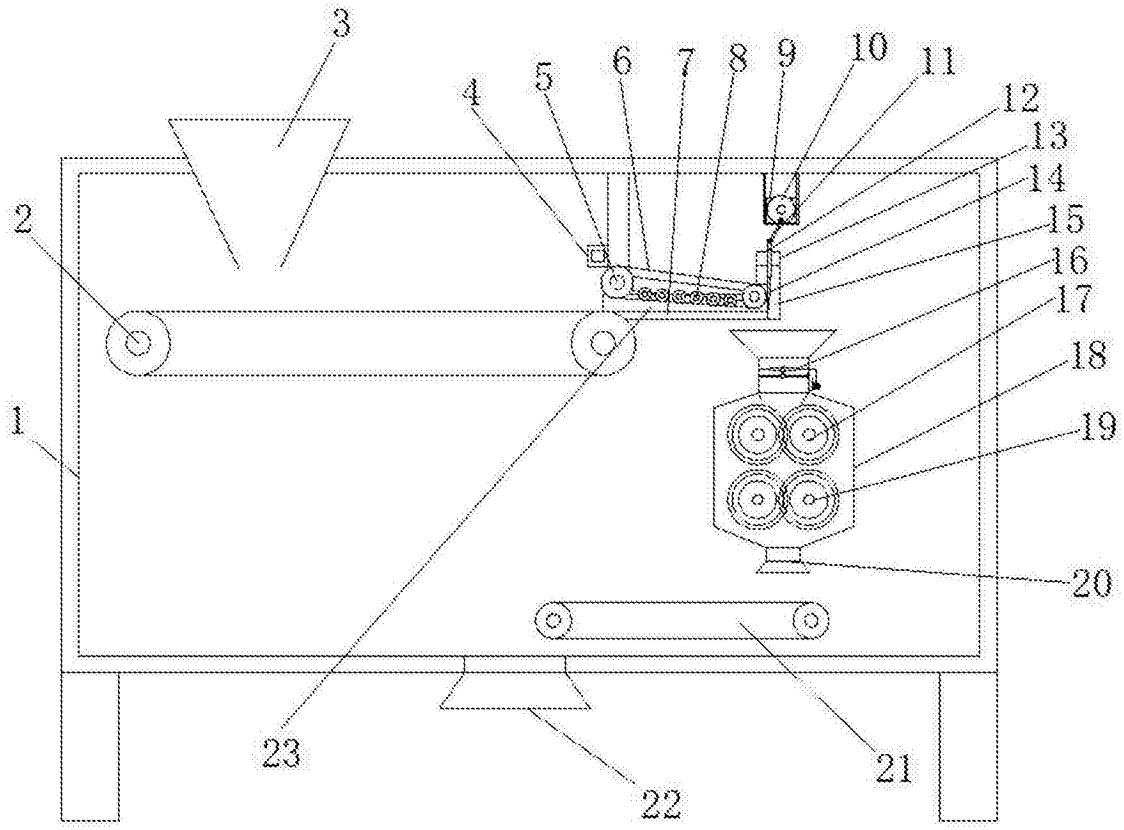


图1