(19)国家知识产权局

(12)实用新型专利

(10)授权公告号 CN 221646341 U
(45)授权公告日 2024.09.03

(21)申请号 202322892296.X

(22)申请日 2023.10.27

(73)专利权人 中建二局第二建筑工程有限公司
地址 236000 安徽省阜阳市颍州区中建二局二公司项目部

(72)发明人 云兵涛 齐晓岩 许海文 张宽 郑启明 罗振 钟晓东

(74)专利代理机构 芜湖启腾专利代理事务所(普通合伙) 34337
专利代理师 胡建豪

(51)Int.Cl.
E04G 5/04(2006.01)

权利要求书1页 说明书3页 附图1页

(54)实用新型名称

一种斜拉式脚手架连墙件

(57)摘要

本实用新型公开一种斜拉式脚手架连墙件，包括墙板、脚手架本体和安装组件，所述墙板的一侧固定安装有脚手架本体，所述脚手架本体的一侧固定安装有支撑组件，通过安装组件对脚手架本体进行稳定安装使用，所述安装组件包括主杆、U型连接杆、固定插杆、插槽和底板，所述墙板的一侧固定安装有主杆，所述主杆的一侧固定连接有U型连接杆，所述U型连接杆的一侧活动安装有固定插杆；本实用新型通过主杆、U型连接杆、固定插杆和插槽之间的相互配合使用，使脚手架与建筑物连接安全可靠，并能循环利用，减少材料因埋入不能拆除彻底造成的不必要材料浪费，节约施工成本，同时本实用新型还具有拆装方便、可操作性好、经济实用价值高等优点。

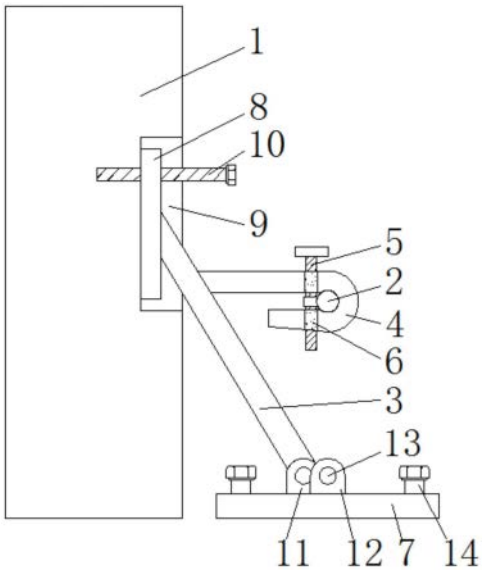

CN 221646341 U

1.一种斜拉式脚手架连墙件,包括墙板(1)、脚手架本体(2)和安装组件,其特征在于:所述墙板(1)的一侧固定安装有脚手架本体(2),所述脚手架本体(2)的一侧固定安装有支撑组件,所述安装组件包括主杆(3)、U型连接杆(4)、固定插杆(5)、插槽(6)和底板(7),所述墙板(1)的一侧固定安装有主杆(3),所述主杆(3)的一侧固定连接有U型连接杆(4),所述U型连接杆(4)的一侧活动安装有固定插杆(5),所述U型连接杆(4)的一侧开设有插槽(6),所述脚手架本体(2)设置在U型连接杆(4)的内侧,所述固定插杆(5)设置在脚手架本体(2)的一侧,所述固定插杆(5)穿过插槽(6)将脚手架本体(2)固定在U型连接杆(4)的一侧,所述U型连接杆(4)的下方固定安装有底板(7),所述底板(7)固定安装在主杆(3)的底部。

2.根据权利要求1所述的一种斜拉式脚手架连墙件,其特征在于:所述主杆(3)的一侧固定安装有侧板(8),所述墙板(1)的一侧开设有空槽(9),所述侧板(8)与空槽(9)相互适配,所述侧板(8)的一侧活动安装有固定螺栓(10)。

3.根据权利要求1所述的一种斜拉式脚手架连墙件,其特征在于:所述主杆(3)的底部固定安装有第一安装座(11),所述底板(7)的上方固定安装有第二安装座(12),所述第一安装座(11)和第二安装座(12)的中心位置处均开设有安装孔(13)。

4.根据权利要求1所述的一种斜拉式脚手架连墙件,其特征在于:所述底板(7)的两侧固定安装有活动转轴(14),通过活动转轴(14)对底板(7)进行稳定固定。

5.根据权利要求1所述的一种斜拉式脚手架连墙件,其特征在于:所述脚手架本体(2)的一侧转动安装有套杆(15),所述套杆(15)的内侧开设有螺纹槽(16)。

6.根据权利要求5所述的一种斜拉式脚手架连墙件,其特征在于:所述套杆(15)设置有多组且不少于两组,且每组所述套杆(15)的大小规格均相同。

一种斜拉式脚手架连墙件

技术领域

[0001] 本实用新型涉及建筑施工设备技术领域,尤其涉及一种斜拉式脚手架连墙件。

背景技术

[0002] 脚手架连墙件,在建筑工程中用于将脚手架架体与建筑主体结构连接,能够传递拉力和剪力的构件,采用连墙件实现的附壁联结,对于加强脚手架的整体刚度和稳定性不可轻视,提高其稳定承载能力和避免出现倾倒或坍塌等重大事故具有很重要的作用;

[0003] 在在先文件201621370425.2中,当前钢管的脚手架连墙件多采用预埋短钢管或钢板预埋件作为连墙件的固定端,再用多组直角扣件进行连接,不但安装复杂,成本也很高,因此,本实用新型提出一种斜拉式脚手架连墙件以解决现有技术中存在的问题。

实用新型内容

[0004] 针对上述问题,本实用新型的目的在于提出一种斜拉式脚手架连墙件,该斜拉式脚手架连墙件通过主杆、U型连接杆、固定插杆和插槽之间的相互配合使用,使脚手架与建筑物连接安全可靠,并能循环利用,减少材料因埋入不能拆除彻底造成的不必要材料浪费,节约施工成本,同时本实用新型还具有拆装方便、可操作性好、经济实用价值高等优点。

[0005] 为实现本实用新型的目的,本实用新型通过以下技术方案实现:一种斜拉式脚手架连墙件,包括墙板、脚手架本体和安装组件,所述墙板的一侧固定安装有脚手架本体,所述脚手架本体的一侧固定安装有支撑组件,通过安装组件对脚手架本体进行稳定安装使用,所述安装组件包括主杆、U型连接杆、固定插杆、插槽和底板,所述墙板的一侧固定安装有主杆,所述主杆的一侧固定连接有U型连接杆,所述U型连接杆的一侧活动安装有固定插杆,所述U型连接杆的一侧开设有插槽,所述脚手架本体设置在U型连接杆的内侧,所述固定插杆设置在脚手架本体的一侧,所述固定插杆穿过插槽将脚手架本体固定在U型连接杆的一侧,所述U型连接杆的下方固定安装有底板,所述底板固定安装在主杆的底部。

[0006] 进一步改进在于:所述主杆的一侧固定安装有侧板,所述墙板的一侧开设有空槽,所述侧板与空槽相互适配,所述侧板的一侧活动安装有固定螺栓。

[0007] 进一步改进在于:所述主杆的底部固定安装有第一安装座,所述底板的上方固定安装有第二安装座,所述第一安装座和第二安装座的中心位置处均开设有安装孔。

[0008] 进一步改进在于:所述底板的两侧固定安装有活动转轴,通过活动转轴对底板进行稳定固定。

[0009] 进一步改进在于:所述脚手架本体的一侧转动安装有套杆,所述套杆的内侧开设有螺纹槽。

[0010] 进一步改进在于:所述套杆设置有多组且不少于两组,且每组所述套杆的大小规格均相同。

[0011] 本实用新型的有益效果为:本实用新型通过主杆、U型连接杆、固定插杆和插槽之间的相互配合使用,使脚手架与建筑物连接安全可靠,并能循环利用,减少材料因埋入不能

拆除彻底造成的不必要材料浪费,节约施工成本,同时本实用新型还具有拆装方便、可操作性好、经济实用价值高等优点,可广泛适用于各种钢筋砼结构的建筑框架梁、楼板结构体系的脚手架架体连接使用,还大大提高了外墙施工效率,综合经济效益高。

附图说明

[0012] 为了更清楚地说明本实用实施例或现有技术中的技术方案,下面将对实施例或现有技术描述中所需要使用的附图作简单地介绍,显而易见地,下面描述中的附图仅仅是本实用的一些实施例,对于本领域普通技术人员来讲,在不付出创造性劳动性的前提下,还可以根据这些附图获得其他的附图

[0013] 图1为本实用新型的侧面剖视图;

[0014] 图2为本实用新型的U型连接杆正面示意图。

[0015] 其中:1、墙板;2、脚手架本体;3、主杆;4、U型连接杆;5、固定插杆;6、插槽;7、底板;8、侧板;9、空槽;10、固定螺栓;11、第一安装座;12、第二安装座;13、安装孔;14、活动转轴;15、套杆;16、螺纹槽。

具体实施方式

[0016] 下面将结合本实用实施例中的附图,对本实用实施例中的技术方案进行清楚、完整地描述,显然,所描述的实施例仅仅是本实用一部分实施例,而不是全部的实施例。基于本实用中的实施例,本领域普通技术人员在没有作出创造性劳动前提下所获得的所有其他实施例,都属于本实用保护的范围。

[0017] 在本实用的描述中,需要说明的是,除非另有明确的规定和限定,术语安装、相连和连接应做广义理解,例如,可以是固定连接,也可以是可拆卸连接,或一体地连接;可以是机械连接,也可以是电连接;可以是直接相连,也可以通过中间媒介间接相连,可以是两个元件内部的连通。对于本领域的普通技术人员而言,可以具体情况理解上述术语在本发明中的具体含义。

[0018] 根据图1、图2所示,本实施例提供了一种斜拉式脚手架连墙件,包括墙板1、脚手架本体2和安装组件,墙板1的一侧固定安装有脚手架本体2,脚手架本体2的一侧固定安装有支撑组件,通过安装组件对脚手架本体2进行稳定安装使用,安装组件包括主杆3、U型连接杆4、固定插杆5、插槽6和底板7,墙板1的一侧固定安装有主杆3,主杆3的一侧固定连接有U型连接杆4,通过主杆3与U型连接杆4相互焊接连接,通过将脚手架本体2放置在U型连接杆4内侧,U型连接杆4的一侧活动安装有固定插杆5,驱动固定插杆5将脚手架本体2进行稳定固定,便于脚手架本体2的随时安装拆卸使用,U型连接杆4的一侧开设有插槽6,插槽6用对脚手架进行固定时使用与脚手架一侧的插孔相互适配,脚手架本体2设置在U型连接杆4的内侧,固定插杆5设置在脚手架本体2的一侧,固定插杆5穿过插槽6将脚手架本体2固定在U型连接杆4的一侧,U型连接杆4的下方固定安装有底板7,底板7固定安装在主杆3的底部,通过底板7对主杆3进行进一步的固定使用。

[0019] 主杆3的一侧固定安装有侧板8,墙板1的一侧开设有空槽9,侧板8与空槽9相互适配,侧板8的一侧活动安装有固定螺栓10,通过将侧板8放置在空槽9中,通过固定螺栓10将侧板8固定在空槽9中,将主杆3的一侧进行稳定固定。

[0020] 主杆3的底部固定安装有第一安装座11,第一安装座11用于稳定底板7使用,底板7的上方固定安装有第二安装座12,第二安装座12用于稳定底板7使用,第一安装座11和第二安装座12的中心位置处均开设有安装孔13,通过使用螺栓将两组安装孔13进行固定,将第一安装座11和第二安装座12进行稳定固定。

[0021] 底板7的两侧固定安装有活动转轴14,通过活动转轴14对底板7进行稳定固定,通过底板7的固定对主杆3的底部进行稳定固定。

[0022] 脚手架本体2的一侧转动安装有套杆15,套杆15的内侧开设有螺纹槽16,通过螺纹槽16的设置将套杆15螺纹安装在脚手架本体2的一侧。

[0023] 套杆15设置有多组且不少于两组,且每组套杆15的大小规格均相同。

[0024] 该斜拉式脚手架连墙件使用时,通过安装组件对脚手架本体2进行稳定安装使用,通过主杆3与U型连接杆4相互焊接连接,通过将脚手架本体2放置在U型连接杆4内侧,驱动固定插杆5将脚手架本体2进行稳定固定,便于脚手架本体2的随时安装拆卸使用,通过底板7对主杆3进行进一步的固定使用,通过将侧板8放置在空槽9中,通过固定螺栓10将侧板8固定在空槽9中,将主杆3的一侧进行稳定固定,通过使用螺栓将两组安装孔13进行固定,将第一安装座11和第二安装座12进行稳定固定,通过活动转轴14对底板7进行稳定固定,通过底板7的固定对主杆3的底部进行稳定固定,通过螺纹槽16的设置将套杆15螺纹安装在脚手架本体2的一侧。

[0025] 以上显示和描述了本实用新型的基本原理、主要特征和优点。本行业的技术人员应该了解,本实用新型不受上述实施例的限制,上述实施例和说明书中描述的只是说明本实用新型的原理,在不脱离本实用新型精神和范围的前提下,本实用新型还会有各种变化和改进,这些变化和改进都落入要求保护的本实用新型范围内。本实用新型要求保护范围由所附的权利要求书及其等效物界定。

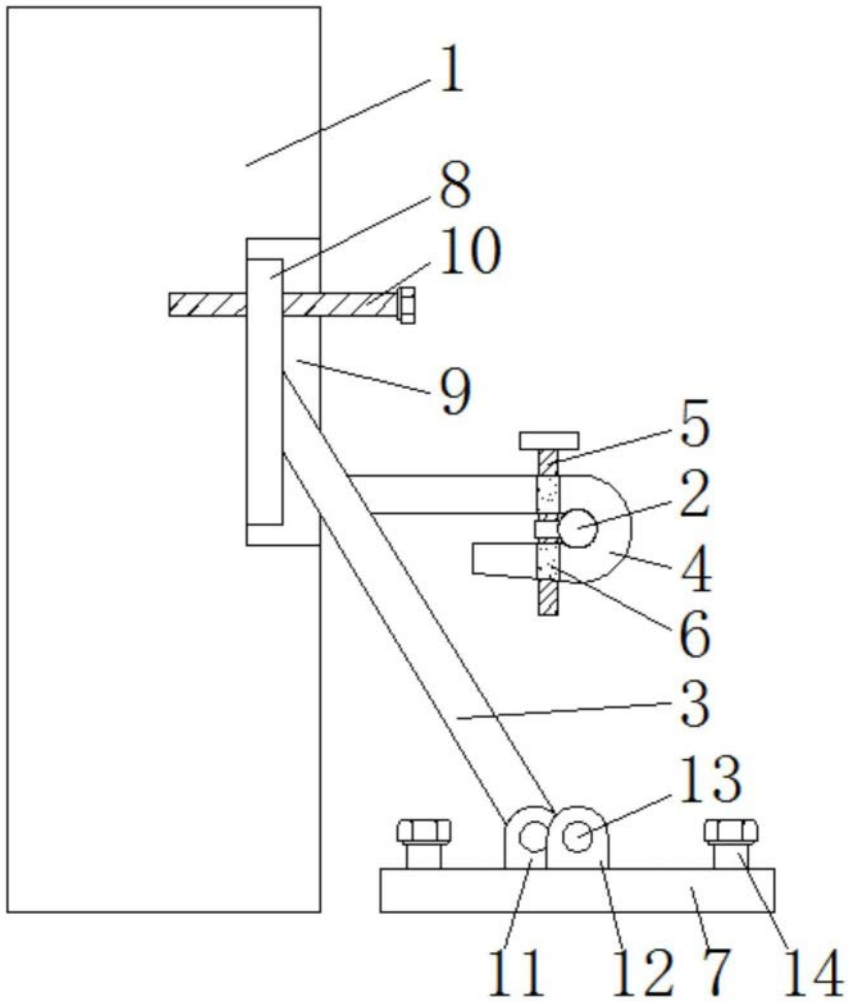

图1

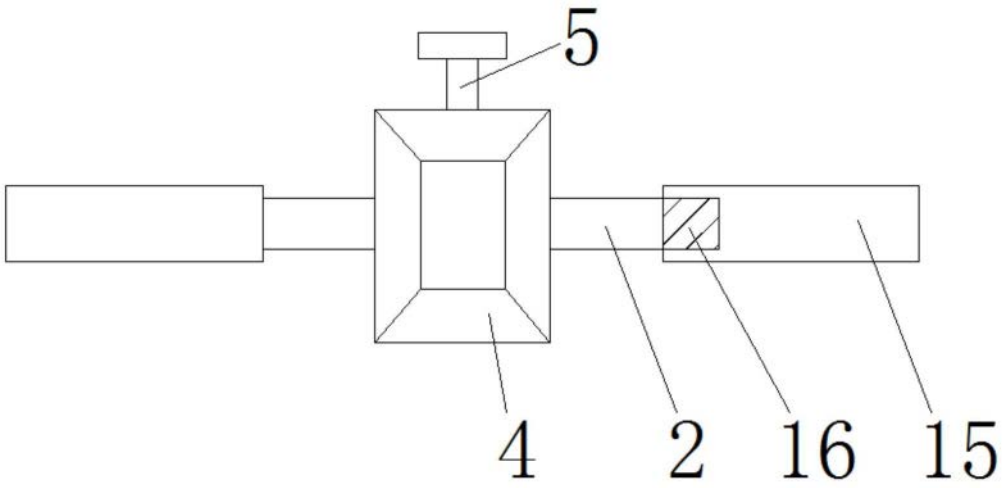

图2