(19)中华人民共和国国家知识产权局

(12)实用新型专利

(10)授权公告号 CN 205831343 U
(45)授权公告日 2016.12.28

(21)申请号 201620614037.8

(22)申请日 2016.06.21

(73)专利权人 吴清钰
地址 210024 江苏省南京市鼓楼区仙霞路46号2-4-702

(72)发明人 吴清钰

(74)专利代理机构 北京科亿知识产权代理事务所(普通合伙) 11350
代理人 王清义

(51)Int.Cl.
A45C 11/34(2006.01)
A45C 13/02(2006.01)

权利要求书1页 说明书2页 附图5页

(54)实用新型名称

一种文具盒

(57)摘要

本实用新型公开了一种文具盒，包括形状为长方体的文具底座，在文具底座上端面开设有矩形凹槽，在矩形凹槽内部并排设有多个能转动的拉杆，拉杆沿其长度方向一端与文具底座转动连接，另一端设有第一卡扣，在文具底座设有与第一卡扣相配合的第二卡扣，拉杆下端面设有设有笔座，笔座设有多个笔孔；本实用新型结构简单、实用性强，方便寻找，且能够对笔进行有效固定，避免文具盒移动、颠簸、翻转时笔在文具盒中移动、碰撞而发生损坏，并且该文具盒趣味性强，成本低，使用寿命长。

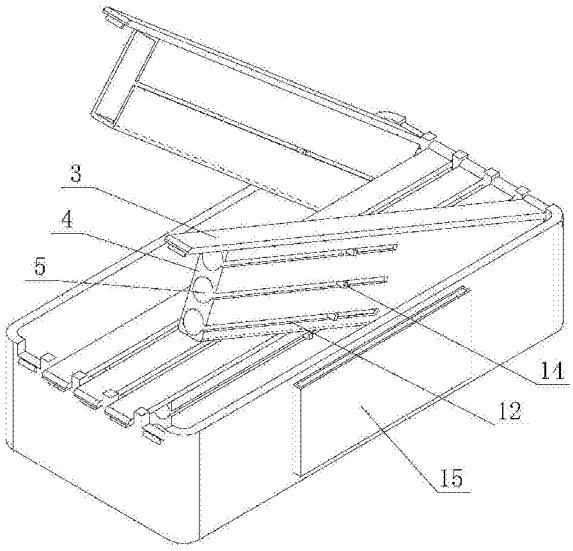

CN 205831343 U

1.一种文具盒，包括形状为长方体的文具底座(1)，其特征在于：在所述文具底座(1)上端面开设有矩形凹槽(2)，在所述矩形凹槽(2)内部并排设有多个能转动的拉杆(3)，所述拉杆(3)沿其长度方向一端与文具底座(1)转动连接，另一端设有第一卡扣(6)，在所述文具底座(1)设有与第一卡扣(6)相配合的第二卡扣(7)，所述拉杆(3)下端面设有设有笔座(4)，所述笔座(4)设有多个笔孔(5)。

2.根据权利要求1所述的文具盒，其特征在于：沿所述文具底座(1)长度方向一端等间距设有缺口(8)，在所述缺口(8)上端设有转轴(9)，沿所述拉杆(3)长度方向一端设有与转轴(9)相配合的套孔(10)。

3.根据权利要求1所述的文具盒，其特征在于：所述第二卡扣(7)截面成半圆状，所述第一卡扣(6)内侧设有与第二卡扣(7)相切的圆弧面(11)，且所述第一卡扣(6)与第二卡扣(7)过盈配合。

4.根据权利要求1所述的文具盒，其特征在于：沿所述笔孔(5)长度方向开设有划孔(12)，在所述笔孔(5)底部设有拉座(13)，所述拉座(13)成L形状，操作把(14)外凸于划孔(12)，通过拉座(13)上的操作把(14)能使拉座(13)在笔孔(5)中往复移动。

5.根据权利要求1所述的文具盒，其特征在于：所述文具底座(1)侧面设有用于存放课表的透明展台(15)。

6.根据权利要求1所述的文具盒，其特征在于：所述拉杆(3)下端设有用于存放橡皮擦的橡皮盒(16)，所述橡皮盒(16)中也设有拉座(13)。

一种文具盒

技术领域

[0001] 本实用新型涉及文具盒领域。

背景技术

[0002] 文具盒是学生必备的文具之一，用来收纳铅笔、圆珠笔、中性笔、橡皮擦等文具。传统的文具盒在移动、颠簸和翻转时，其内收纳的各种文具在盒内移动、碰撞，变得杂乱 无章而不易寻找，而且，各种笔在文具盒内发生碰撞，容易发生铅笔笔尖折断、圆珠笔及中 性笔笔帽掉落的问题，铅笔笔尖折断后需要再削一次以使用，造成浪费，圆珠笔及中性笔笔 帽掉落后容易弄脏文具盒，而且会影响使用。

实用新型内容

[0003] 本实用新型所要解决的技术问题是，针对以上现有技术的缺点，提出一种文具盒，结构简单、实用性强，方便寻找，且能够对笔进行有效固定，避免文具盒移动、颠簸、翻转时笔在文 具盒中移动、碰撞而发生损坏，并且该文具盒趣味性强，成本低，使用寿命长。

[0004] 为了解决上述技术问题，本实用新型的技术方案是通过以下方式实现的：一种文具盒，包括形状为长方体的文具底座，在文具底座上端面开设有矩形凹槽，在矩形凹槽内部并排设有多个能转动的拉杆，拉杆沿其长度方向一端与文具底座转动连接，另一端设有第一卡扣，在文具底座设有与第一卡扣相配合的第二卡扣，拉杆下端面设有设有笔座，笔座设有多个笔孔。

[0005] 这样，通过本实用新型的技术方案，将铅笔、圆珠笔、中性笔等分别单独放置在笔孔中，能有效防止文具盒移动、颠簸、翻转时笔在文 具盒中移动、碰撞而发生损坏，并且对笔拿取方便，外形和结构设计新颖，趣味性强，有利于销售。

[0006] 本实用新型进一步限定的技术方案是：

[0007] 前述的文具盒，沿文具底座长度方向一端等间距设有缺口，在缺口上端设有转轴，沿拉杆长度方向一端设有与转轴相配合的套孔，通过转轴连接，结构简单，使用寿命长，降低成本。

[0008] 前述的文具盒，第二卡扣截面成半圆状，第一卡扣内侧设有与第二卡扣相切的圆弧面，且第一卡扣与第二卡扣过盈配合，这样设计简单，加工方便，降低成本。

[0009] 前述的文具盒，沿笔孔长度方向开设有划孔，在笔孔底部设有拉座，拉座成L形状，操作把外凸于划孔，通过拉座上的操作把能使拉座在笔孔中往复移动，通过拉座方便将笔孔内的笔取出，提高工作效率，操作简单方便。

[0010] 前述的文具盒，文具底座侧面设有用于存放课表的透明展台，有利于学生准备课本。

[0011] 前述的文具盒，拉杆下端设有用于存放橡皮擦的橡皮盒，橡皮盒中也设有拉座，这样能增加实用性。

[0012] 本实用新型的有益效果是：将铅笔、圆珠笔、中性笔等分别单独放置在笔孔中，能

有效防止文具盒移动、颠簸、翻转时笔在文 具盒中移动、碰撞而发生损坏，并且对笔拿取方便，外形和结构设计新颖，趣味性强，有利于销售；通过拉座方便将笔孔内的笔取出，提高工作效率，操作简单方便。

附图说明

[0013] 图1为本实用新型的主视图；

[0014] 图2为图1的俯视图；

[0015] 图3为图1中A的局部放大示意图；

[0016] 图4为图1中B-B的剖视图；

[0017] 图5和图6分别为本实用新型中拉座、拉杆的结构示意图；

[0018] 图7和图8为本实用新型的结构示意图；

[0019] 其中：1-文具底座，2-矩形凹槽，3-拉杆，4-笔座，5-笔孔，6-第一卡扣，7-第二卡扣，8-缺口，9-转轴，10-套孔，11-圆弧面，12-划孔，13-拉座，14-操作把，15-透明展台，16-橡皮盒。

具体实施方式

[0020] 下面对本实用新型做进一步的详细说明：

[0021] 实施例1

[0022] 本实施例提供的一种文具盒，包括形状为长方体的文具底座1，在文具底座1上端面开设有矩形凹槽2，在矩形凹槽2内部并排设有五个能转动的拉杆3，拉杆3沿其长度方向一端与文具底座1转动连接，另一端设有第一卡扣6，在文具底座1设有与第一卡扣6相配合的第二卡扣7，其中四个拉杆3下端面设有设有笔座4，笔座4设有三个笔孔5，一个拉杆3下端设有用于存放橡皮擦的橡皮盒16；

[0023] 沿文具底座1长度方向一端等间距设有缺口8，在缺口8上端设有转轴9，沿拉杆3长度方向一端设有与转轴9相配合的套孔10，通过转轴连接，结构简单，使用寿命长，降低成本，第二卡扣7截面成半圆状，第一卡扣6内侧设有与第二卡扣7相切的圆弧面11，且第一卡扣6与第二卡扣7过盈配合，这样设计简单，加工方便，降低成本，沿笔孔5和橡皮盒16长度方向开设有划孔12，在笔孔5和橡皮盒16底部设有拉座13，拉座13成L形状，操作把14外凸于划孔12，通过拉座13上的操作把14能使拉座13在笔孔5中往复移动，文具底座1侧面设有用于存放课表的透明展台15。

[0024] 这样本实施例的技术方案中将铅笔、圆珠笔、中性笔等分别单独放置在笔孔中，能有效防止文具盒移动、颠簸、翻转时笔在文 具盒中移动、碰撞而发生损坏，并且对笔拿取方便，外形和结构设计新颖，趣味性强，有利于销售；通过拉座方便将笔孔内的笔取出，提高工作效率，操作简单方便。

[0025] 以上实施例仅为说明本实用新型的技术思想，不能以此限定本实用新型的保护范围，凡是按照本实用新型提出的技术思想，在技术方案基础上所做的任何改动，均落入本实用新型保护范围之内。

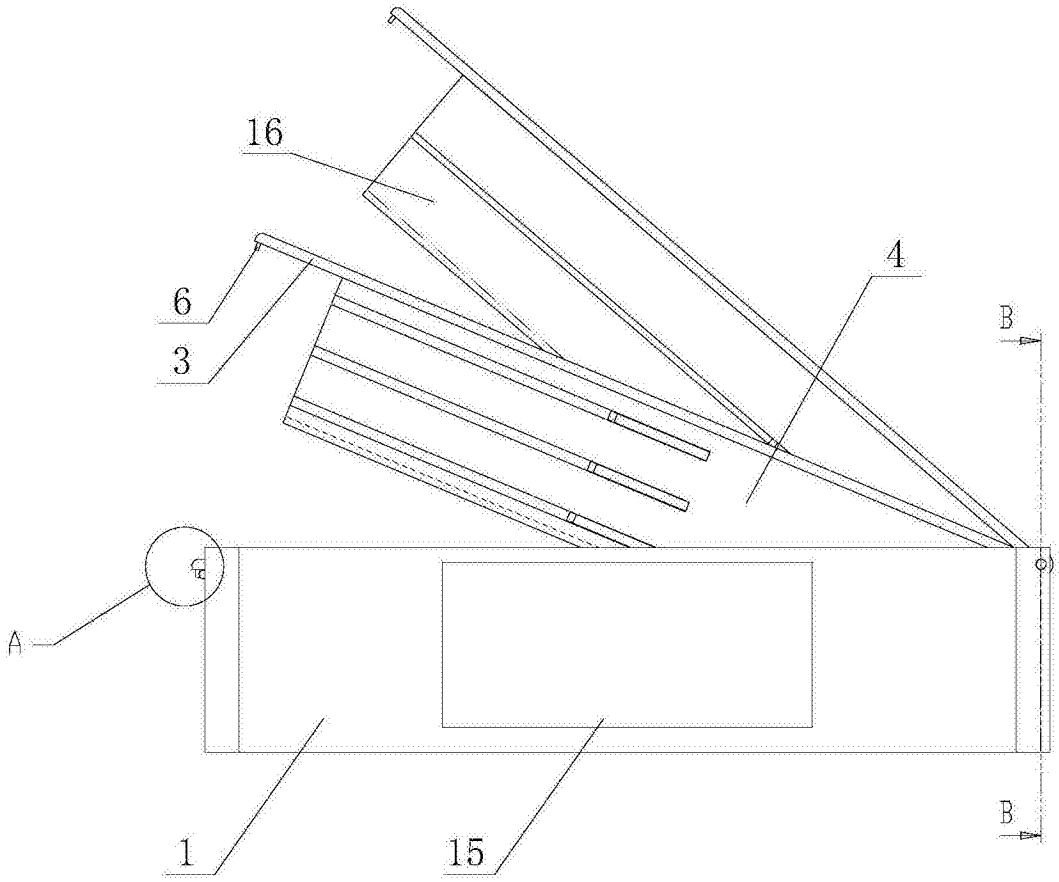

图1

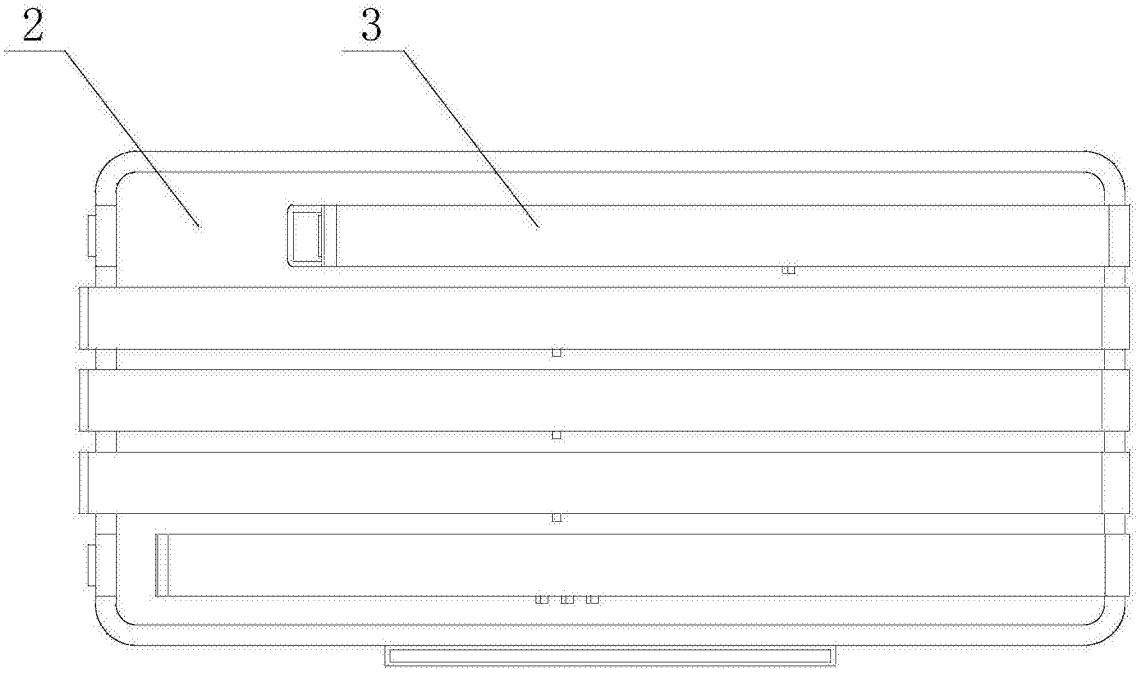

图2

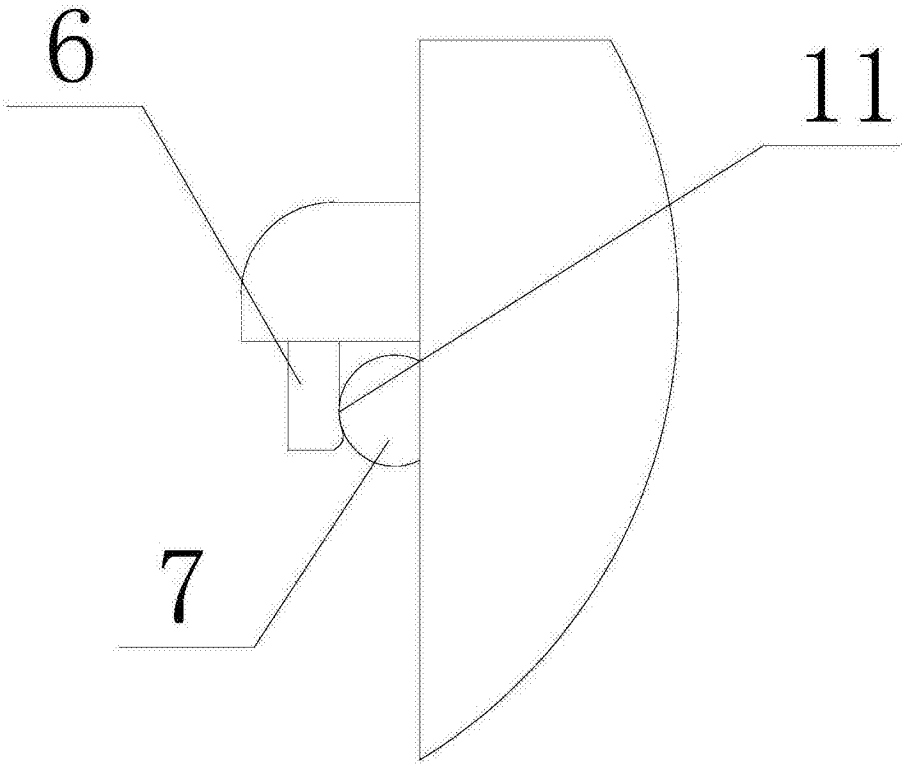

图3

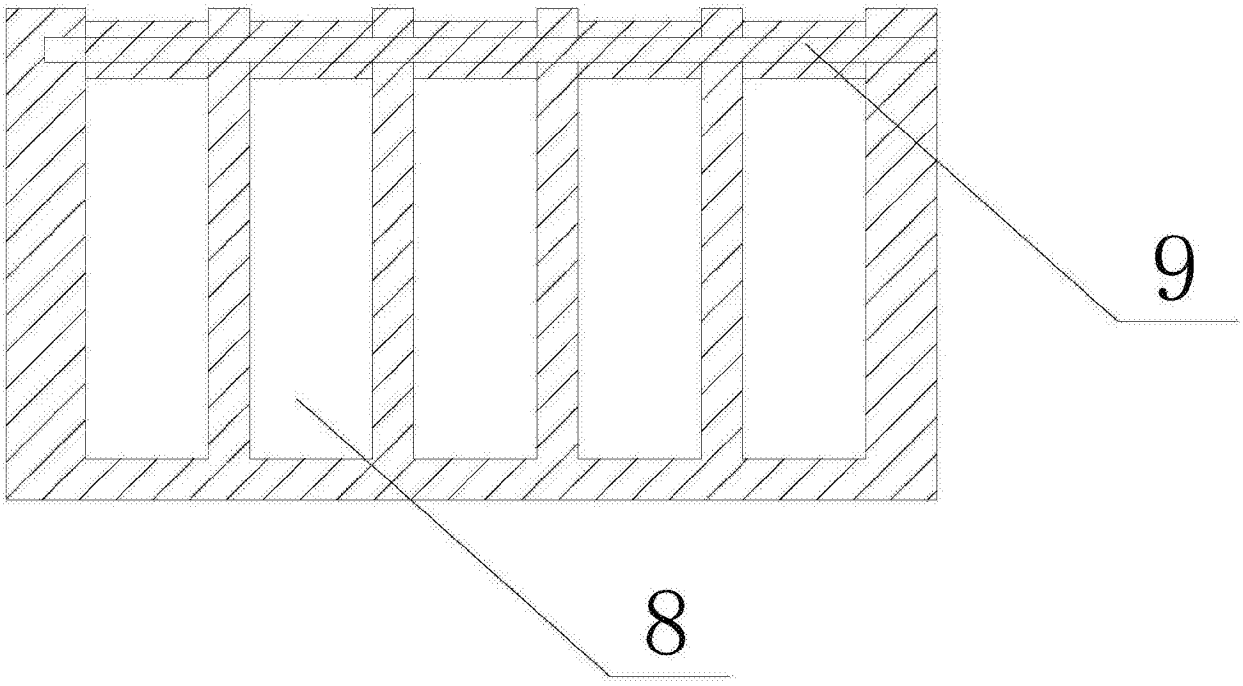

图4

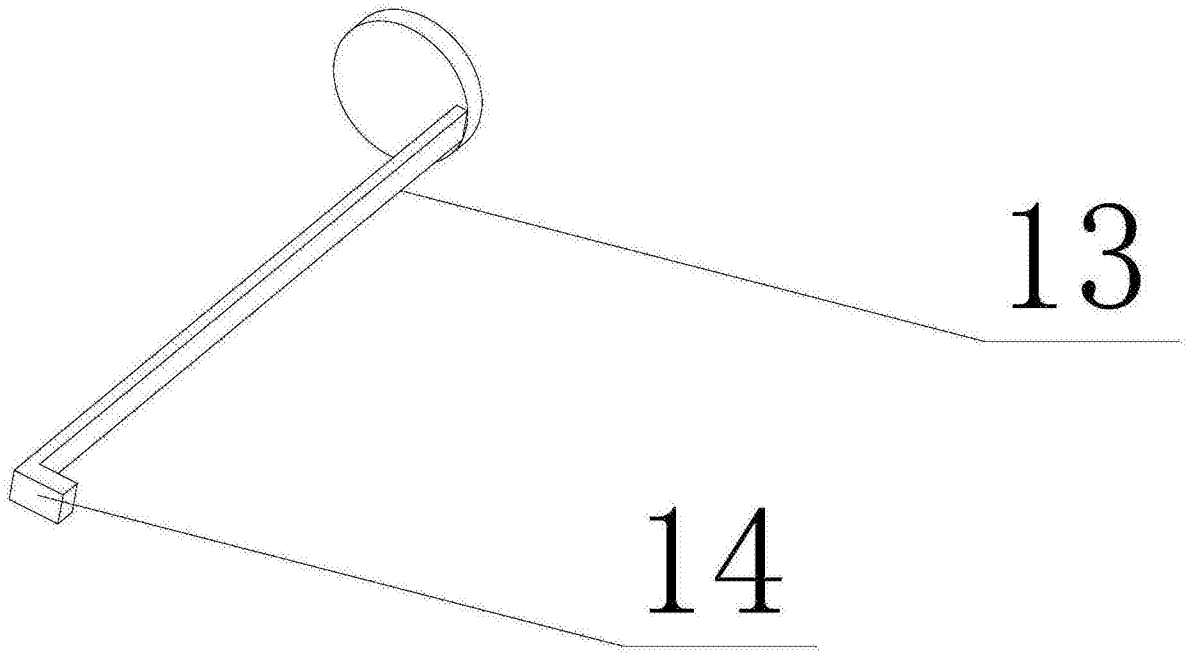

图5

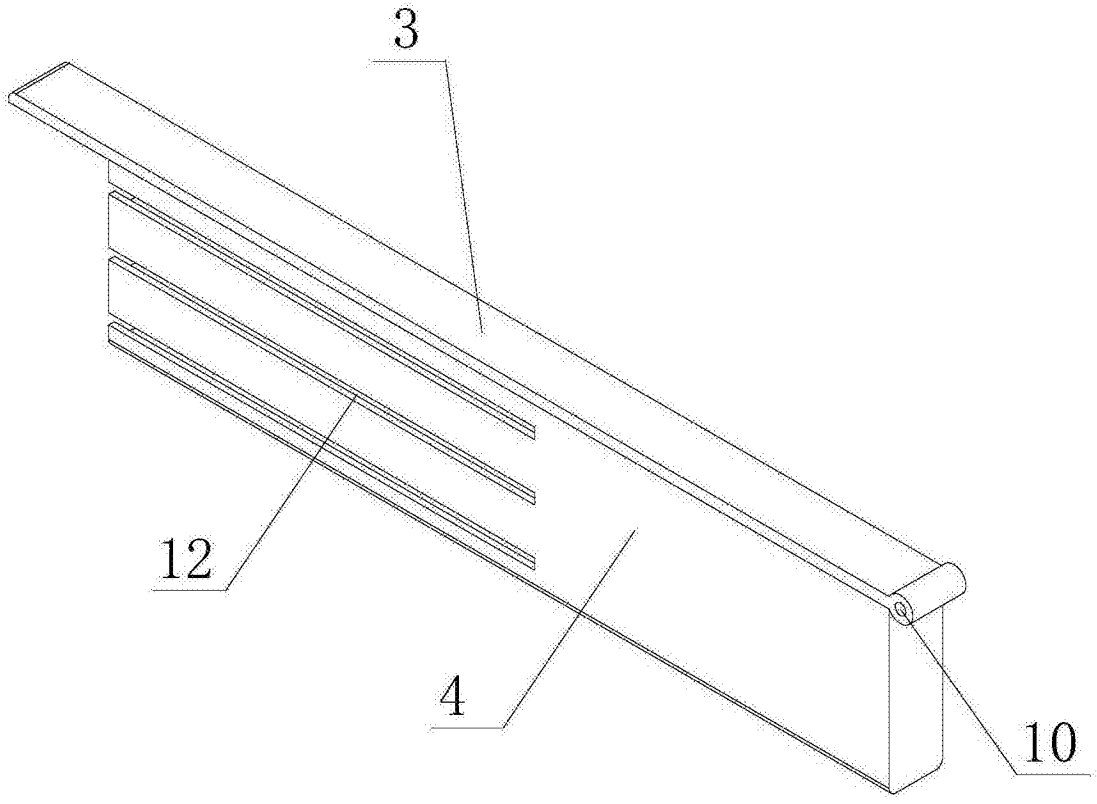

图6

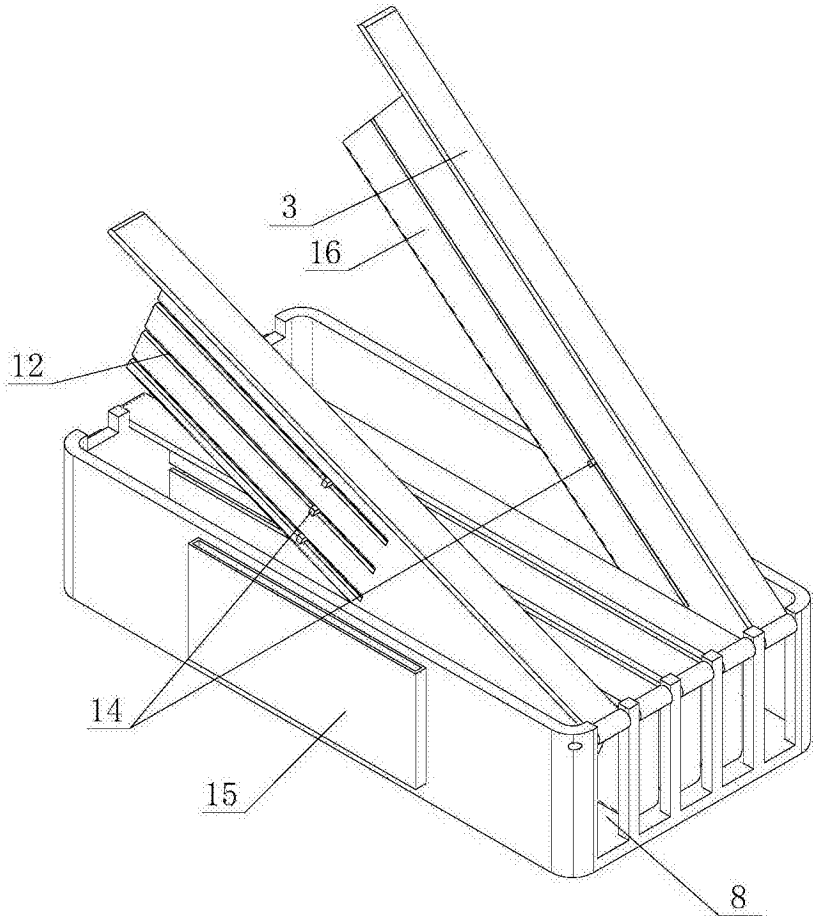

图7

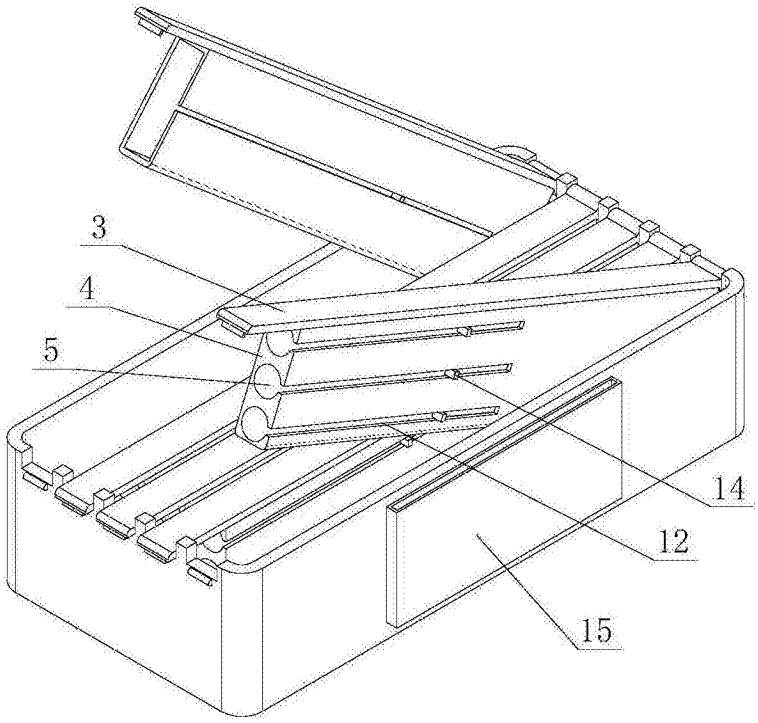

图8