(19)中华人民共和国国家知识产权局

(12)实用新型专利

(10)授权公告号 CN 206390599 U
(45)授权公告日 2017.08.11

(21)申请号 201621149146.3

(22)申请日 2016.10.29

(73)专利权人 嘉兴职业技术学院
地址 314036 浙江省嘉兴市桐乡大道547号

(72)发明人 俞大鉴

(74)专利代理机构 嘉兴海创专利代理事务所（普通合伙）33251
代理人 肖小红

(51)Int.Cl.
A47B 63/06(2006.01)
A47B 63/04(2006.01)

权利要求书1页 说明书3页 附图2页

(54)实用新型名称

一种电子商务资料归纳装置

(57)摘要

本实用新型公开了一种电子商务资料归纳装置，包括柜体，所述柜体的中间位置处设有隔板，隔板的中间位置处安装有指纹解锁装置，所述隔板的上方柜体的内部通过横向固定板设有第一归纳槽和第二归纳槽，且第一归纳槽的顶端中间位置处设有标签粘贴处，所述第二归纳槽位于第一归纳槽的下方，第二归纳槽的内部顶端安装有滑竿，且滑竿滑动安装有固定装置，所述隔板的下方柜体的两侧皆铰接有下柜门，且隔板的下方柜体的内部底端固定有支撑柱，支撑柱上通过轴承套接有转台，且转台的内部通过挡板设有第三归纳槽。本实用新型结构简单，实用性强，可以将资料分类摆放，层次分明有序，查找使用方便，且安全性能好，易于推广使用。

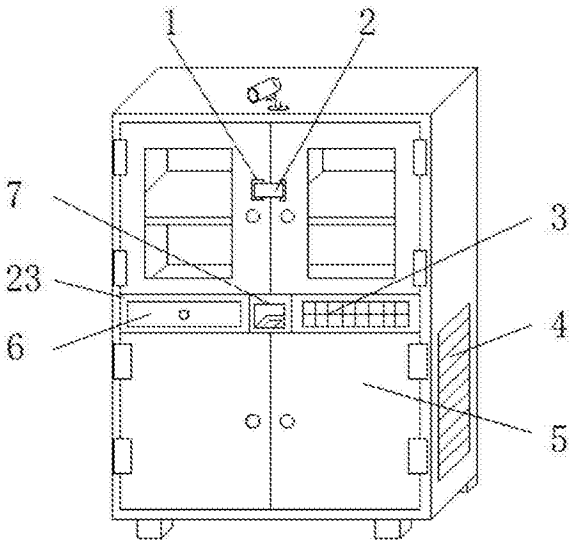

CN 206390599 U

1.一种电子商务资料归纳装置，包括柜体(11)，其特征在于：所述柜体(11)的中间位置处设有隔板(23)，隔板(23)的中间位置处安装有指纹解锁装置(7)，且指纹解锁装置(7)的一侧安装有功能按钮(3)，指纹解锁装置(7)的另一侧隔板(23)的内部滑动安装有支撑板(6)，所述隔板(23)的上方柜体(11)的两侧皆铰接有上柜门(22)，且一侧上柜门(22)上铰接有卡扣(2)，另一侧上柜门(22)上对应卡扣(2)的位置处设有锁槽(1)，所述隔板(23)的上方柜体(11)的内部通过横向固定板设有第一归纳槽(12)和第二归纳槽(14)，且第一归纳槽(12)的顶端中间位置处设有标签粘贴处(9)，所述第二归纳槽(14)位于第一归纳槽(12)的下方，第二归纳槽(14)的内部顶端安装有滑竿(8)，且滑竿(8)滑动安装有固定装置(21)，所述隔板(23)的下方柜体(11)的两侧皆铰接有下柜门(5)，且隔板(23)的下方柜体(11)的内部底端固定有支撑柱(17)，支撑柱(17)上通过轴承(15)套接有转台(20)，且转台(20)的内部通过挡板(16)设有第三归纳槽(18)。

2.根据权利要求1所述的一种电子商务资料归纳装置，其特征在于：所述上柜门(22)上安装有透明玻璃(13)。

3.根据权利要求1所述的一种电子商务资料归纳装置，其特征在于：所述柜体(11)的顶部安装有摄像头(10)，且摄像头(10)通过导线与电脑终端连接。

4.根据权利要求1所述的一种电子商务资料归纳装置，其特征在于：所述柜体(11)的两侧底部设有通风口(4)，且柜体(11)底部安装有支撑脚(19)。

一种电子商务资料归纳装置

技术领域

[0001] 本实用新型涉及资料归纳装置技术领域，具体为一种电子商务资料归纳装置。

背景技术

[0002] 资料是一种无形的资产，对企业和社会都是很重要的。

[0003] 为了资料资源的整理和保存，单位一般都设有专门人员管理，但是各种资料的管理并不容易，资料一般都是放在资料袋或资料盒中，然后整理到资料柜中，时间一长，资料柜中就会堆满各种资料，要想找某个资料很费力。

实用新型内容

[0004] 本实用新型的目的在于提供一种电子商务资料归纳装置，以解决上述背景技术中提出的问题。

[0005] 为实现上述目的，本实用新型提供如下技术方案：一种电子商务资料归纳装置，包括柜体，所述柜体的中间位置处设有隔板，隔板的中间位置处安装有指纹解锁装置，且指纹解锁装置的一侧安装有功能按钮，指纹解锁装置的另一侧隔板的内部滑动安装有支撑板，所述隔板的上方柜体的两侧皆铰接有上柜门，且一侧上柜门上铰接有卡扣，另一侧上柜门上对应卡扣的位置处设有锁槽，所述隔板的上方柜体的内部通过横向固定板设有第一归纳槽和第二归纳槽，且第一归纳槽的顶端中间位置处设有标签粘贴处，所述第二归纳槽位于第一归纳槽的下方，第二归纳槽的内部顶端安装有滑竿，且滑竿滑动安装有固定装置，所述隔板的下方柜体的两侧皆铰接有下柜门，且隔板的下方柜体的内部底端固定有支撑柱，支撑柱上通过轴承套接有转台，且转台的内部通过挡板设有第三归纳槽。

[0006] 优选的，所述上柜门上安装有透明玻璃。

[0007] 优选的，所述柜体的顶部安装有摄像头，且摄像头通过导线与电脑终端连接。

[0008] 优选的，所述柜体的两侧底部设有通风口，且柜体底部安装有支撑脚。

[0009] 与现有技术相比，本实用新型的有益效果是：该电子商务资料归纳装置，转台内部设有的多个第三归纳槽，有效的保证了各种资料资料的分类储存，使资料柜不同类别的资料可以一目了然，转台可通过轴承旋转，便于资料管理和查找，提高了工作人员的工作效率，且上柜门安装有卡扣和锁槽，使得柜体两侧的上柜门固定连接，必须通过指纹解锁装置进行指纹解锁，才能查阅放置在第一归纳槽和第二归纳槽内的资料，有效的确保了资料的安全性，隔板内部滑动安装的支撑板，在查阅资料时，可将支撑板从隔板内部抽出，充当桌子使用，工作人员无需将资料带回办公桌查阅，使用方便，且通过柜体顶部安装的摄像头，可观察工作人员在查阅资料时是否会对资料进行修改等其他行为，进一步加强了资料的安全性，本实用新型结构简单，实用性强，可以将资料分类摆放，层次分明有序，查找使用方便，且安全性能好，易于推广使用。

附图说明

[0010] 图1为本实用新型的整体结构示意图；

[0011] 图2为本实用新型的内部结构示意图。

[0012] 图中：1-锁槽；2-卡扣；3-功能按钮；4-通风口；5-下柜门；6-支撑板；7-指纹解锁装置；8-滑竿；9-标签粘贴处；10-摄像头；11-柜体；12-第一归纳槽；13-透明玻璃；14-第二归纳槽；15-轴承；16-挡板；17-支撑柱；18-第三归纳槽；19-支撑脚；20-转台；21-固定装置；22-上柜门；23-隔板。

具体实施方式

[0013] 下面将结合本实用新型实施例中的附图，对本实用新型实施例中的技术方案进行清楚、完整地描述，显然，所描述的实施例仅仅是本实用新型一部分实施例，而不是全部的实施例。基于本实用新型中的实施例，本领域普通技术人员在没有做出创造性劳动前提下所获得的所有其他实施例，都属于本实用新型保护的范围。

[0014] 请参阅图1-2，本实用新型提供的一种实施例：一种电子商务资料归纳装置，包括柜体11，柜体11的中间位置处设有隔板23，隔板23的中间位置处安装有指纹解锁装置7，工作人员必须通过指纹解锁装置7才能够打开上柜门22，且指纹解锁装置7的一侧安装有功能按钮3，通过操作功能按钮3可预先录制相关工作人员的指纹，用于打开查阅资料时打开上柜门22使用，指纹解锁装置7的另一侧隔板23的内部滑动安装有支撑板6，支撑板6可从隔板23内部抽出充当桌子使用，便于工作人员查阅资料，隔板23的上方柜体11的两侧皆铰接有上柜门22，且一侧上柜门22上铰接有卡扣2，另一侧上柜门22上对应卡扣2的位置处设有锁槽1，卡扣2可锁槽1用于固定两上柜门22的连接关系，隔板23的上方柜体11的内部通过横向固定板设有第一归纳槽12和第二归纳槽14，且第一归纳槽12的顶端中间位置处设有标签粘贴处9，标签粘贴处9可粘贴相应资料的信息，便于查找，第二归纳槽14位于第一归纳槽12的下方，第二归纳槽14的内部顶端安装有滑竿8，且滑竿8滑动安装有固定装置21，固定装置21可通过滑竿8移动位置，便于固定资料的位置，使得资料整齐的放置在第二归纳槽14内，隔板23的下方柜体11的两侧皆铰接有下柜门5，且隔板23的下方柜体11的内部底端固定有支撑柱17，支撑柱17上通过轴承15套接有转台20，转台20科通过轴承15旋转，且转台20的内部通过挡板16设有第三归纳槽18，上柜门22上安装有透明玻璃13，柜体11的顶部安装有摄像头10，且摄像头10通过导线与电脑终端连接，通过摄像头10可观察工作人员在查阅资料时是否会对资料进行修改等其他行为，使资料的安全性得到提高，柜体11的两侧底部设有通风口4，通风口4用于保证柜体11的通风性，且柜体11底部安装有支撑脚19。

[0015] 工作原理：使用时，将资料分类后，可将不同类型的资料分别放置在转台20内部的多个第三归纳槽18内，然后在放置资料的第三归纳槽18的上方转台20上粘贴相应的资料标签，将重要的资料放置在第一归纳槽12内，然后在标签粘贴处9粘贴相应的资料标签，或将资料放置在第二归纳槽14内，根据资料的放置的位置移动固定装置21在滑竿8上位置，用于固定资料的位置，使得资料整齐的放置在第二归纳槽14内，资料存放结束后，将上柜门22和下柜门5合上，将卡扣2插接在锁槽1内，使得两上柜门22固定连接，需要查阅资料时，打开下柜门5，或通过预先录制指纹的工作人员使用指纹解锁装置7打开卡扣2与锁槽1的连接状态，打开上柜门22，根据放置资料时粘贴的相应资料的标签找到资料，将支撑板6从隔板23内抽出，将资料放置在支撑板6上，便于查阅。

[0016] 对于本领域技术人员而言，显然本实用新型不限于上述示范性实施例的细节，而且在不背离本实用新型的精神或基本特征的情况下，能够以其他的具体形式实现本实用新型。因此，无论从哪一点来看，均应将实施例看作是示范性的，而且是非限制性的，本实用新型的范围由所附权利要求而不是上述说明限定，因此旨在将落在权利要求的等同要件的含义和范围内的所有变化囊括在本实用新型内。不应将权利要求中的任何附图标记视为限制所涉及的权利要求。

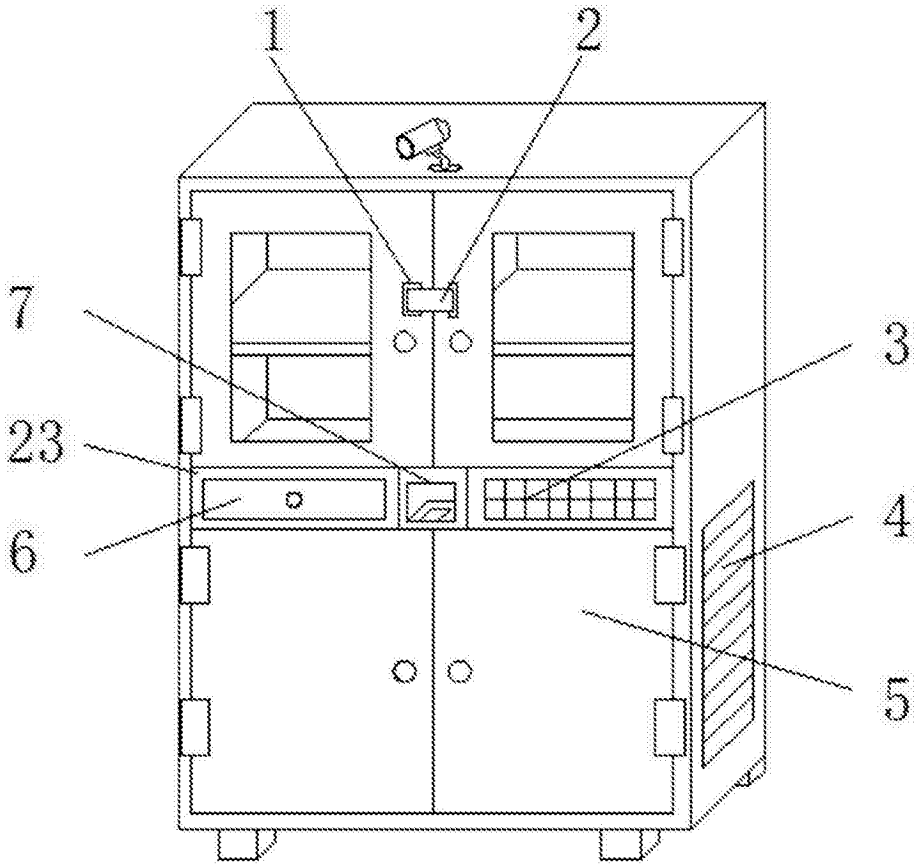

图1

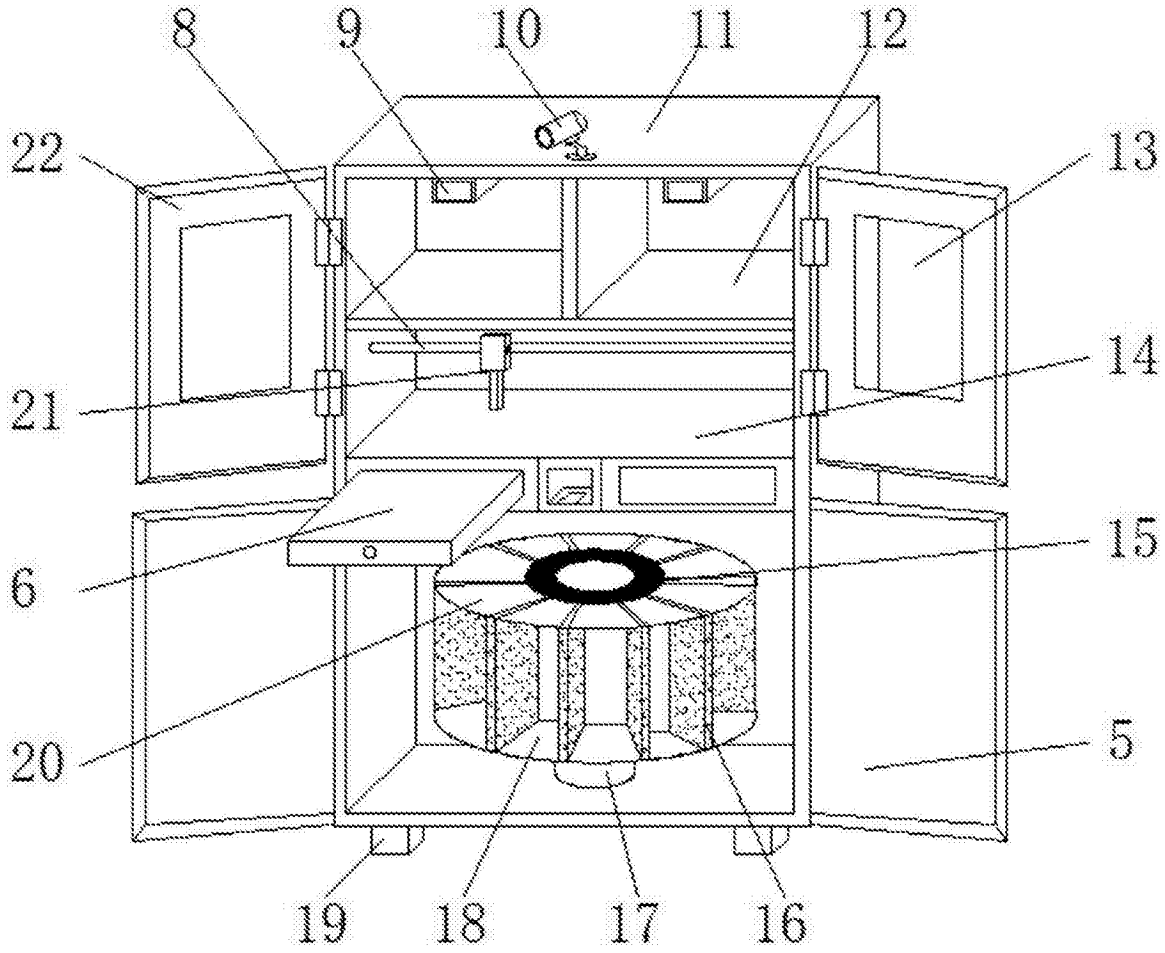

图2